FOR THE LASTEST TECHNICAL AND PRODUCT INFORMATION, VISIT US AT:
WWW.MULEHIDE.COM

CONSTRUCTION DETAILS SECTION 5

DETALLES DE CONSTRUCCIÓN SECCIÓN 5

DETALLES DE CONSTRUCCCIÓN

MH-MB-EM1	**Edge Metal Flashing – Option 1** Cubrejuntas de Metal de Bordes – Opción 1
MH-MB-EM2	**Edge Metal Flashing – Option 2** Cubrejuntas de Metal de Bordes – Opción 2
MH-MB-EM3	**Edge Metal Flashing – Option 3** Cubrejuntas de Metal de Bordes – Opción 3
MH-MB-EM4	**Edge Metal Flashing – Option 4** Cubrejuntas de Metal de Bordes – Opción 4
MH-MB-G1	**Gutter Detail – Option 1** Detalle de Canalón - Opción 1
MH-MB-G2	**Gutter Detail – Option 2** Detalle de Canalón - Opción 2
MH-MB-GS1	**Gravel Stop – Option 1** Tope de Grava - Opción 1
MH-MB-GS2	**Gravel Stop – Option 2** Tope de Grava - Opción 2
MH-MB-GS3	**Gravel Stop – Option 3** Tope de Grava - Opción 3
MH-MB-BF1	**Base Flashing – Option 1** Cubrejuntas de Base - Opción 1
MH-MB-BF2	**Base Flashing – Option 2** Cubrejuntas de Base - Opción 2
MH-MB-BF3	**Base Flashing – Option 3** Cubrejuntas de Base - Opción 3
MH-MB-BF4	**Base Flashing – Option 4** Cubrejuntas de Base - Opción 4
MH-MB-BF5	**Base Flashing – Option 5** Cubrejuntas de Base - Opción 5
MH-MB-BF6	**Base Flashing – Option 6** Cubrejuntas de Base - Opción 6
MH-MB-BF7	**Base Flashing – Option 7** Cubrejuntas de Base - Opción 7
MH-MB-BF8	**Base Flashing – Option 8** Cubrejuntas de Base - Opción 8
MH-MB-C1	**Base Flashing W/Cant – Option 1** Cubrejuntas de Base con Listón Achflanado - Opción 1
MH-MB-C2	**Base Flashing W/Cant – Option 2** Cubrejuntas de Base con Listón Achflanado - Opción 2
MH-MB-C3	**Base Flashing W/Cant – Option 3** Cubrejuntas de Base con Listón Achflanado - Opción 3
MH-MB-C4	**Base Flashing W/Cant – Option 4** Cubrejuntas de Base con Listón Achflanado - Opción 4
MH-MB-AD1	**Base Flashing Area Divider – Option 1** Cubrejuntas de Base - Divisor de Área - Opción 1
MH-MB-AD2	**Base Flashing Area Divider – Option 2** Cubrejuntas de Base - Divisor de Área - Opción 2
MH-MB-AD3	**Base Flashing Area Divider – Option 3** Cubrejuntas de Base - Divisor de Área - Opción 3
MH-MB-EJ-1	**Expansion Joint – Option 1**
MH-MB-P1	**Pipe Flashing – Option 1** Cubrejuntas de Tubos - Opción 1
MH-MB-P2	**Pipe Flashing – Option 2**

DETALLES DE CONSTRUCCCIÓN

	Cubrejuntas de Tubos - Opción 2
MH-MB-P3	**Pipe Flashing – Option 3**
	Cubrejuntas de Tubos - Opción 3
MH-MB-P4	**Pipe Flashing – Option 4**
	Cubrejuntas de Tubos - Opción 4
MH-MB-P5	**Pipe Flashing – Option 5**
	Cubrejuntas de Tubos - Opción 5
MH-MB-D1	**Drain Detail – Option 1**
	Detalle de Desagüe - Opción 1
MH-MB-S1	**Scupper Detail – Option 1**
	Imbornal - Opción 1
MH-MB-M1	**Outside Corner**
	Esquina Exterior
MH-MB-M2	**Inside Corner**
	Esquina Interior
MH-MB-NB-FM 1-60	**Nail Base Fastening Pattern FM 1-60**
	Configuración de Sujeción de Nail Base
MH-MB-NB-FM 1-90	**Nail Base Fastening Pattern FM 1-90**
	Configuración de Sujeción de Nail Base
MH-MB-INS-1	**Insulation Attachment – Option 1**
	Sujeción de Aislamiento - Opción 1
MH-MB-INS-2	**Insulation Attachment – Option 2**
	Sujeción de Aislamiento - Opción 2
MH-MB-INS-3	**Insulation Attachment – Option 3**
	Sujeción de Aislamiento - Opción 3
MH-MB-INS-4	**Insulation Attachment – Option 4**
	Sujeción de Aislamiento - Opción 4
MH-MB-INS-5	**Insulation Attachment – Option 5**
	Sujeción de Aislamiento - Opción 5
MH-MBA-1	**10-Yr Membrane Assemblies**
	Conjuntos de Membranas de 10 Años
MH-MBA-2	**15-Yr Membrane Assemblies**
	Conjuntos de Membranas de 15 Años
MH-MBA-3	**20-Yr Membrane Assemblies**
	Conjuntos de Membranas de 20 Años

BLANK PAGE

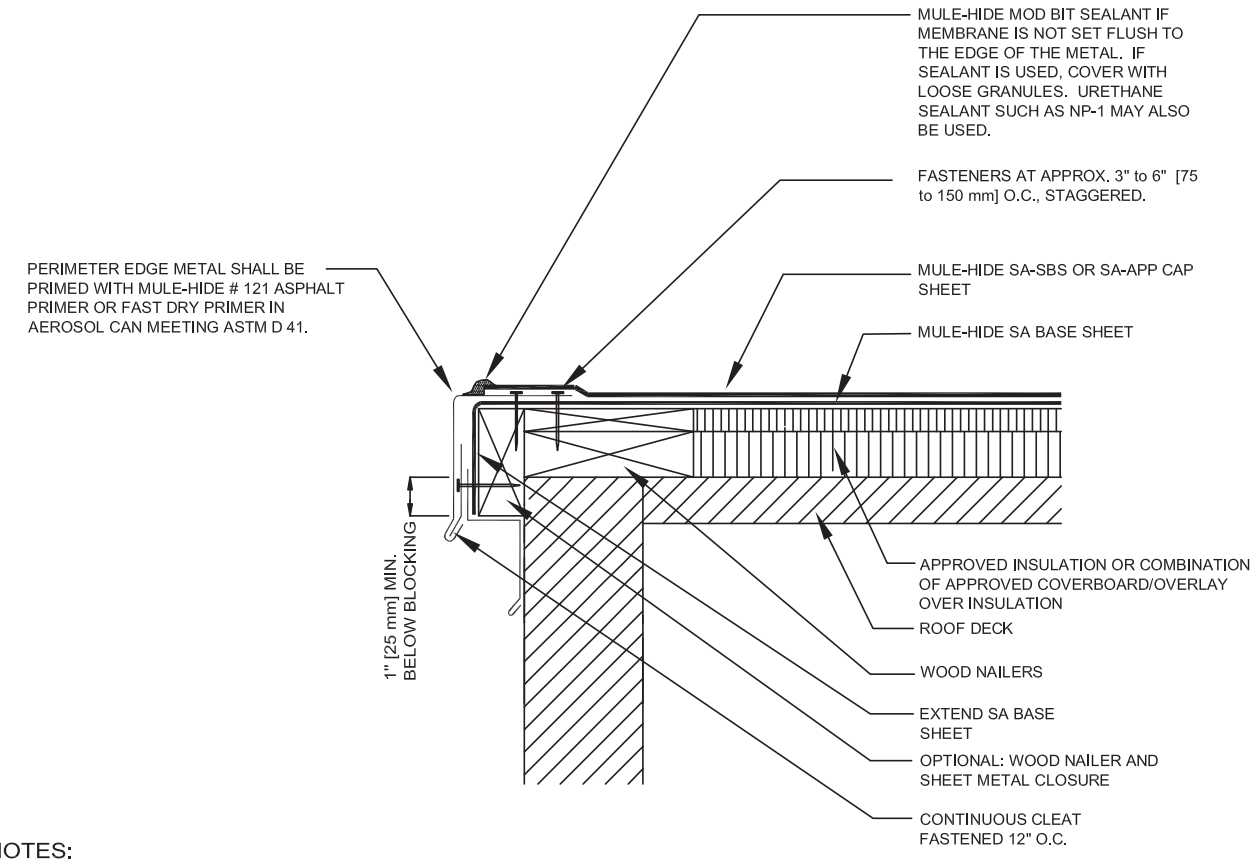

NOTES:

1. THIS DETAIL SHOULD BE USED ONLY WHERE THE DECK IS SUPPORTED BY THE OUTSIDE WALL.
2. REFER TO THE SHEET METAL SECTION OF THE NRCA ROOFING AND WATERPROOFING MANUAL FOR JOINERY AND SECUREMENT OPTIONS FOR SHEET METAL.

MULE-HIDE PRODUCTS CO.,INC. 2003	EDGE METAL FLASHING - OPTION 1	DETAIL NO.: MH-MB-EM1
	SELF-ADHERING MOD BIT SYSTEMS	

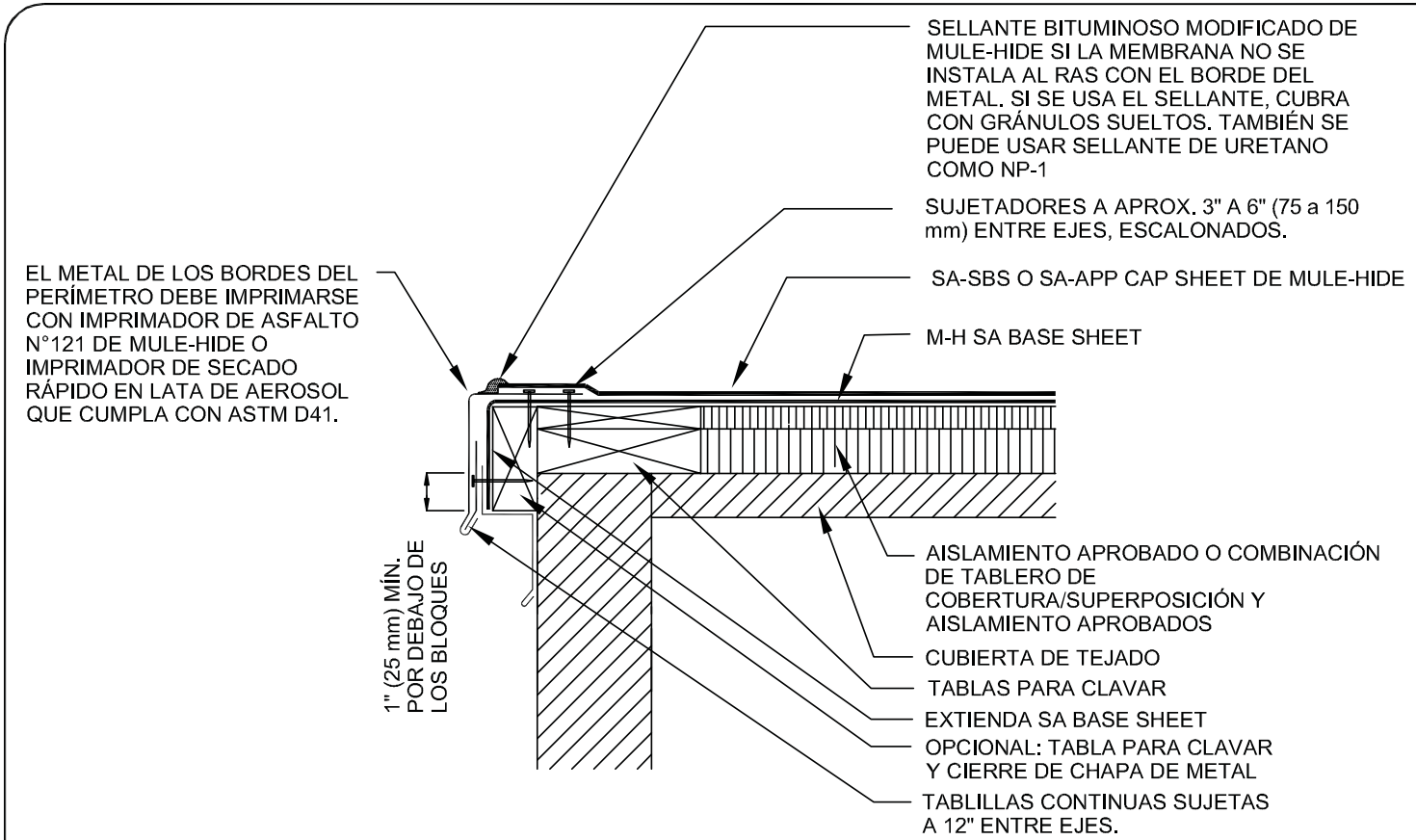

NOTAS:
1. ESTE DETALLE SE DEBE USAR SOLAMENTE EN EL LUGAR EN QUE LA CUBIERTA ESTÉ SUJETA POR EL MURO EXTERIOR.
2. CONSULTE EN LA SECCIÓN DE CHAPAS DE METAL DEL MANUAL DE TECHADO E IMPERMEABILIZACIÓN DE NRCA LAS OPCIONES DE ENSAMBLAJE Y FIJACIÓN PARA CHAPA DE METAL.

MULE-HIDE **PRODUCTS CO.,INC.** **2003**	**CUBREJUNTAS DE METAL DE BORDES - OPCIÓN 1** **SISTEMAS BITUMINOSOS MODIFICADOS AUTOADHESIVOS**	**N° DE DETALLE:** **MH-MB-EM1**

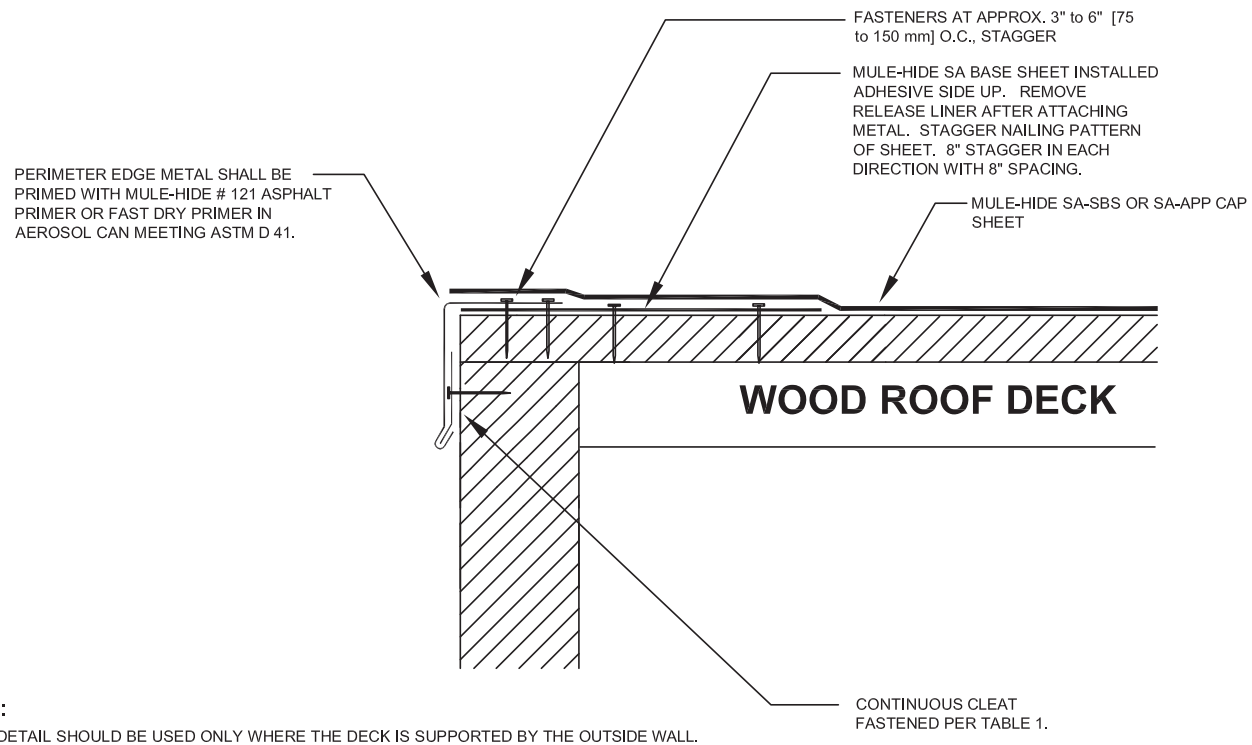

NOTES:

1. THIS DETAIL SHOULD BE USED ONLY WHERE THE DECK IS SUPPORTED BY THE OUTSIDE WALL.
2. REFER TO THE SHEET METAL SECTION OF THE NRCA ROOFING AND WATERPROOFING MANUAL FOR JOINERY AND SECUREMENT OPTIONS FOR SHEET METAL.
3. REFER TO THE SHEET METAL SECTION OF THE NRCA ROOFING AND WATERPROOFING MANUAL FOR JOINERY AND SECUREMENT OPTIONS FOR SHEET METAL.
4. THIS DETAIL IS ONLY AVAILABLE FOR PROJECTS REQUESTING TEN-YEAR MATERIAL OR SYSTEM WARRANTIES.
5. DECK MUST HAVE A MINIMUM SLOPE OF 1/4" PER FOOT.

MULE-HIDE PRODUCTS CO.,INC. 2003	EDGE METAL FLASHING - OPTION 2	DETAIL NO.:
	SELF-ADHERING MOD BIT SYSTEMS	MH-MB-EM2

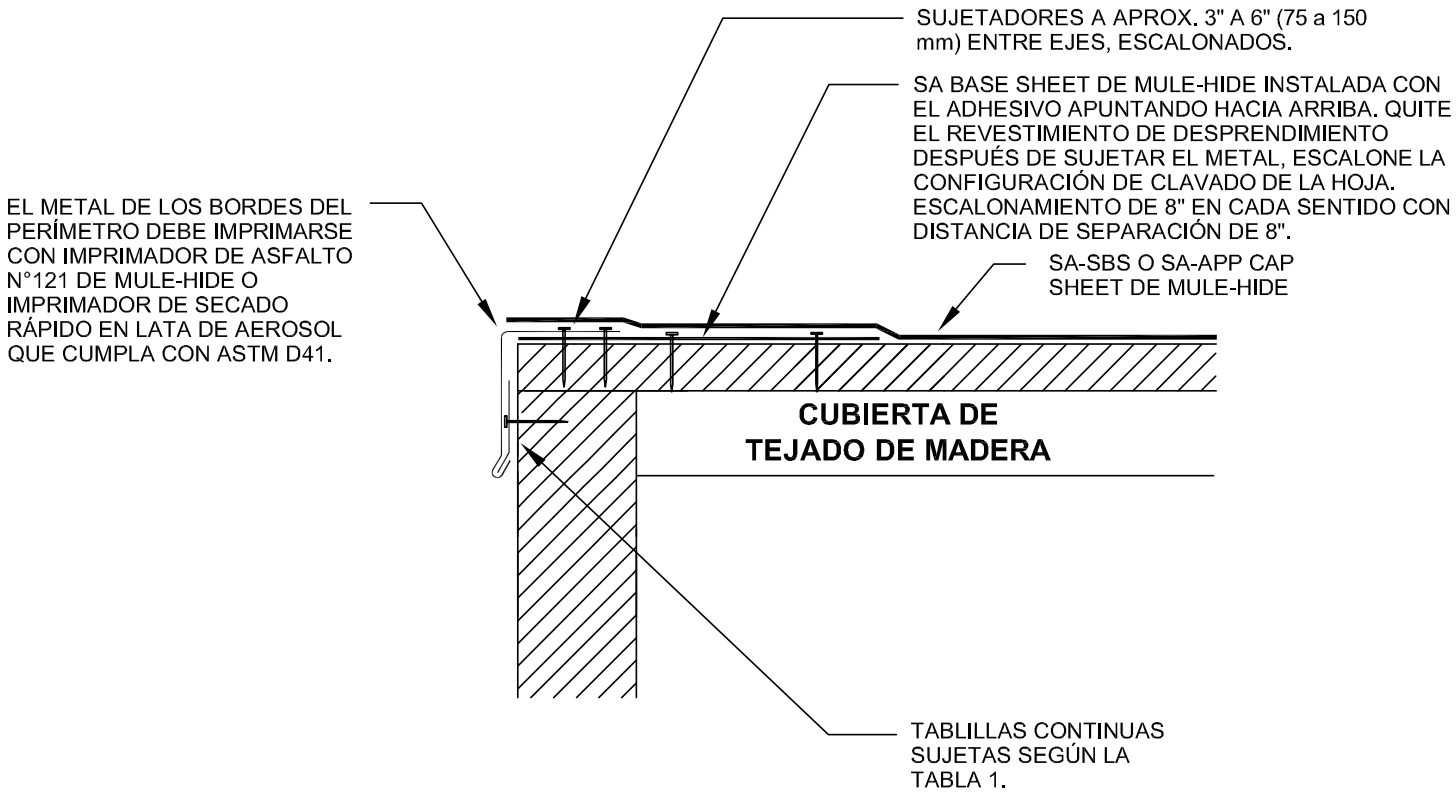

NOTAS:
1. ESTE DETALLE SE DEBE USAR SOLAMENTE EN EL LUGAR EN QUE LA CUBIERTA ESTÉ SUJETA POR EL MURO EXTERIOR.
2. CONSULTE EN LA SECCIÓN DE CHAPAS DE METAL DEL MANUAL DE TECHADO E IMPERMEABILIZACIÓN DE NRCA LAS OPCIONES DE ENSAMBLAJE Y FIJACIÓN PARA CHAPA DE METAL.
3. ESTE DETALLE ESTÁ DISPONIBLE SOLAMENTE PARA PROYECTOS QUE EXIJAN GARANTÍAS DE MATERIALES O SISTEMAS DE 10 AÑOS.
4. LA CUBIERTA DEBE TENER UNA PENDIENTE MÍNIMA DE 1/4" POR PIE.

MULE-HIDE **PRODUCTS CO.,INC.** **2003**	**CUBREJUNTAS DE METAL DE BORDES - OPCIÓN 2** **SISTEMAS BITUMINOSOS MODIFICADOS AUTOADHESIVOS**	**N° DE DETALLE:** **MH-MB-EM2**

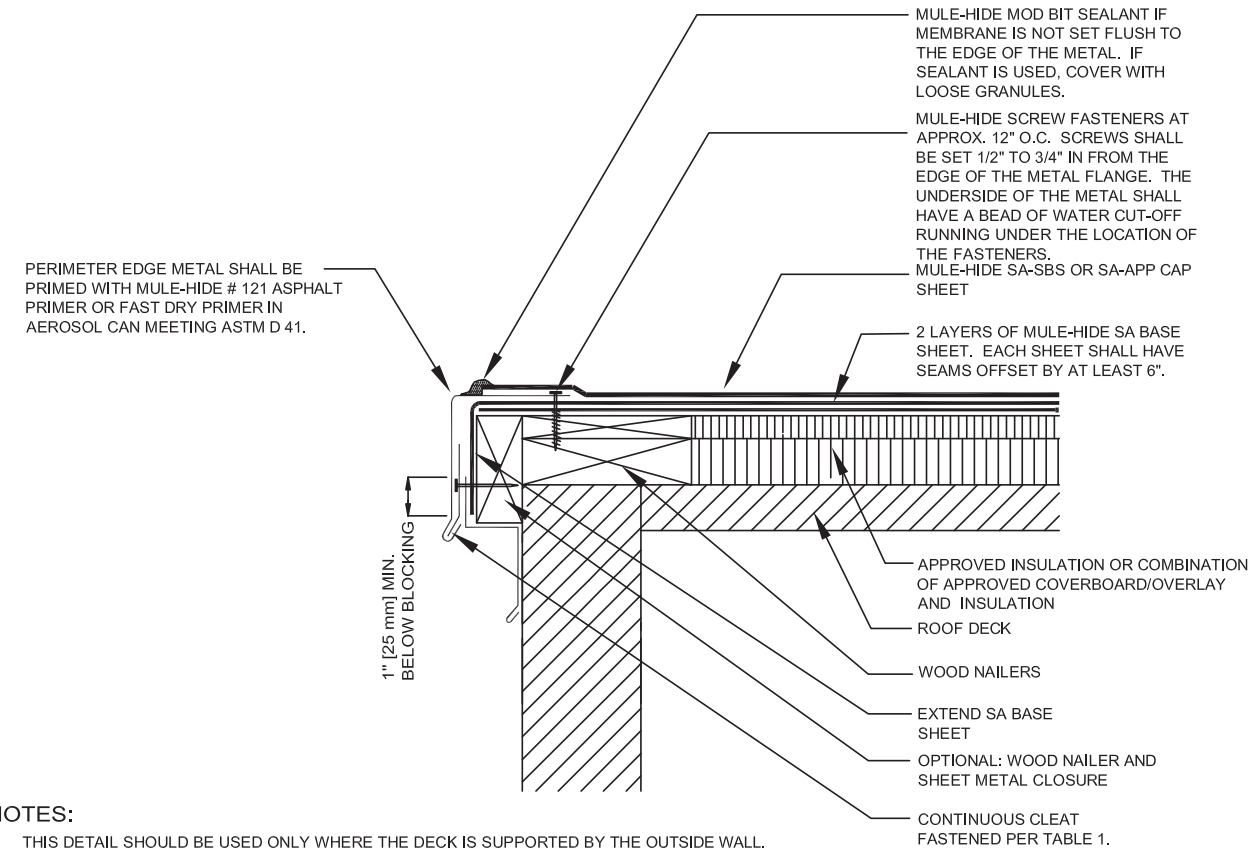

NOTES:

1. THIS DETAIL SHOULD BE USED ONLY WHERE THE DECK IS SUPPORTED BY THE OUTSIDE WALL.
2. REFER TO THE SHEET METAL SECTION OF THE NRCA ROOFING AND WATERPROOFING MANUAL FOR JOINERY AND SECUREMENT OPTIONS FOR SHEET METAL.
3. MULE-HIDE REQUIRES THE USE OF MULE-HIDE SCREWS TO ANCHOR THE EDGE METAL FOR 20-YEAR WARRANTIES.

MULE-HIDE REQUIRES 2 LAYERS OF SA BASE SHEET FOR 20-YEAR WARRANTIES

MULE-HIDE PRODUCTS CO.,INC. 2003	EDGE METAL FLASHING - OPTION 3	DETAIL NO.:
	SELF-ADHERING MOD BIT SYSTEMS	MH-MB-EM3

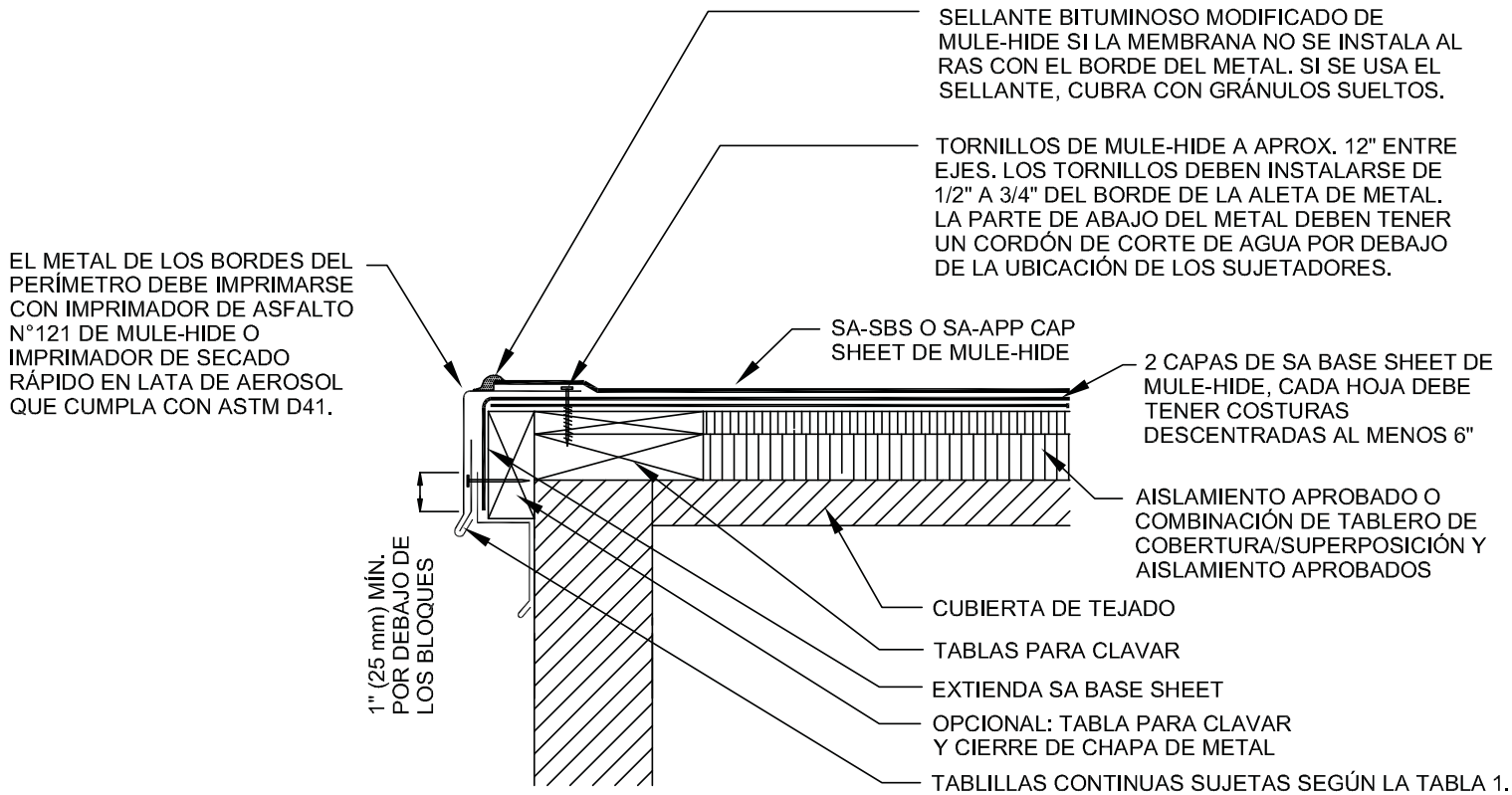

NOTAS:
1. ESTE DETALLE SE DEBE USAR SOLAMENTE EN EL LUGAR EN QUE LA CUBIERTA ESTÉ SUJETA POR EL MURO EXTERIOR.
2. CONSULTE EN LA SECCIÓN DE CHAPAS DE METAL DEL MANUAL DE TECHADO E IMPERMEABILIZACIÓN DE NRCA LAS OPCIONES DE ENSAMBLAJE Y FIJACIÓN PARA CHAPA DE METAL.
3. MULE-HIDE REQUIERE EL USO DE TORNILLOS DE MULE-HIDE PARA ANCLAR EL BORDE DE METAL PARA GARANTÍAS DE 20 AÑOS.

MULE-HIDE REQUIERE 2 CAPAS DE SA BASE SHEET PARA GARANTÍAS DE 20 AÑOS

MULE-HIDE **PRODUCTS CO.,INC.** **2003**	**CUBREJUNTAS DE METAL DE BORDES - OPCIÓN 3** **SISTEMAS BITUMINOSOS MODIFICADOS AUTOADHESIVOS**	**N° DE DETALLE:** **MH-MB-EM3**

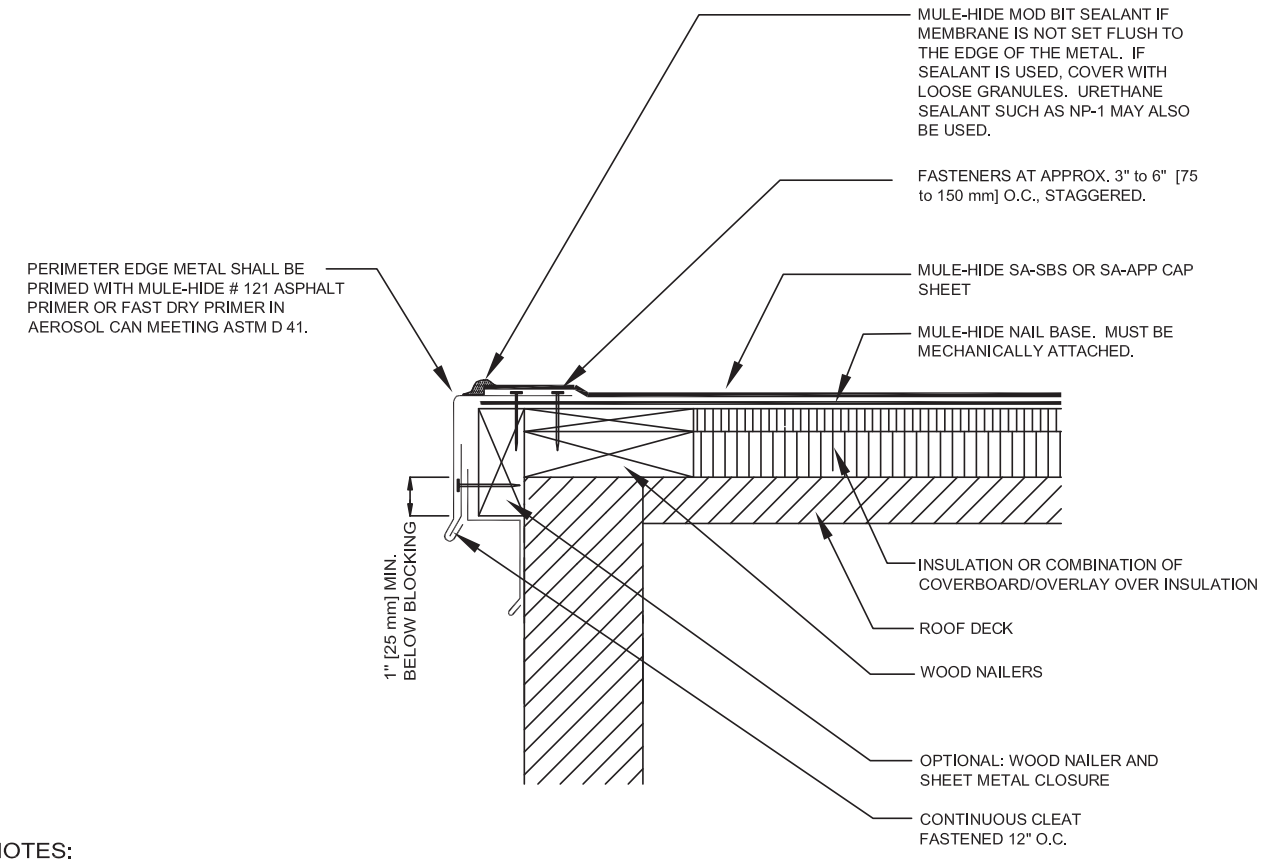

NOTES:

1. THIS DETAIL SHOULD BE USED ONLY WHERE THE DECK IS SUPPORTED BY THE OUTSIDE WALL.
2. REFER TO THE SHEET METAL SECTION OF THE NRCA ROOFING AND WATERPROOFING MANUAL FOR JOINERY AND SECUREMENT OPTIONS FOR SHEET METAL.

MULE-HIDE PRODUCTS CO.,INC. 2003	EDGE METAL FLASHING - OPTION 4	DETAIL NO.: MH-MB-EM4
	SELF-ADHERING MOD BIT SYSTEMS	

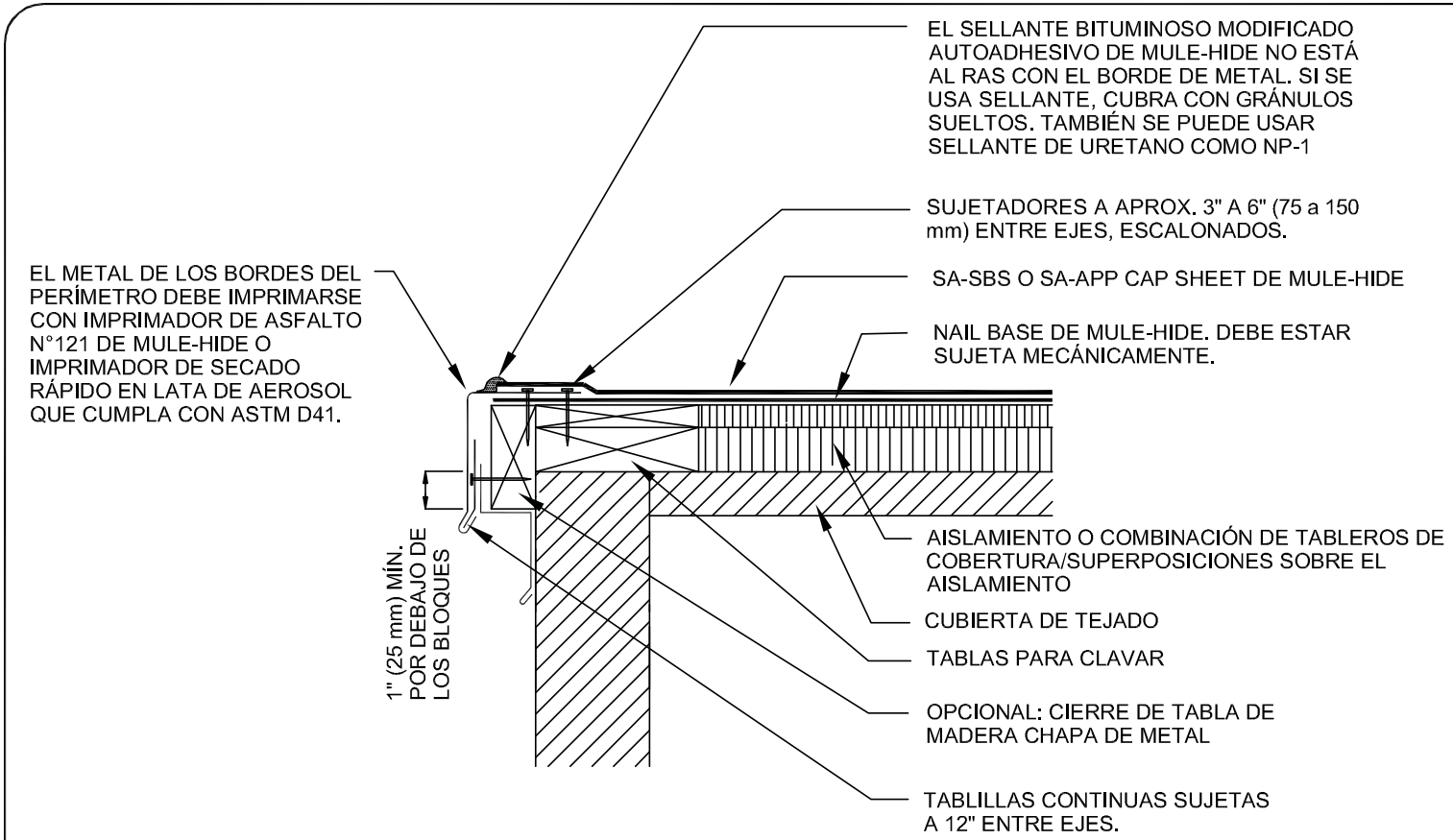

NOTAS:
1. ESTE DETALLE SE DEBE USAR SOLAMENTE EN EL LUGAR EN QUE LA CUBIERTA ESTÉ SUJETA POR EL MURO EXTERIOR.
2. CONSULTE EN LA SECCIÓN DE CHAPAS DE METAL DEL MANUAL DE TECHADO E IMPERMEABILIZACIÓN DE NRCA LAS OPCIONES DE ENSAMBLAJE Y FIJACIÓN PARA CHAPA DE METAL.

MULE-HIDE **PRODUCTS CO.,INC.** **2003**	**CUBREJUNTAS DE METAL DE BORDES - OPCIÓN 4** **SISTEMAS BITUMINOSOS MODIFICADOS AUTOADHESIVOS**	**N° DE DETALLE:** **MH-MB-EM4**

NOTES;
1. ATTACH WOOD NAILER TO WALL/DECK IN ACCORDANCE WITH FMRC GUIDELINES PER SECTION 1-28, REGARDING WIND LOADS TO ROOF SYSTEMS & DECK SECUREMENT.
2. WOOD BLOCKING MAY BE SLOTTED FOR VENTING OF WET-FILL DECKS OR OTHER APPLICABLE CONSTRUCTIONS.
3. THIS DETAIL SHOULD BE USED ONLY WHERE THE DECK IS SUPPORTED BY THE OUTSIDE WALL.
4. REFER SMACNA RECOMMENDATIONS & DETAILS REGARDING METAL THICKNESS & CLEAT REQUIREMENTS.
5. MEMBRANE ENDLAPS MUST BE 6" MINIMUM & FULLY ADHERED TO THE MEMBRANE I\AT ALL LOCATIONS WHERE "FASTLAP" IS NOT PRESENT.

* CONTINUOUS CLEAT IS RECOMMENDED TO BE AT LEAST ONE GAUGE HEAVIER THAN EDGE FLASHING METAL.

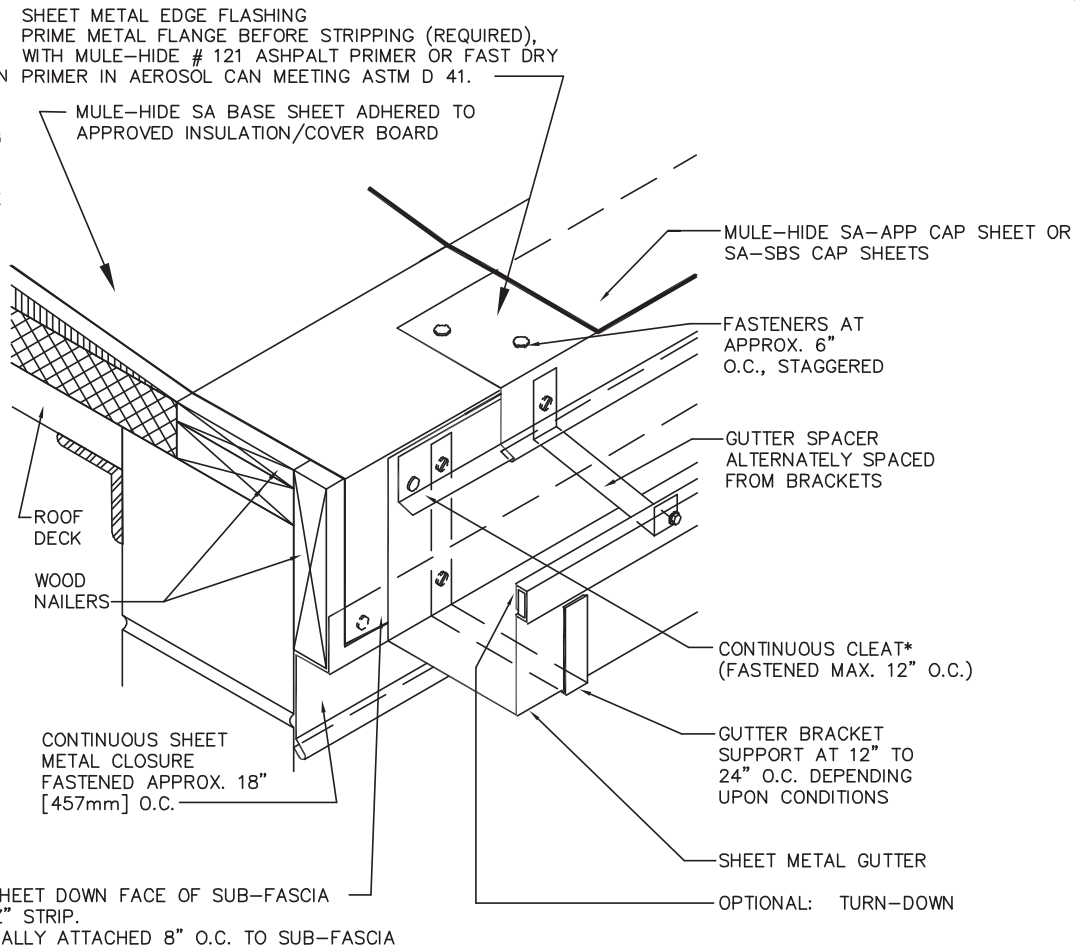

MULE-HIDE PRODUCTS CO.,INC. 2003	GUTTER DETAIL - OPTION 1	DETAIL NO.:
	SELF-ADHERING MOD BIT SYSTEMS	MH-MB-G1

NOTAS:
1. SUJETE LA TABLA DE CLAVAR AL MURO/CUBIERTA DE ACUERDO CON LAS NORMAS DE FMRC SEGÚN LA SECCIÓN 1-28, REFERENTE A CARGAS DEBIDAS AL VIENTO EN SISTEMAS DE TEJADOS Y FIJACIÓ DE CUBIERTAS.
2. SE PUEDEN HACER RANURAS EN LOS BLOQUES DE MADERA PARA VENTILAR CUBIERTAS DE RELLENO HÚMEDO U OTRAS CONSTRUCCIONES CORRESPONDIENTES.
3. ESTE DETALLE DEBE USARSE SOLAMENTE EN EL LUGAR EN QUE LA CUBIERTA ESTÁ SUJETA POR EL MURO EXTERIOR.
4. CONSULTE LAS RECOMENDACIONES Y DETALLES DE SMACNA REFERENTES A LOS REQUISITOS DE ESPESOR DEL METAL Y TABLILLAS.
5. LOS SOLAPES DE LA MEMBRANA DEBEN SER DE 6" COMO MÍNIMO Y ADHERIRSE COMPLETAMENTE A LA MEMBRANA EN TODOS LOS LUGARES DONDE NO HAYA PRESENTE "FASTLAP".

SE RECOMIENDA QUE LAS TABILLAS CONTINUAS TENGAN AL MENOS UNA UNIDAD DE CALIBRE MAYOR QUE EL METAL CUBREJUNTAS DEL BORDE.

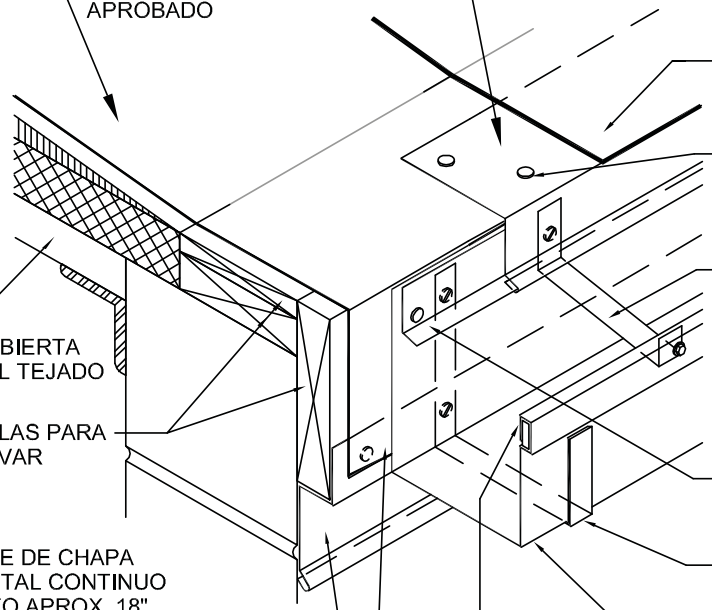

MULE-HIDE PRODUCTS CO.,INC. 2003	**DETALLE DE CANALÓN - OPCIÓN 1**	**N° DE DETALLE:**
	SISTEMAS BITUMINOSOS MODIFICADOS AUTOADHESIVOS	**MH-MB-G1**

NOTES;
1. ATTACH WOOD NAILER TO WALL/DECK IN ACCORDANCE WITH FMRC GUIDELINES PER SECTION 1-28, REGARDING WIND LOADS TO ROOF SYSTEMS & DECK SECUREMENT.
2. WOOD BLOCKING MAY BE SLOTTED FOR VENTING OF WET-FILL DECKS OR OTHER APPLICABLE CONSTRUCTIONS.
3. THIS DETAIL SHOULD BE USED ONLY WHERE THE DECK IS SUPPORTED BY THE OUTSIDE WALL.
4. REFER SMACNA RECOMMENDATIONS & DETAILS REGARDING METAL THICKNESS & CLEAT REQUIREMENTS.
5. MEMBRANE ENDLAPS MUST BE 6" MINIMUM & FULLY ADHERED TO THE MEMBRANE I\AT ALL LOCATIONS WHERE "FASTLAP" IS NOT PRESENT.
6. THE M-H NAIL BASE MUST BE INSTALLED AND MECHANICALLY ATTACHED AS THE INITIAL BASE PLY WHEN INSTALLING THE SELF-ADHERING MEMBRANES OVER NON-APPROVED INSULATIONS, COVERBOARDS OR OVERLAYS.

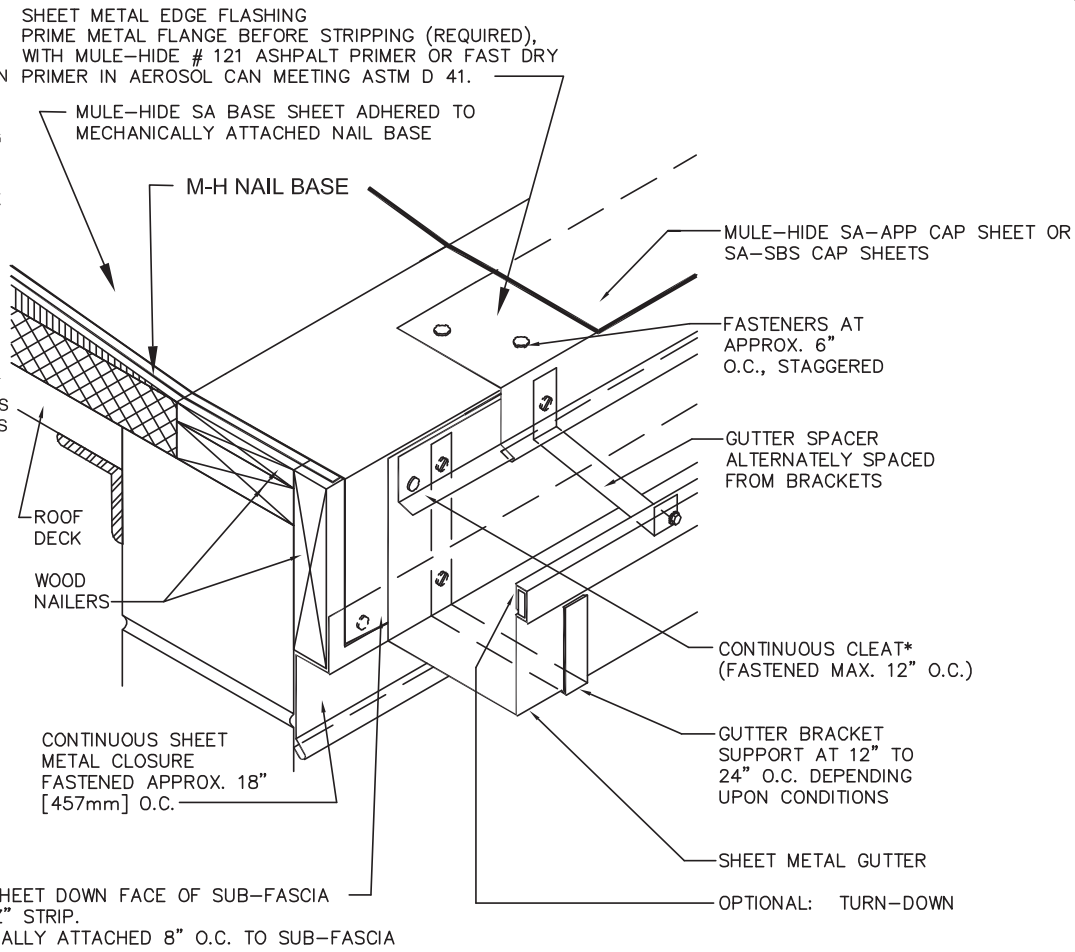

* CONTINUOUS CLEAT IS RECOMMENDED TO BE AT LEAST ONE GAUGE HEAVIER THAN EDGE FLASHING METAL.

MULE-HIDE PRODUCTS CO.,INC. 2003	GUTTER DETAIL - OPTION 2	DETAIL NO.:
	SELF-ADHERING MOD BIT SYSTEMS	MH-MB-G2

NOTAS:
1. SUJETE LA TABLA DE CLAVAR AL MURO/CUBIERTA DE ACUERDO CON LAS NORMAS DE FMRC SEGÚN LA SECCIÓN 1-28, REFERENTE A CARGAS DEBIDAS AL VIENTO EN SISTEMAS DE TEJADOS Y FIJACIÓ DE CUBIERTAS.
2. SE PUEDEN HACER RANURAS EN LOS BLOQUES DE MADERA PARA VENTILAR CUBIERTAS DE RELLENO HÚMEDO U OTRAS CONSTRUCCIONES CORRESPONDIENTES.
3. ESTE DETALLE DEBE USARSE SOLAMENTE EN EL LUGAR EN QUE LA CUBIERTA ESTÁ SUJETA POR EL MURO EXTERIOR.
4. CONSULTE LAS RECOMENDACIONES Y DETALLES DE SMACNA REFERENTES A LOS REQUISITOS DE ESPESOR DEL METAL Y TABLILLAS.
5. LOS SOLAPES DE LA MEMBRANA DEBEN SER DE 6" COMO MÍNIMO Y ADHERIRSE COMPLETAMENTE A LA MEMBRANA EN TODOS LOS LUGARES DONDE NO HAYA PRESENTE "FASTLAP".
6. EL NAIL BASE DE M-H DEBE INSTALARSE Y SUJETARSE MECÁNICAMENTE COMO CAPA DE BASE INICIAL AL INSTALAR LAS MEMBRANAS AUTOADHESIVAS SOBRE AISLAMIENTOS NO APROBADOS, TABLEROS DE COBERTURA O SUPERPOSICIONES.

SE RECOMIENDA QUE LAS TABILLAS CONTINUAS TENGAN AL MENOS UNA UNIDAD DE CALIBRE MAYOR QUE EL METAL CUBREJUNTAS DEL BORDE.

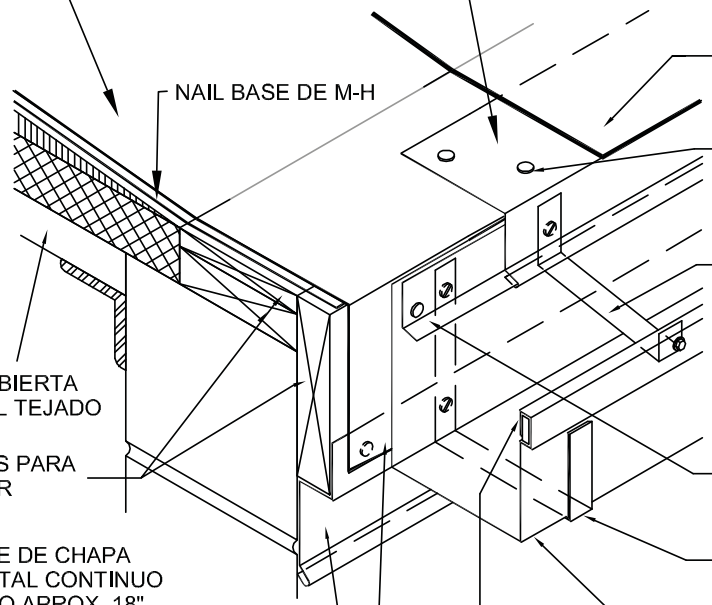

MULE-HIDE PRODUCTS CO.,INC. 2003	**DETALLE DE CANALÓN - OPCIÓN 2**	**N° DE DETALLE:**
	SISTEMAS BITUMINOSOS MODIFICADOS AUTOADHESIVOS	**MH-MB-G2**

NOTES:
1. ATTACH WOOD NAILER TO WALL/DECK IN ACCORDANCE WITH FMRC GUIDELINES AS PER SECTION 1-28, REGARDING WINDLOADS TO ROOF SYSTEMS & DECK SECUREMENT.
2. REFER TO SMACNA RECOMMENDATIONS & DETAILS REGARDING METAL THICKNESS & CLEAT REQUIREMENTS.
3. MEMBRANE ENDLAPS MUST BE 6" MINIMUM & FULLY ADHERED TO MEMBRANE INALL LOCATIONS WHERE "FASTLAP" IS NOT PRESENT.
4. ALL ACCEPTABLE MANSONRY, CONCRETE, METAL & AGED WOOD SUBSTRATES MUST BE PRIMED WITH MULE-HIDE # 121 ASPHALT PRIMER (ASTM D 41).
5. REFER TO MULE-HIDE APPLICATION GUIDELINES AND PRODUCT DATA SHEETS FOR SUITABLE INSULATION TO ACCEPT MULE-HIDE SELF-ADHERING MEMBRANES.
6. INSULATION MUST BE ATTACHED IN ACCORDANCE WITH MULE-HIDE MINIMUM REQUIREMENTS.
7. NON-COMPATIBLE INSULATION SHALL REQUIRE AN APPROVED COVERBOARD TO WHICH THE SA BASE SHEET MAY BE ADHERED. CERTAIN APPROVED COVERBOARDS (UNDERLAYMENTS) MAY REQUIRE PRIMING WITH MULE-HIDE # 121 ASPHALT PRIMER.
8. IF INSTALLING A 20-YR SYSTEM, 2 PLIES OF SA BASE SHEET ARE REQUIRED.

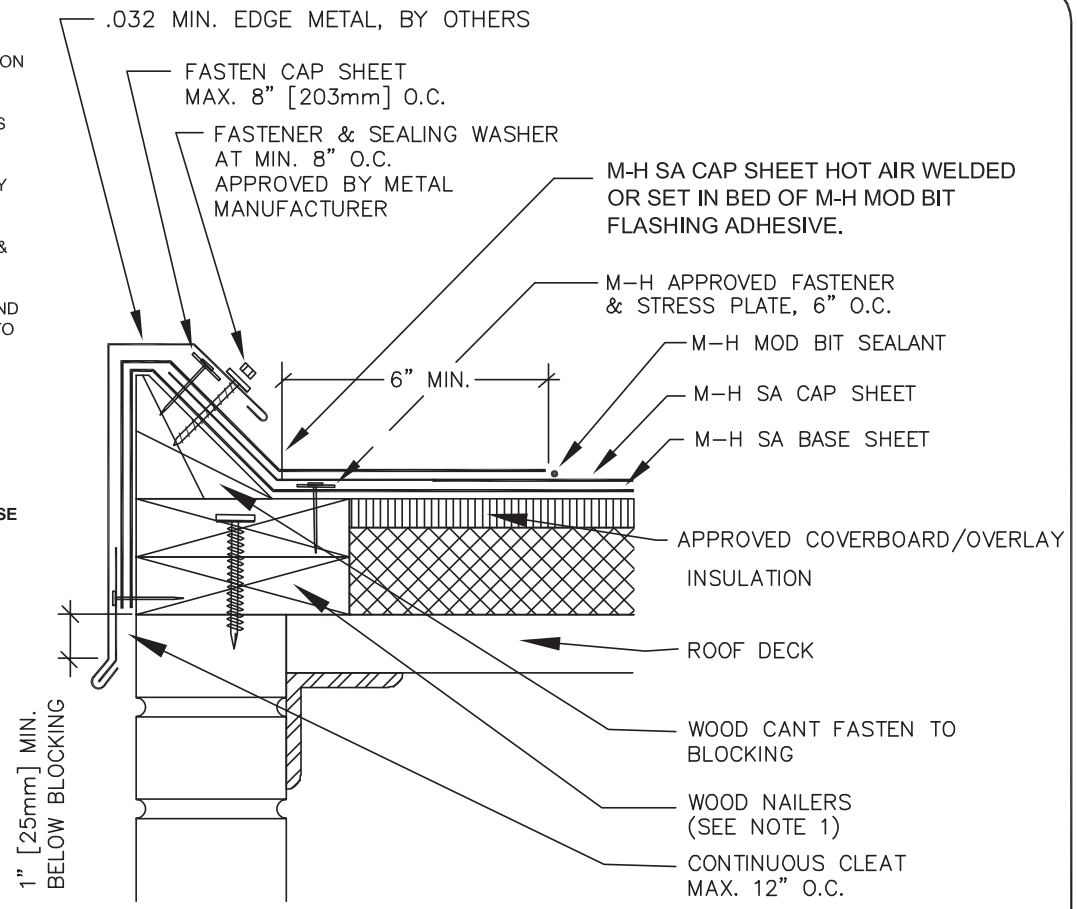

MULE-HIDE PRODUCTS CO.,INC. 2003	GRAVEL STOP - OPTION # 1	DETAIL NO.:
	SELF-ADHERING MOD BIT SYSTEMS	MH-MB-GS1

NOTAS:
1. SUJETE LA TABLA DE CLAVAR AL MURO/CUBIERTA DE ACUERDO CON LAS NORMAS DE FMRC SEGÚN LA SECCIÓN 1-28, REFERENTE A CARGAS DEBIDAS AL VIENTO EN SISTEMAS DE TEJADOS Y FIJACIÓ DE CUBIERTAS.
2. CONSULTE LAS RECOMENDACIONES Y DETALLES DE SMACNA REFERENTES A LOS REQUISITOS DE ESPESOR DEL METAL Y TABLILLAS.
3. LOS SOLAPES DE LA MEMBRANA DEBEN SER DE 6" COMO MÍNIMO Y ADHERIRSE COMPLETAMENTE A LA MEMBRANA EN TODOS LOS LUGARES DONDE NO HAYA PRESENTE "FASTLAP".
4. TODOS LOS SUSTRATOS ACEPTABLES DE MAMPOSTERÍA, HORMIGÓN, METAL Y MADERA CURADA DEBEN IMPRIMARSE CON IMPRIMADOR DE ASFALTO N°121 DE MULE-HIDE (ASTM D 41).
5. CONSULTE LAS NORMAS DE APLICACIÓN DE MULE-HIDE Y LAS HOJAS DE DATOS DE PRODUCTOS EN LO QUE SE REFIERE A AISLAMIENTO ADECUADO PARA INSTALAR LAS MEMBRANAS AUTOADHESIVAS DE MULE-HIDE.
6. EL AISLAMIENTO DEBE SUJETARSE SEGÚN LOS REQUISITOS MÍNIMOS DE MULE-HIDE.
7. EL AISLAMIENTO INCOMPATIBLE REQUIERE UN TABLERO DE COBERTURA APROBADO AL QUE SE PUEDE ADHERIR LA SA BASE SHEET. ES POSIBLE QUE CIERTOS TABLEROS DE COBERTURA (CALZOS) APROBADOS NECESITEN IMPRIMARSE CON IMPRIMADOR DE ASFALTO N°121 DE MULE-HIDE.
8. SI SE INSTALA UN SISTEMA DE 20 AÑOS, SE DEBEN INSTALAR 2 CAPAS DE SA BASE SHEET.

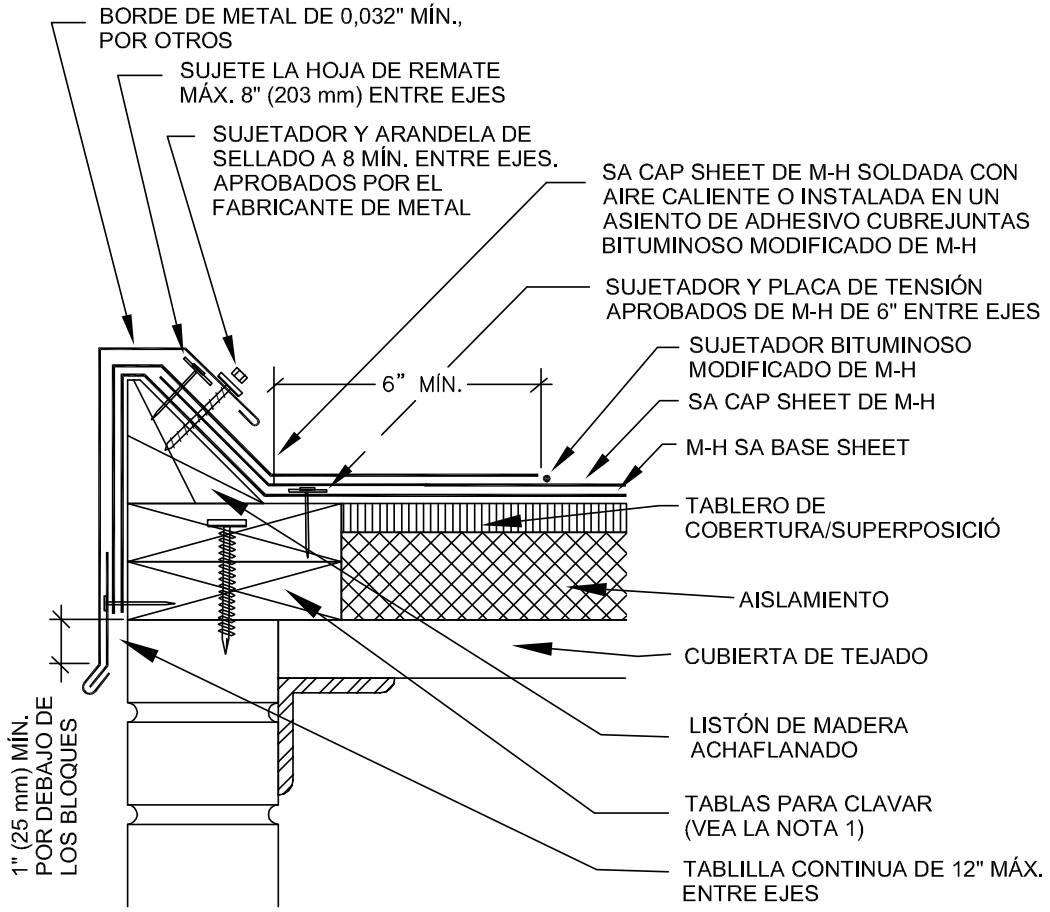

MULE-HIDE PRODUCTS CO.,INC. 2003	**TOPE DE GRAVA - OPCIÓN 1**	**N° DE DETALLE:**
	SISTEMAS BITUMINOSOS MODIFICADOS AUTOADHESIVOS	**MH-MB-GS1**

NOTES:
1. ATTACH WOOD NAILER TO WALL/DECK IN ACCORDANCE WITH FMRC GUIDELINES AS PER SECTION 1-28, REGARDING WINDLOADS TO ROOF SYSTEMS & DECK SECUREMENT.
2. REFER TO SMACNA RECOMMENDATIONS & DETAILS REGARDING METAL THICKNESS & CLEAT REQUIREMENTS.
3. MEMBRANE ENDLAPS MUST BE 6" MINIMUM & FULLY ADHERED TO MEMBRANE INALL LOCATIONS WHERE "FASTLAP" IS NOT PRESENT.
4. ALL ACCEPTABLE MANSONRY, CONCRETE, METAL & AGED WOOD SUBSTRATES MUST BE PRIMED WITH MULE-HIDE # 121 ASPHALT PRIMER (ASTM D 41).
5. INSULATION MUST BE ATTACHED IN ACCORDANCE WITH MULE-HIDE MINIMUM REQUIREMENTS.
6. IF INSTALLING A 15-YR SYSTEM, 1 PLIES OF SA BASE SHEET IS REQUIRED OVER THE NAIL BASE.
7. IF INSTALLING A 20-YR SYSTEM, 2 PLIES OF SA BASE SHEET ARE REQUIRED OVER THE NAIL BASE.

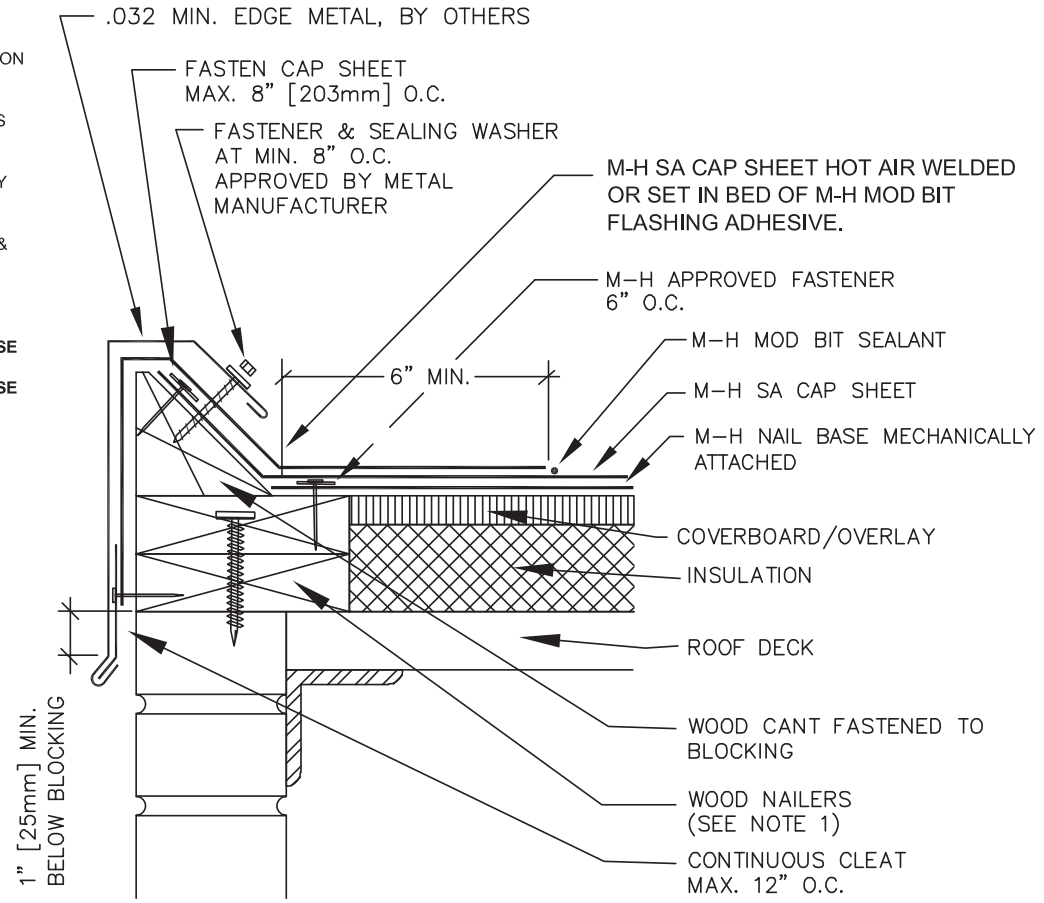

MULE-HIDE PRODUCTS CO.,INC. 2003	**GRAVEL STOP - OPTION 2**	**DETAIL NO.:**
	SELF-ADHERING MOD BIT SYSTEMS	**MH-MB-GS2**

NOTAS:
1. SUJETE LA TABLA DE CLAVAR AL MURO/CUBIERTA DE ACUERDO CON LAS NORMAS DE FMRC SEGÚN LA SECCIÓN 1-28, REFERENTE A CARGAS DEBIDAS AL VIENTO EN SISTEMAS DE TEJADOS Y FIJACIÓN DE CUBIERTAS.
2. CONSULTE LAS RECOMENDACIONES Y DETALLES DE SMACNA REFERENTES A LOS REQUISITOS DE ESPENSOR DEL METAL Y TABLILLAS.
3. LOS SOLAPES DE LA MEMBRANA DEBEN SER DE 6" COMO MÍNIMO Y ADHERIRSE COMPLETAMENTE A LA MEMBRANA EN TODOS LOS LUGARES DONDE NO HAYA PRESENTE "FASTLAP".
4. TODOS LOS SUSTRATOS ACEPTABLES DE MAMPOSTERÍA, HORMIGÓN, METAL Y MADERA CURADA DEBEN IMPRIMARSE CON IMPRIMADOR DE ASFALTO N°121 DE MULE-HIDE (ASTM D 41).
5. EL AISLAMIENTO DEBE SUJETARSE DE ACUERDO CON LOS REQUISITOS MÍNIMOS DE MULE-HIDE.
6. SI SE INSTALA UN SISTEMA DE 15 AÑOS, SE DEBE INSTALAR 1 CAPA DE SA BASE SHEET SOBRE LA NAIL BASE.
7. SI SE INSTALA UN SISTEMA DE 20 AÑOS, SE DEBEN INSTALAR 2 CAPAS DE SA BASE SHEET SOBRE LA NAIL BASE.

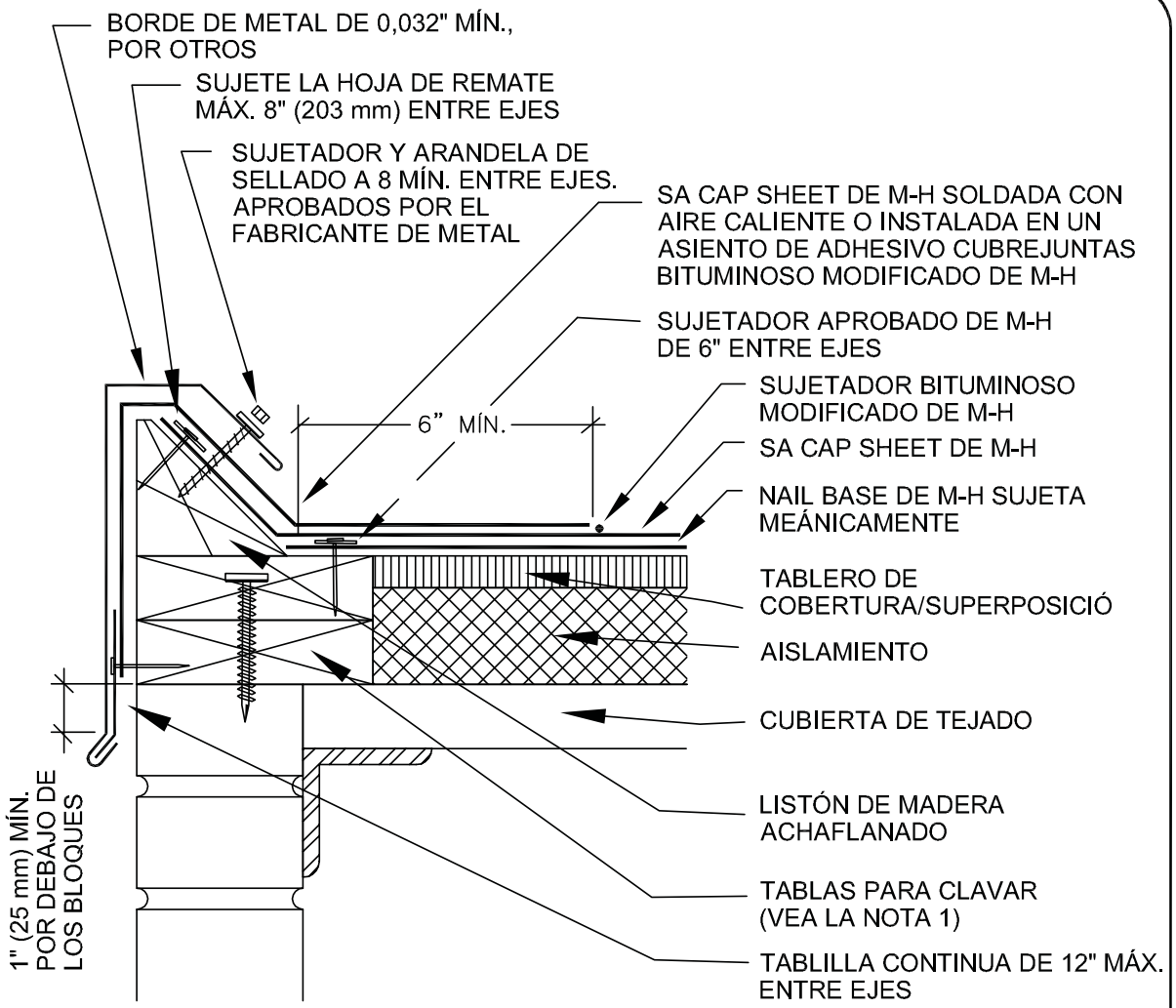

MULE-HIDE PRODUCTS CO.,INC. 2003	**TOPE DE GRAVA - OPCIÓN 2**	**N° DE DETALLE:**
	SISTEMAS BITUMINOSOS MODIFICADOS AUTOADHESIVOS	**MH-MB-GS2**

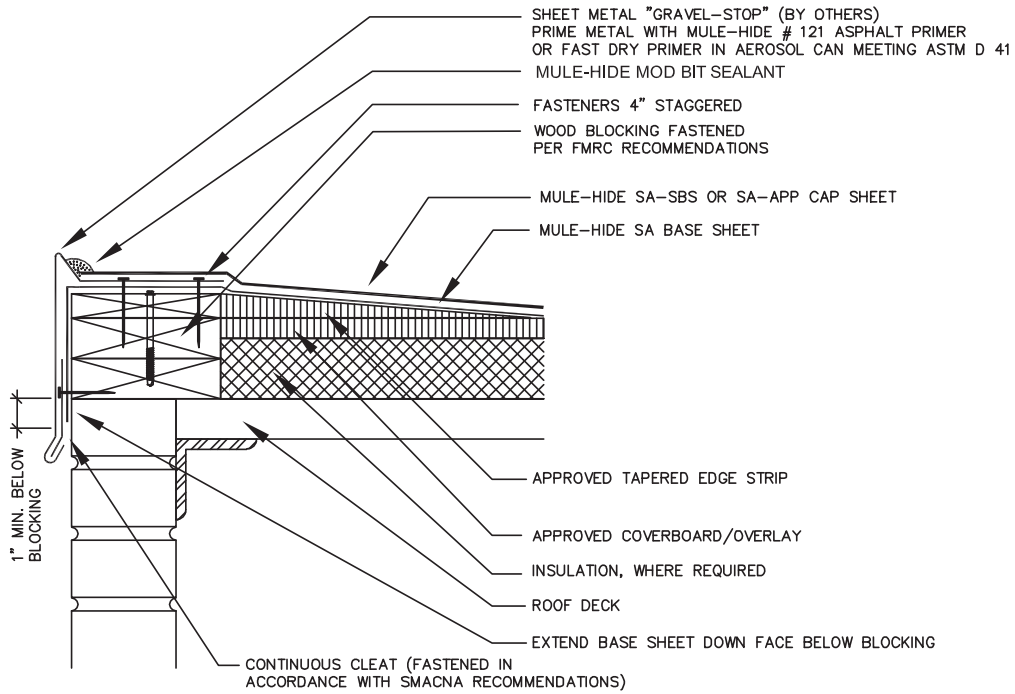

NOTES:
1. ATTACH WOOD NAILER TO WALL/DECK IN ACCORDANCE WITH FMRC GUIDLINES, AS PER SECTION 1–28, REGARDING WINDLOADS TO ROOF SYSTEMS & DECK SECUREMENT.
2. WOOD BLOCKING MAY BE SLOTTED FOR VENTING OF WET–FILL DECKS OR OTHER APPLICABLE CONSTRUCTIONS
3. THIS DETAIL SHOULD BE USED ONLY WHERE THE DECK IS SUPPORTED BY THE OUTSIDE WALL
4. REFER TO SMACNA RECOMMENDATIONS & DETAILS REGARDING METAL THICKNESS & CLEAT REQUIREMENTS
5. MEMBRANE ENDLAPS MUST BE 6" MINIMUM & FULLY ADHERED AT ALL MEMBRANE IN LOCATIONS WHERE "FAST LAP" IS NOT PRESENT
6. IF INSTALLING A 20–YR SYSTEM, 2 PLIES OF SA BASE SHEET MUST BE INSTALLED.

MULE-HIDE PRODUCTS CO.,INC. 2003	GRAVEL STOP - OPTION 3	DETAIL NO.:
	SELF-ADHERING MOD BIT SYSTEMS	MH-MB-GS3

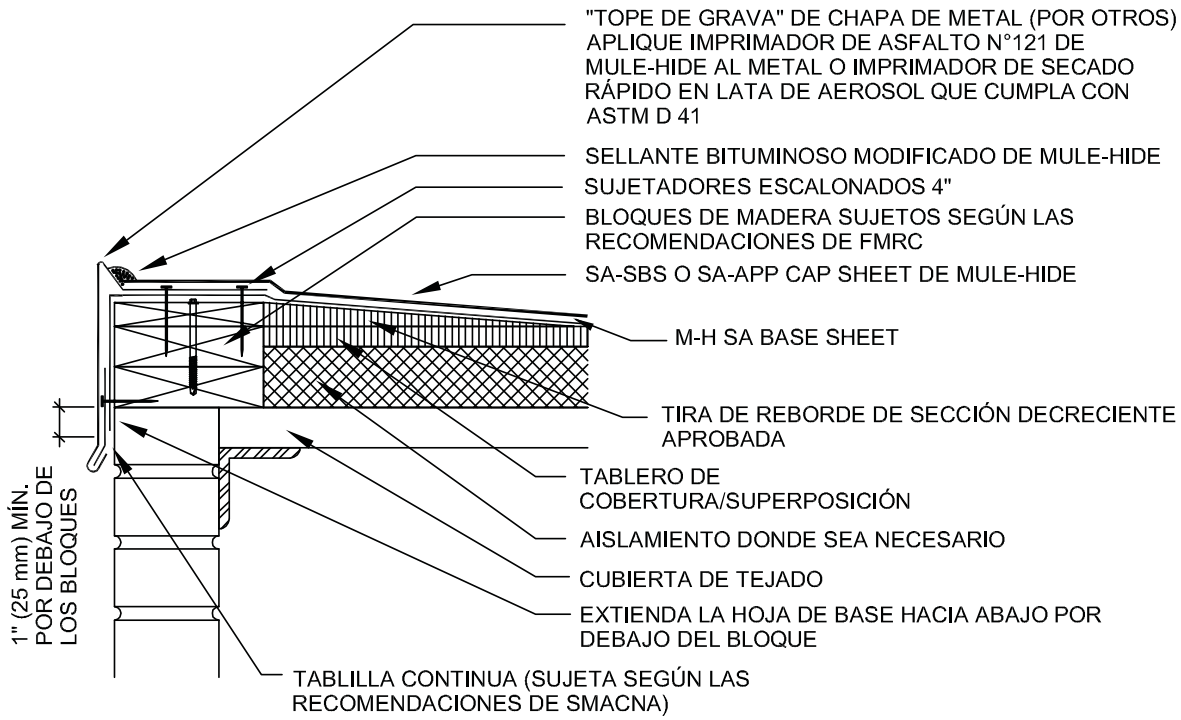

NOTAS:
1. SUJETE LA TABLA DE CLAVAR AL MURO/CUBIERTA DE ACUERDO CON LAS NORMAS DE FMRC SEGÚN LA SECCIÓN 1-28, REFERENTE A CARGAS DEBIDAS AL VIENTO EN SISTEMAS DE TEJADOS Y FIJACIÓN DE CUBIERTAS.
2. SE PUEDEN HACER RANURAS EN LOS BLOQUES DE MADERA PARA VENTILAR CUBIERTAS DE RELLENO HÚMEDO U OTRAS CONSTRUCCIONES CORRESPONDIENTES.
3. ESTE DETALLE DEBE USARSE SOLAMENTE EN EL LUGAR EN QUE LA CUBIERTA ESTÁ SUJETA POR EL MURO EXTERIOR.
4. CONSULTE LAS RECOMENDACIONES Y DETALLES DE SMACNA REFERENTES A LOS REQUISITOS DE ESPESOR DEL METAL Y TABLILLAS.
5. LOS SOLAPES DE LA MEMBRANA DEBEN SER DE 6" COMO MÍNIMO Y ADHERIRSE COMPLETAMENTE A LA MEMBRANA EN TODOS LOS LUGARES DONDE NO HAYA PRESENTE "FASTLAP".
6. SI SE INSTALA UN SISTEMA DE 20 AÑOS, SE DEBEN INSTALAR 2 CAPAS DE SA BASE SHEET.

MULE-HIDE **PRODUCTS CO.,INC.** **2003**	**TOPE DE GRAVA - OPCIÓN 3** **SISTEMAS BITUMINOSOS MODIFICADOS AUTOADHESIVOS**	**N° DE DETALLE:** **MH-MB-GS3**

LOW PARAPET WALL FLASHING
HEIGHT NOT TO EXCEED 24"

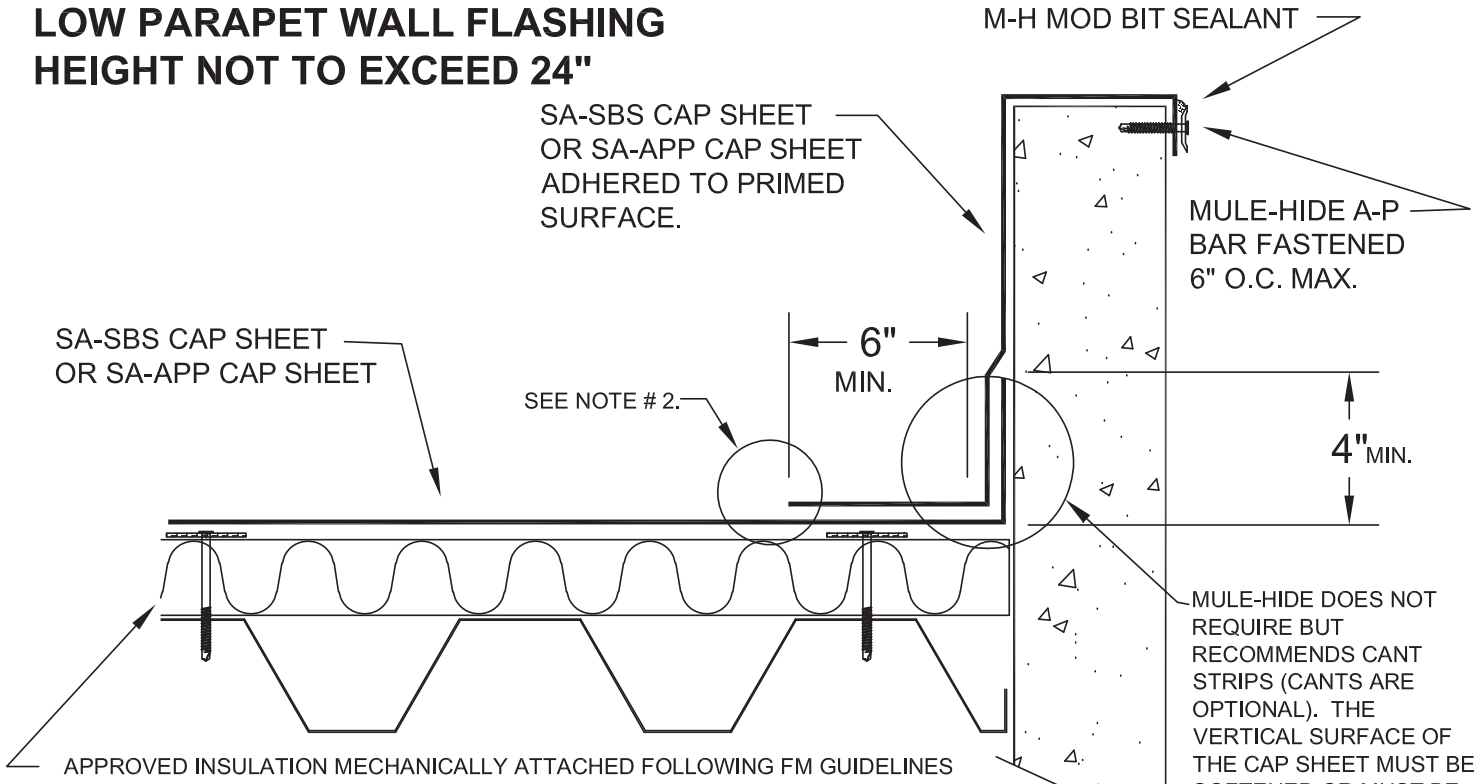

NOTES:

1. VERTICAL SURFACES SUCH AS MASONRY, CONCRETE, AGED WOOD OR METAL SHALL BE PRIMED WITH MULE-HIDE # 121 ASPHALT PRIMER.

2. FLASHING MATERIAL MAY BE SET IN A BED OF MULE-HIDE MOD BIT FLASHING ADHESIVE OR MAY BE HOT AIR WELDED TO FIELD SHEET. IF HOT AIR WELDING, ENTIRE 6" WIDE SEAM MUST BE SEALED.

MULE-HIDE **PRODUCTS CO.,INC.** **2003**	**BASE FLASHING - OPTION 1** **SELF-ADHERING MOD BIT SYSTEMS**	**DETAIL NO.:** **MH-MB-BF1**

CUBREJUNTAS DE PRETIL
BAJO DE 24" COMO MÁXIMO

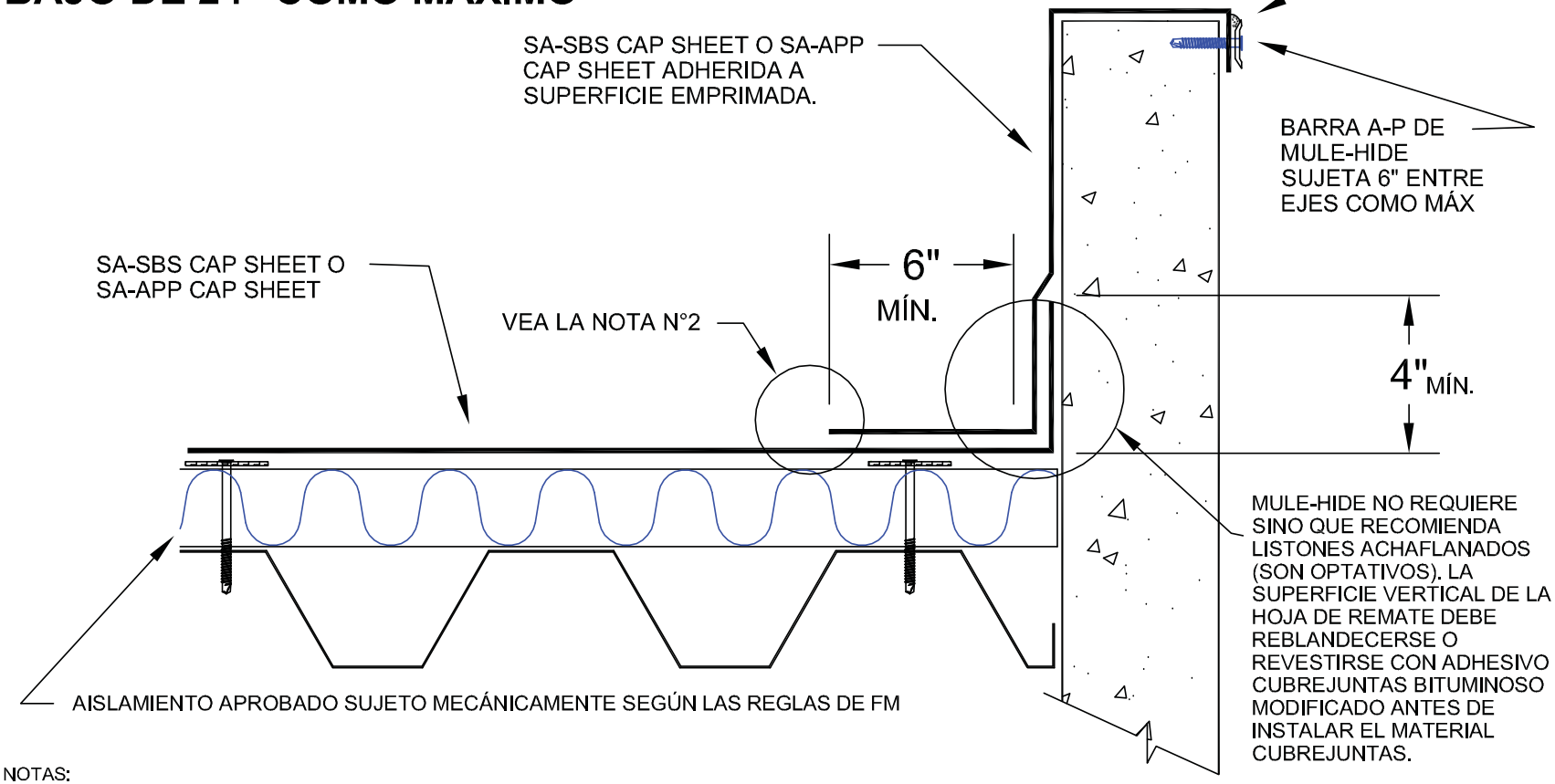

NOTAS:
1. LAS SUPERFICIES VERTICALES TALES COMO MAMPOSTERÍA, HORMIGÓN, MADERA CURADA O METAL DEBEN IMPRIMARSE CON IMPRIMADOR DE ASFALTO N°121 DE MULE-HIDE.
2. EL MATERIAL CUBREJUNTAS PUEDE FIJARSE EN UN ASIENTO DE ADHESIVO CUBREJUNTAS BITUMINOSO MODIFICADO O PUEDE SOLDARSE EN CALIENTE A LA HOJA DE LA OBRA. SI SE SUELDA CON AIRE CALIENTE, SE DEBE SELLAR TODA LA COSTURA DE 6" DE ANCHO.

MULE-HIDE PRODUCTS CO.,INC. 2003	CUBREJUNTAS DE BASE - OPCIÓN 1	N° DE DETALLE:
	SISTEMAS BITUMINOSOS MODIFICADOS AUTOADHESIVOS	MH-MB-BF1

LOW PARAPET WALL FLASHING
HEIGHT NOT TO EXCEED 24"

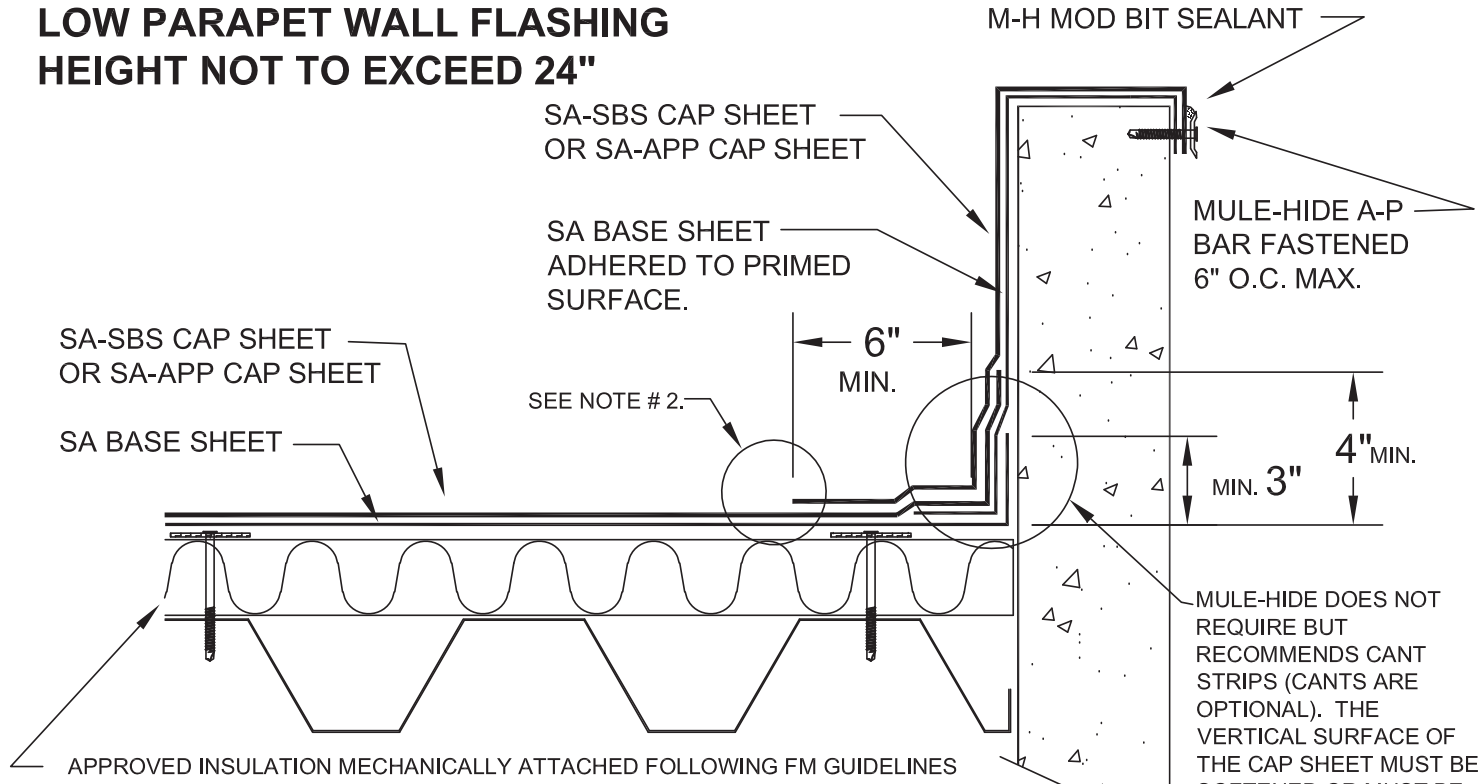

NOTES:

1. VERTICAL SURFACES SUCH AS MASONRY, CONCRETE, AGED WOOD OR METAL SHALL BE PRIMED WITH MULE-HIDE # 121 ASPHALT PRIMER.

2. FLASHING MATERIAL MAY BE SET IN A BED OF MULE-HIDE MOD BIT FLASHING ADHESIVE OR MAY BE HOT AIR WELDED TO FIELD SHEET. IF HOT AIR WELDING, ENTIRE 6" WIDE SEAM MUST BE SEALED.

MULE-HIDE **PRODUCTS CO.,INC.** **2003**	**BASE FLASHING - OPTION 2** **SELF-ADHERING MOD BIT SYSTEMS**	**DETAIL NO.:** **MH-MB-BF2**

CUBREJUNTAS DE PRETIL
BAJO DE 24" COMO MÁXIMO

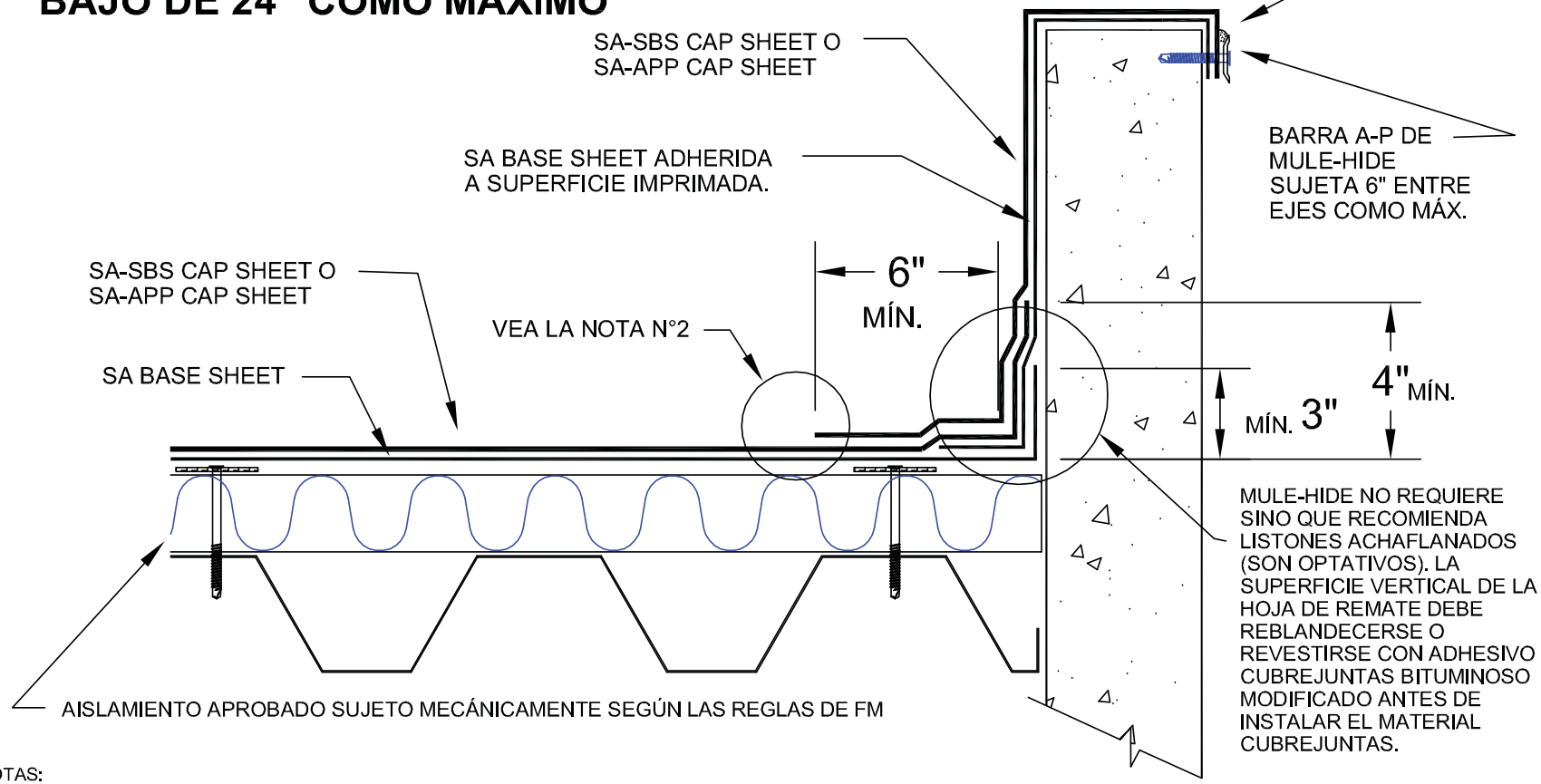

NOTAS:
1. LAS SUPERFICIES VERTICALES TALES COMO MAMPOSTERÍA, HORMIGÓN, MADERA CURADA O METAL DEBEN IMPRIMARSE CON IMPRIMADOR DE ASFALTO N°121 DE MULE-HIDE.
2. EL MATERIAL CUBREJUNTAS PUEDE FIJARSE EN UN ASIENTO DE ADHESIVO CUBREJUNTAS BITUMINOSO MODIFICADO O PUEDE SOLDARSE EN CALIENTE A LA HOJA DE LA OBRA. SI SE SUELDA CON AIRE CALIENTE, SE DEBE SELLAR TODA LA COSTURA DE 6" DE ANCHO.

MULE-HIDE PRODUCTS CO.,INC. 2003	CUBREJUNTAS DE BASE - OPCIÓN 2	N° DE DETALLE:
	SISTEMAS BITUMINOSOS MODIFICADOS AUTOADHESIVOS	MH-MB-BF2

LOW PARAPET WALL FLASHING
HEIGHT NOT TO EXCEED 24"

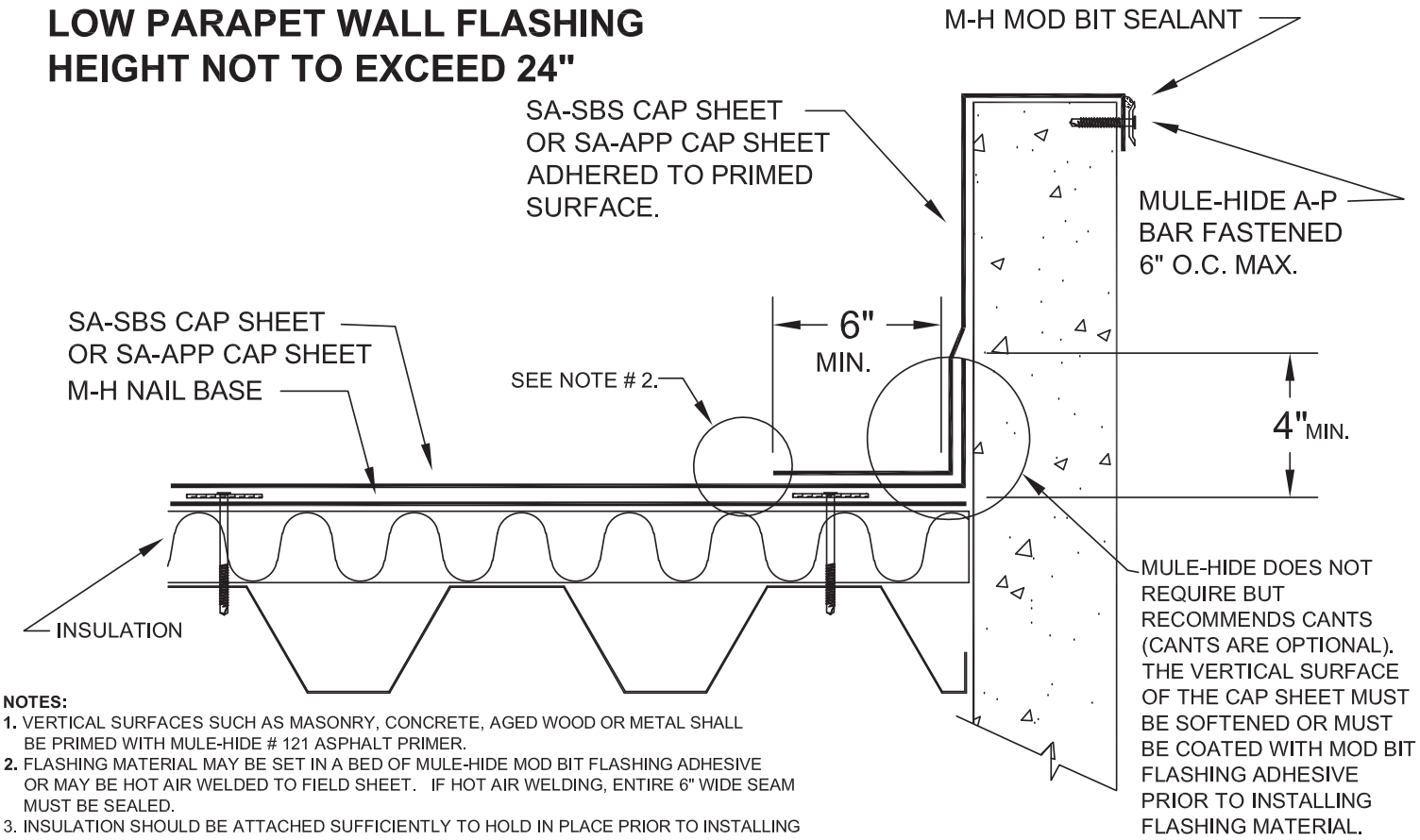

NOTES:

1. VERTICAL SURFACES SUCH AS MASONRY, CONCRETE, AGED WOOD OR METAL SHALL BE PRIMED WITH MULE-HIDE # 121 ASPHALT PRIMER.
2. FLASHING MATERIAL MAY BE SET IN A BED OF MULE-HIDE MOD BIT FLASHING ADHESIVE OR MAY BE HOT AIR WELDED TO FIELD SHEET. IF HOT AIR WELDING, ENTIRE 6" WIDE SEAM MUST BE SEALED.
3. INSULATION SHOULD BE ATTACHED SUFFICIENTLY TO HOLD IN PLACE PRIOR TO INSTALLING THE NAIL BASE.
4. NAIL BASE SHALL BE MECHANICALLY ATTACHED IN COMPLIANCE WITH FM ATTACHMENT GUIDELINES. THE MINIMUM ATTACHMENT PATTERN IS FM 1-60. REFER TO DETAIL: MH-MB-NB-FM 1-60.

MULE-HIDE PRODUCTS CO.,INC. 2003	**BASE FLASHING - OPTION 3** **SELF-ADHERING MOD BIT SYSTEMS**	**DETAIL NO.:** **MH-MB-BF3**

CUBREJUNTAS DE PRETIL
BAJO DE 24" COMO MÁXIMO

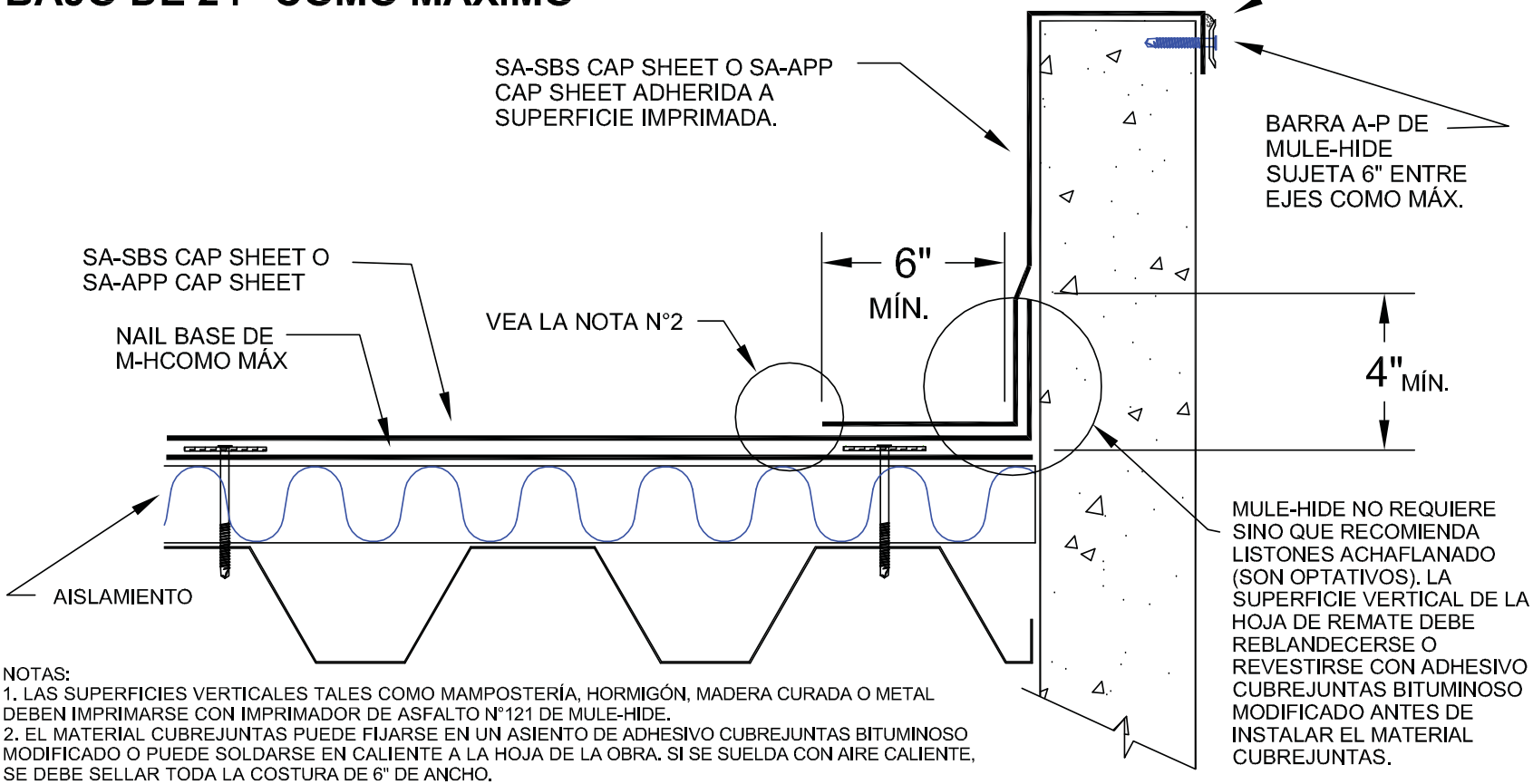

NOTAS:
1. LAS SUPERFICIES VERTICALES TALES COMO MAMPOSTERÍA, HORMIGÓN, MADERA CURADA O METAL DEBEN IMPRIMARSE CON IMPRIMADOR DE ASFALTO N°121 DE MULE-HIDE.
2. EL MATERIAL CUBREJUNTAS PUEDE FIJARSE EN UN ASIENTO DE ADHESIVO CUBREJUNTAS BITUMINOSO MODIFICADO O PUEDE SOLDARSE EN CALIENTE A LA HOJA DE LA OBRA. SI SE SUELDA CON AIRE CALIENTE, SE DEBE SELLAR TODA LA COSTURA DE 6" DE ANCHO.
3. EL AISLAMIENTO DEBE SUJETARSE MECÁNICAMENTE LO SUFICIENTE PARA MANTENER EN POSICIÓN ANTES DE INSTALAR LA NAIL BASE.
4. LA NAIL BASE DEBE SUJETARSE MECÁNICAMENTE PARA CUMPLIR CON LAS GUÍAS DE SUJECIÓN DE FM. LA CONFIGURACIÓN DE SUJECIÓN MÍNIMA ES FM 1-60. CONSULTE ELDETALLE: MH-MB-NB-FM 1-60.

MULE-HIDE PRODUCTS CO.,INC. 2003	CUBREJUNTAS DE BASE - OPCIÓN 3	N° DE DETALLE:
	SISTEMAS BITUMINOSOS MODIFICADOS AUTOADHESIVOS	MH-MB-BF3

LOW PARAPET WALL FLASHING HEIGHT NOT TO EXCEED 24"

NOTE: 20-YR WARRANTIES REQUIRE 2 PLIES OF SA BASE SHEET ON THE FIELD OF THE ROOF AND 1 PLY OF BASE SHEET ON ALL VERTICAL SURFACES.

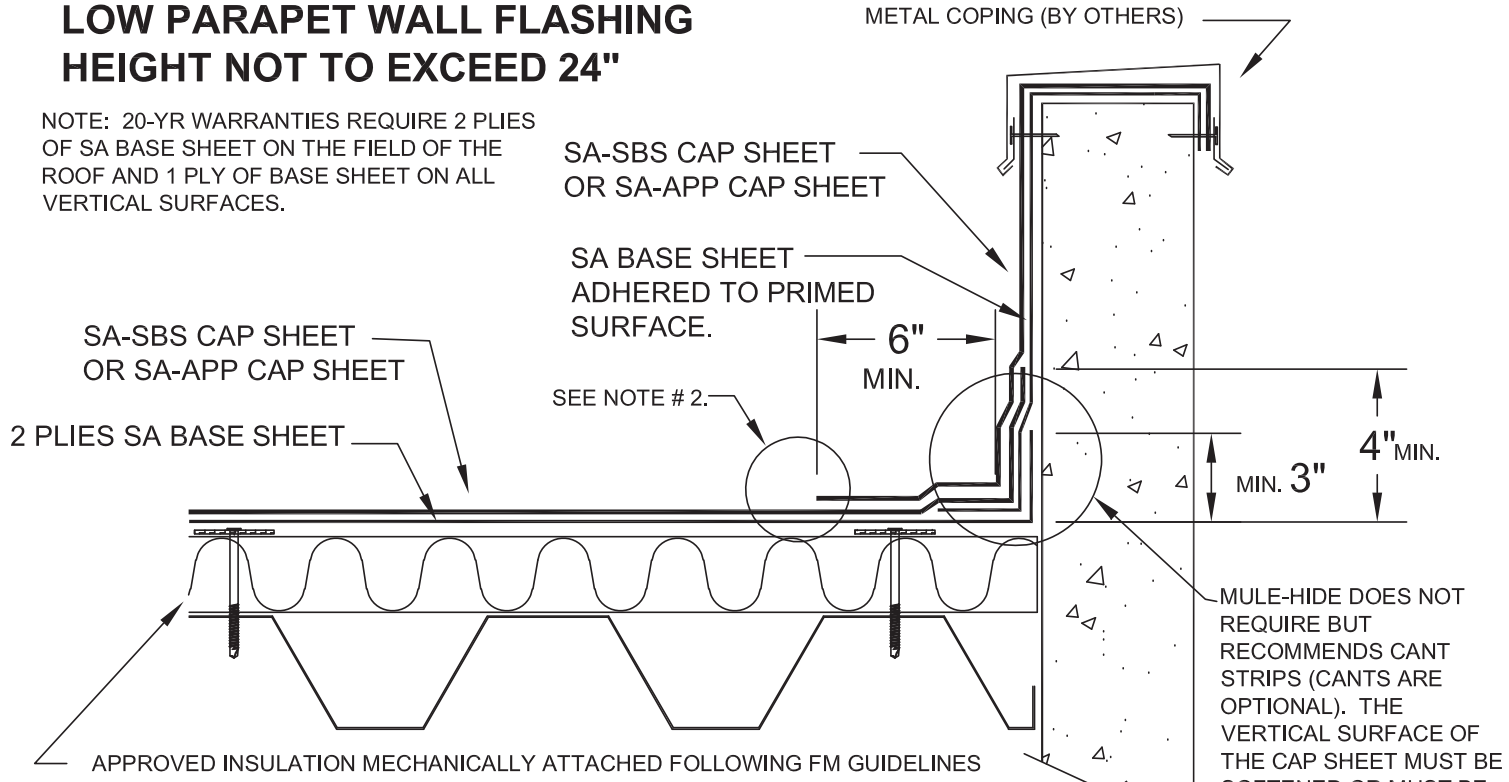

NOTES:

1. VERTICAL SURFACES SUCH AS MASONRY, CONCRETE, AGED WOOD OR METAL SHALL BE PRIMED WITH MULE-HIDE # 121 ASPHALT PRIMER.

2. FLASHING MATERIAL MAY BE SET IN A BED OF MULE-HIDE MOD BIT FLASHING ADHESIVE OR MAY BE HOT AIR WELDED TO FIELD SHEET. IF HOT AIR WELDING, ENTIRE 6" WIDE SEAM MUST BE SEALED.

MULE-HIDE PRODUCTS CO.,INC. 2003	**BASE FLASHING - OPTION 4**	**DETAIL NO.:**
	SELF-ADHERING MOD BIT SYSTEMS	**MH-MB-BF4**

CUBREJUNTAS DE PRETIL BAJO DE 24" COMO MÁXIMO

NOTA: LAS GARANTÍAS DE 20 AÑOS REQUIEREN 2 CAPAS DE SA BASE SHEET EN EL TECHO Y 1 CAPA DE HOJA BASE EN TODAS LAS SUPERFICIES VERTICALES.

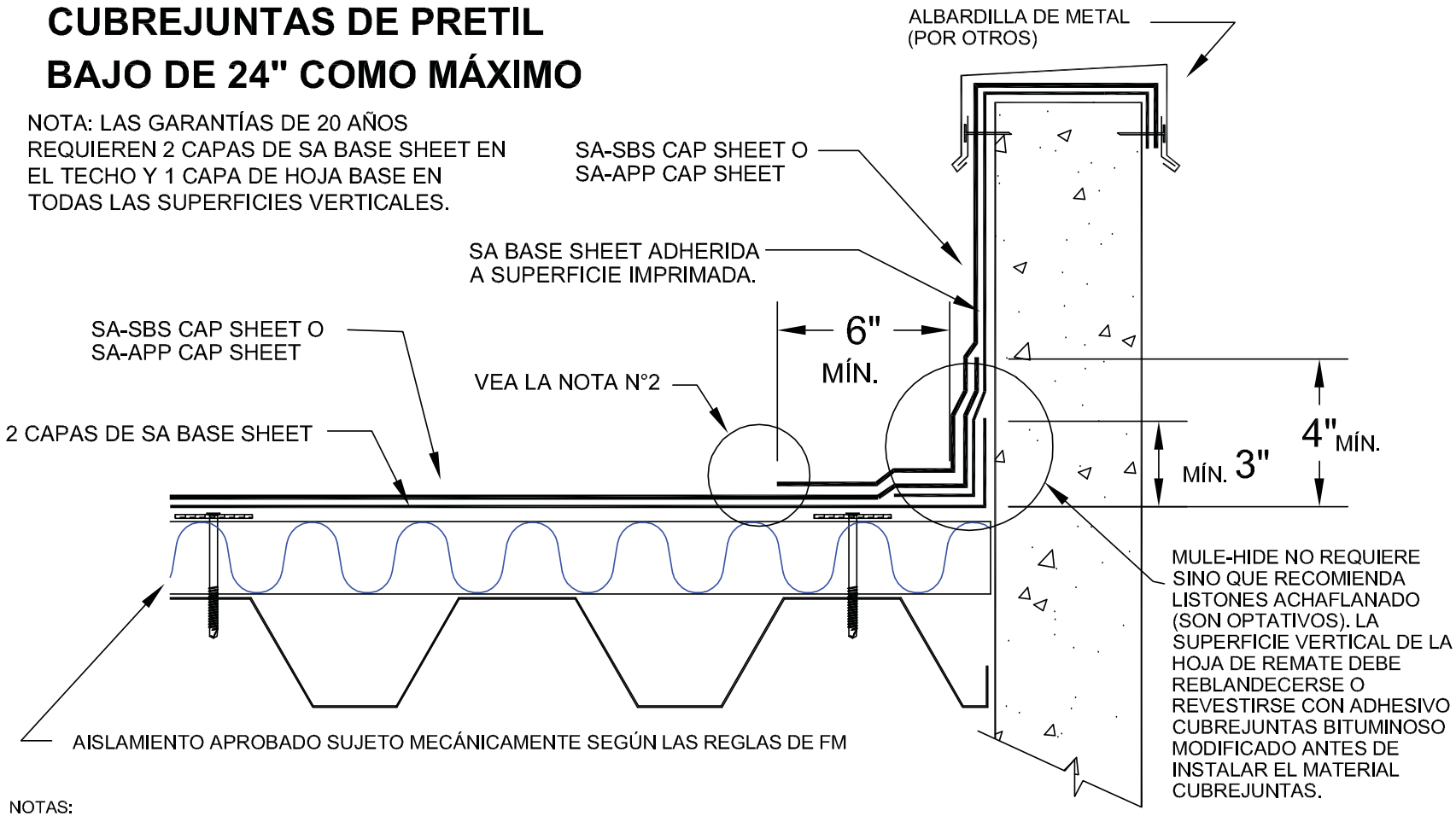

NOTAS:
1. LAS SUPERFICIES VERTICALES TALES COMO MAMPOSTERÍA, HORMIGÓN, MADERA CURADA O METAL DEBEN IMPRIMARSE CON IMPRIMADOR DE ASFALTO N°121 DE MULE-HIDE.
2. EL MATERIAL CUBREJUNTAS PUEDE FIJARSE EN UN ASIENTO DE ADHESIVO CUBREJUNTAS BITUMINOSO MODIFICADO O PUEDE SOLDARSE EN CALIENTE A LA HOJA DE LA OBRA. SI SE SUELDA CON AIRE CALIENTE, SE DEBE SELLAR TODA LA COSTURA DE 6" DE ANCHO.

MULE-HIDE PRODUCTS CO.,INC. 2003	CUBREJUNTAS DE BASE - OPCIÓN 4	N° DE DETALLE:
	SISTEMAS BITUMINOSOS MODIFICADOS AUTOADHESIVOS	MH-MB-BF4

PARAPET WALL FLASHING HEIGHT EXCEEDING 30"

MAXIMUM WALL HEIGHT WITHOUT INTERMITTENT FASTENING IS 33" (WHEN CANTS ARE NOT INSTALLED). FOR WALLS HIGHER THAN 30", INTERMITTENT FASTENING IS EVERY 33" TO 36" MAXIMUM DEPENDING ON TYPE OF FASTENERS USED. IF ATTACHING WITH CAP NAILS THE SEAM WIDTH SHALL BE 3". IF USING INSULATION PLATES AND FASTENERS, THE SEAM WIDTH SHALL BE 6". FASTENERS SHALL BE SPACED A MAXIMUM OF 6" ON CENTER.

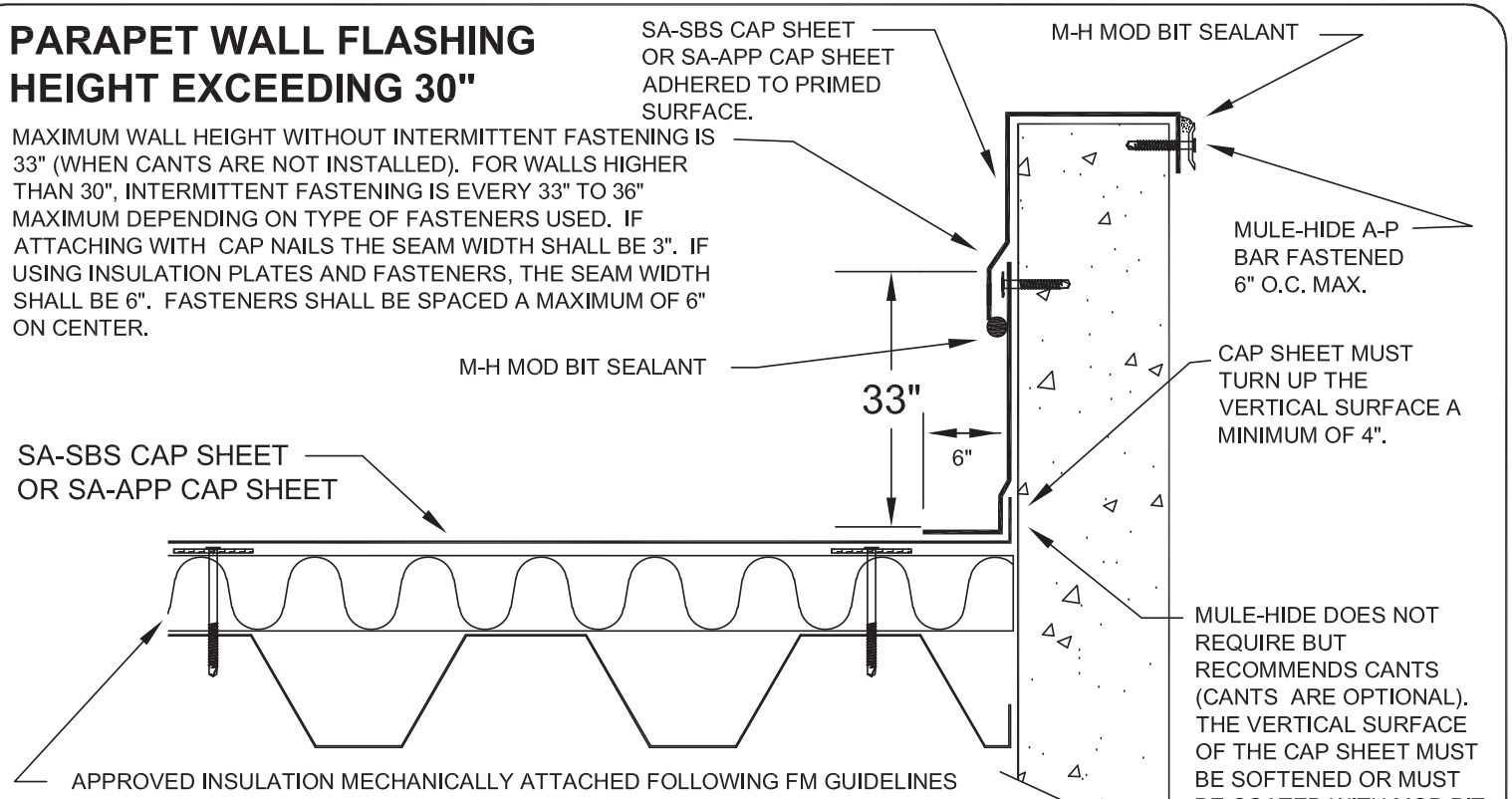

NOTES:

1. VERTICAL SURFACES SUCH AS MASONRY, CONCRETE, AGED WOOD OR METAL SHALL BE PRIMED WITH MULE-HIDE # 121 ASPHALT PRIMER.

2. FLASHING MATERIAL MAY BE SET IN A BED OF MULE-HIDE MOD BIT FLASHING ADHESIVE OR MAY BE HOT AIR WELDED TO FIELD SHEET. IF HOT AIR WELDING, ENTIRE 6" WIDE SEAM MUST BE SEALED.

MULE-HIDE PRODUCTS CO.,INC. 2003	**BASE FLASHING - OPTION 5**	**DETAIL NO.:**
	SELF-ADHERING MOD BIT SYSTEMS	**MH-MB-BF5**

CUBREJUNTAS DE PRETIL DE 30" COMO MÁXIMO

LA ALTURA MÁXIMA DEL MURO SIN SUJECIÓN INTERMITENTE ES DE 33" (CUANDO NO HAY LISTONES ACHAFLANADOS INSTALADOS). PARA MUROS DE MÁS 30", LA SUJECIÓN INTERMITENTE ES CADA 33" A 36" COMO MÁXIMO DEPENDIENDO DEL TIPO DE SUJETADORES USADOS. SI SE SUJETAN CON CLAVOS DE REMATE, EL ANCHO DE LA COSTURA DEBE SER DE 3". SI SE USAN PLACAS DE AISLAMIENTO Y SUJETADORES, EL ANCHO DE LA COSTURA DEBE SER DE 6". LOS SUJETADORES DEBEN ESTAR SEPARADOS UN MÁXIMO DE 6" ENTRE EJES.

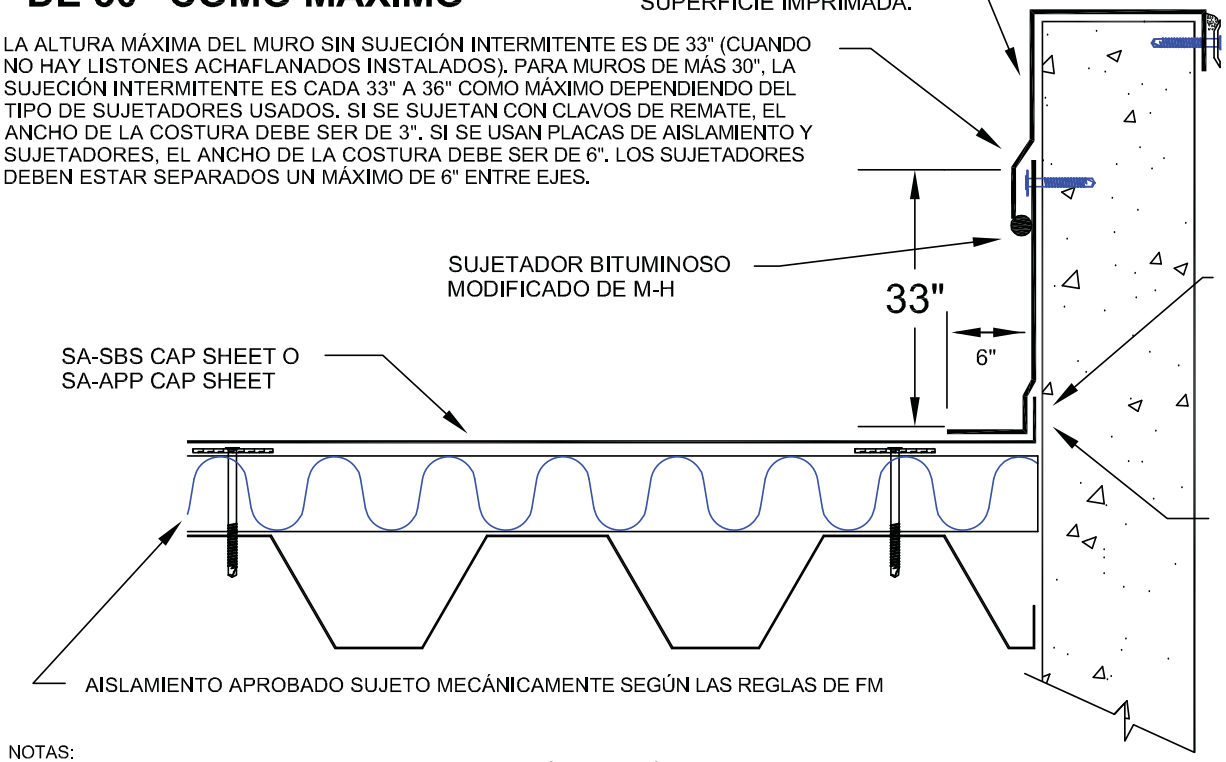

NOTAS:
1. LAS SUPERFICIES VERTICALES TALES COMO MAMPOSTERÍA, HORMIGÓN, MADERA CURADA O METAL DEBEN IMPRIMARSE CON IMPRIMADOR DE ASFALTO N°121 DE MULE-HIDE.
2. EL MATERIAL CUBREJUNTAS PUEDE FIJARSE EN UN ASIENTO DE ADHESIVO CUBREJUNTAS BITUMINOSO MODIFICADO O PUEDE SOLDARSE EN CALIENTE A LA HOJA DE LA OBRA. SI SE SUELDA CON AIRE CALIENTE, SE DEBE SELLAR TODA LA COSTURA DE 6" DE ANCHO.

MULE-HIDE PRODUCTS CO.,INC. 2003	CUBREJUNTAS DE BASE - OPCIÓN 5 SISTEMAS BITUMINOSOS MODIFICADOS AUTOADHESIVOS	N° DE DETALLE: MH-MB-BF5

PARAPET WALL FLASHING HEIGHT EXCEEDING 30"

MAXIMUM WALL HEIGHT WITHOUT INTERMITTENT FASTENING IS 33" (WHEN CANTS ARE NOT INSTALLED). FOR WALLS HIGHER THAN 30", INTERMITTENT FASTENING IS EVERY 33" TO 36" MAXIMUM DEPENDING ON TYPE OF FASTENERS USED. IF ATTACHING WITH CAP NAILS THE SEAM WIDTH SHALL BE 3". IF USING INSULATION PLATES AND FASTENERS, THE SEAM WIDTH SHALL BE 6". FASTENERS SHALL BE SPACED A MAXIMUM OF 6" ON CENTER.

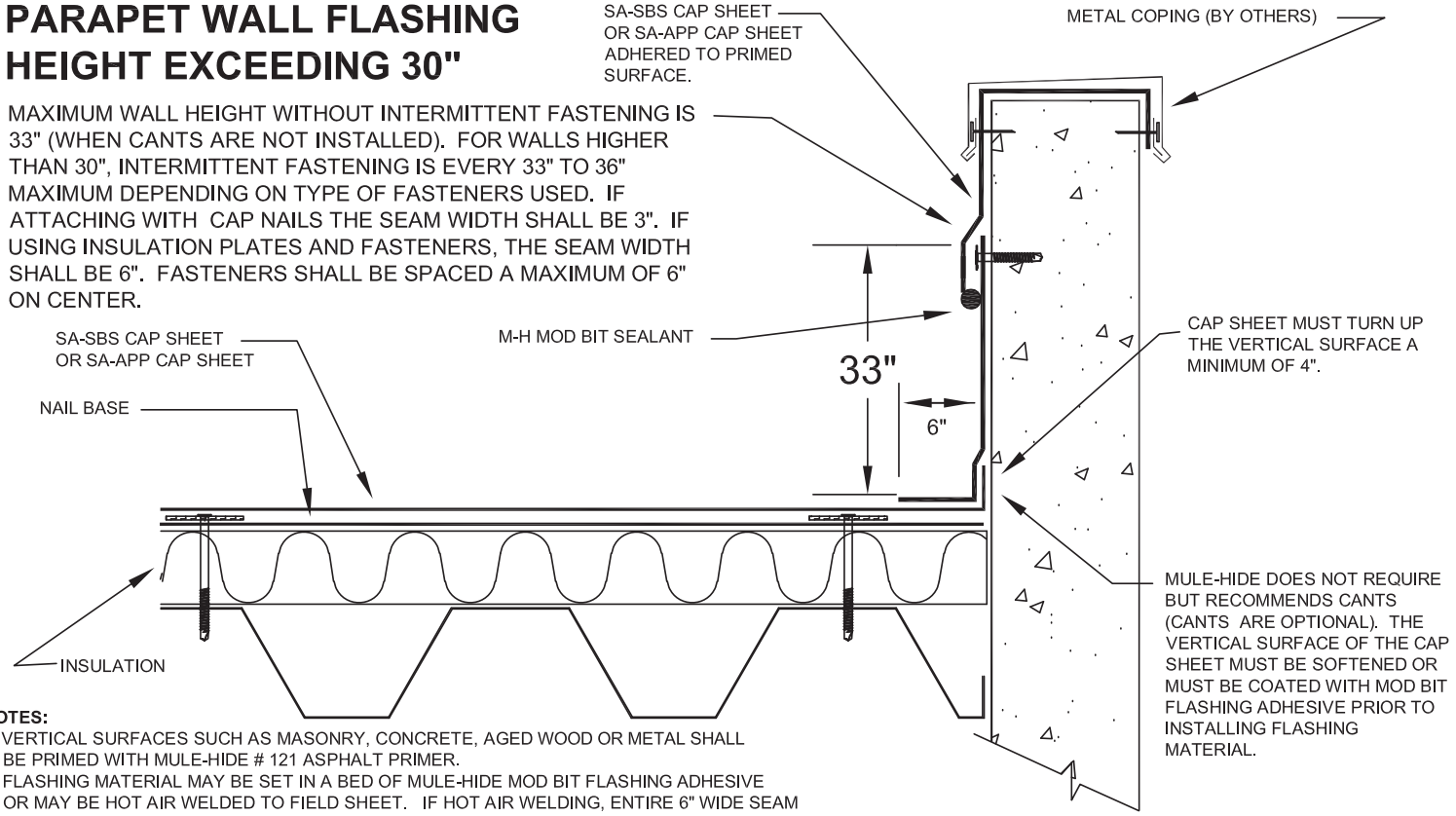

NOTES:

1. VERTICAL SURFACES SUCH AS MASONRY, CONCRETE, AGED WOOD OR METAL SHALL BE PRIMED WITH MULE-HIDE # 121 ASPHALT PRIMER.
2. FLASHING MATERIAL MAY BE SET IN A BED OF MULE-HIDE MOD BIT FLASHING ADHESIVE OR MAY BE HOT AIR WELDED TO FIELD SHEET. IF HOT AIR WELDING, ENTIRE 6" WIDE SEAM MUST BE SEALED.
3. INSULATION SHOULD BE MECHANICALLY ATTACHED SUFFICIENTLY TO HOLD IN PLACE PRIOR TO INSTALLING THE NAIL BASE.
4. NAIL BASE SHALL BE MECHANICALLY ATTACHED IN COMPLIANCE WITH FM ATTACHMENT GUIDELINES. THE MINIMUM ATTACHMENT PATTERN IS FM 1-60. REFER TO DETAIL: MH-MB-NB-FM 1-60.

MULE-HIDE PRODUCTS CO.,INC. 2003	BASE FLASHING - OPTION 6	DETAIL NO.: MH-MB-BF6
	SELF-ADHERING MOD BIT SYSTEMS	

CUBREJUNTAS DE PRETIL DE 30" COMO MÁXIMO

LA ALTURA MÁXIMA DEL MURO SIN SUJECIÓN INTERMITENTE ES DE 33" (CUANDO NO HAY LISTONES ACHAFLANADOS INSTALADOS). PARA MUROS DE MÁS 30", LA SUJECIÓN INTERMITENTE ES CADA 33" A 36" COMO MÁXIMO DEPENDIENDO DEL TIPO DE SUJETADORES USADOS. SI SE SUJETAN CON CLAVOS DE REMATE, EL ANCHO DE LA COSTURA DEBE SER DE 3". SI SE USAN PLACAS DE AISLAMIENTO Y SUJETADORES, EL ANCHO DE LA COSTURA DEBE SER DE 6". LOS SUJETADORES DEBEN ESTAR SEPARADOS UN MÁXIMO DE 6" ENTRE EJES.

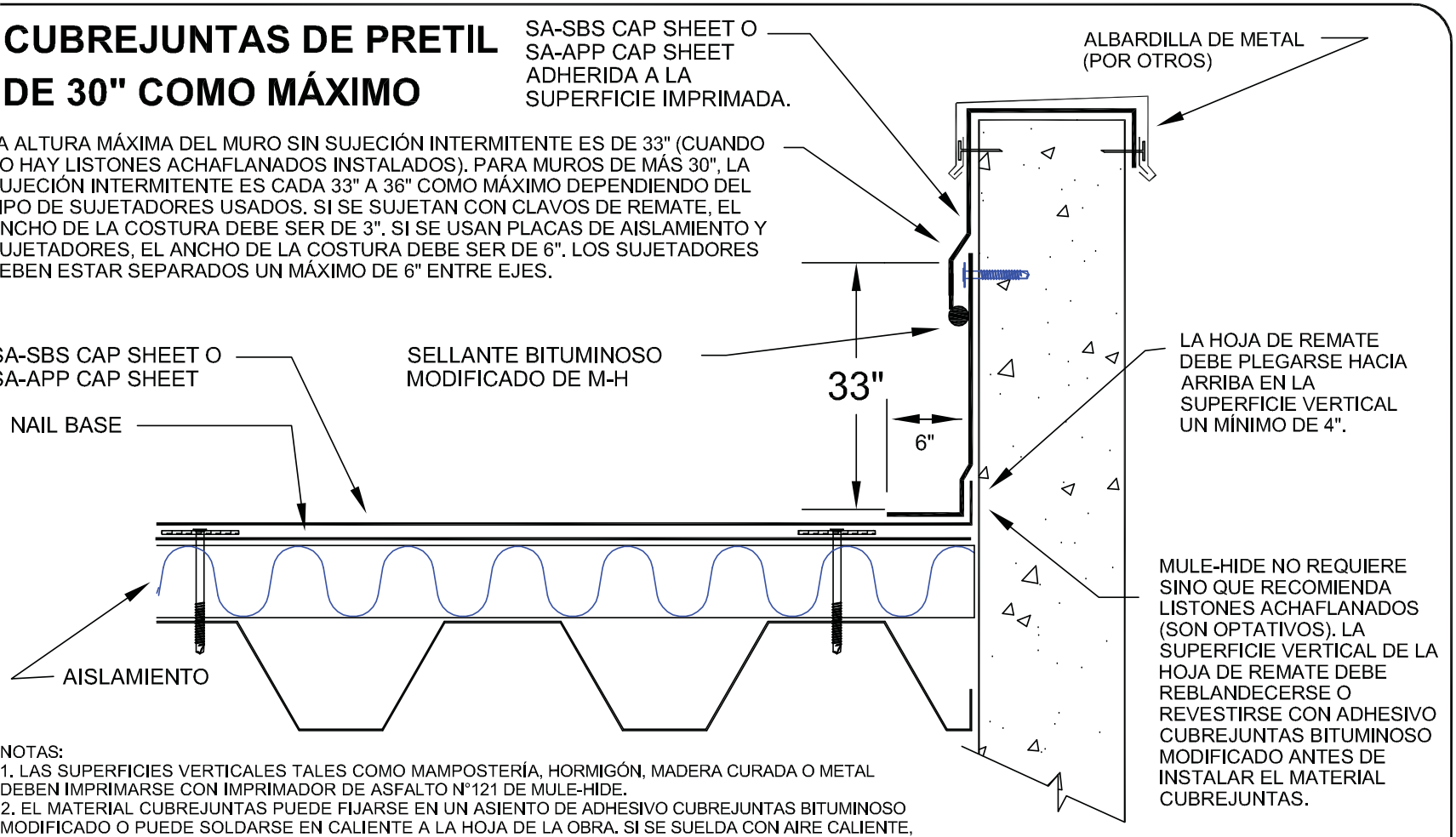

NOTAS:
1. LAS SUPERFICIES VERTICALES TALES COMO MAMPOSTERÍA, HORMIGÓN, MADERA CURADA O METAL DEBEN IMPRIMARSE CON IMPRIMADOR DE ASFALTO N°121 DE MULE-HIDE.
2. EL MATERIAL CUBREJUNTAS PUEDE FIJARSE EN UN ASIENTO DE ADHESIVO CUBREJUNTAS BITUMINOSO MODIFICADO O PUEDE SOLDARSE EN CALIENTE A LA HOJA DE LA OBRA. SI SE SUELDA CON AIRE CALIENTE, SE DEBE SELLAR TODA LA COSTURA DE 6" DE ANCHO.
3. EL AISLAMIENTO DEBE SUJETARSE MECÁNICAMENTE LO SUFICIENTE PARA MANTENER EN POSICIÓN ANTES DE INSTALAR LA NAIL BASE.
4. LA NAIL BASE DEBE SUJETARSE MECÁNICAMENTE PARA CUMPLIR CON LAS GUÍAS DE SUJECIÓN DE FM. LA CONFIGURACIÓN DE SUJECIÓN MÍNIMA ES FM 1-60. CONSULTE ELDETALLE: MH-MB-NB-FM 1-60.

MULE-HIDE PRODUCTS CO.,INC. 2003	CUBREJUNTAS DE BASE - OPCIÓN 6	N° DE DETALLE:
	SISTEMAS BITUMINOSOS MODIFICADOS AUTOADHESIVOS	MH-MB-BF6

PARAPET WALL FLASHING HEIGHT EXCEEDING 30"

MAXIMUM WALL HEIGHT WITHOUT INTERMITTENT FASTENING IS 33" (WHEN CANTS ARE NOT INSTALLED). FOR WALLS HIGHER THAN 30", INTERMITTENT FASTENING IS EVERY 33" TO 36" MAXIMUM DEPENDING ON TYPE OF FASTENERS USED. IF ATTACHING WITH CAP NAILS THE SEAM WIDTH SHALL BE 3". IF USING INSULATION PLATES AND FASTENERS, THE SEAM WIDTH SHALL BE 6". FASTENERS SHALL BE SPACED A MAXIMUM OF 6" ON CENTER.

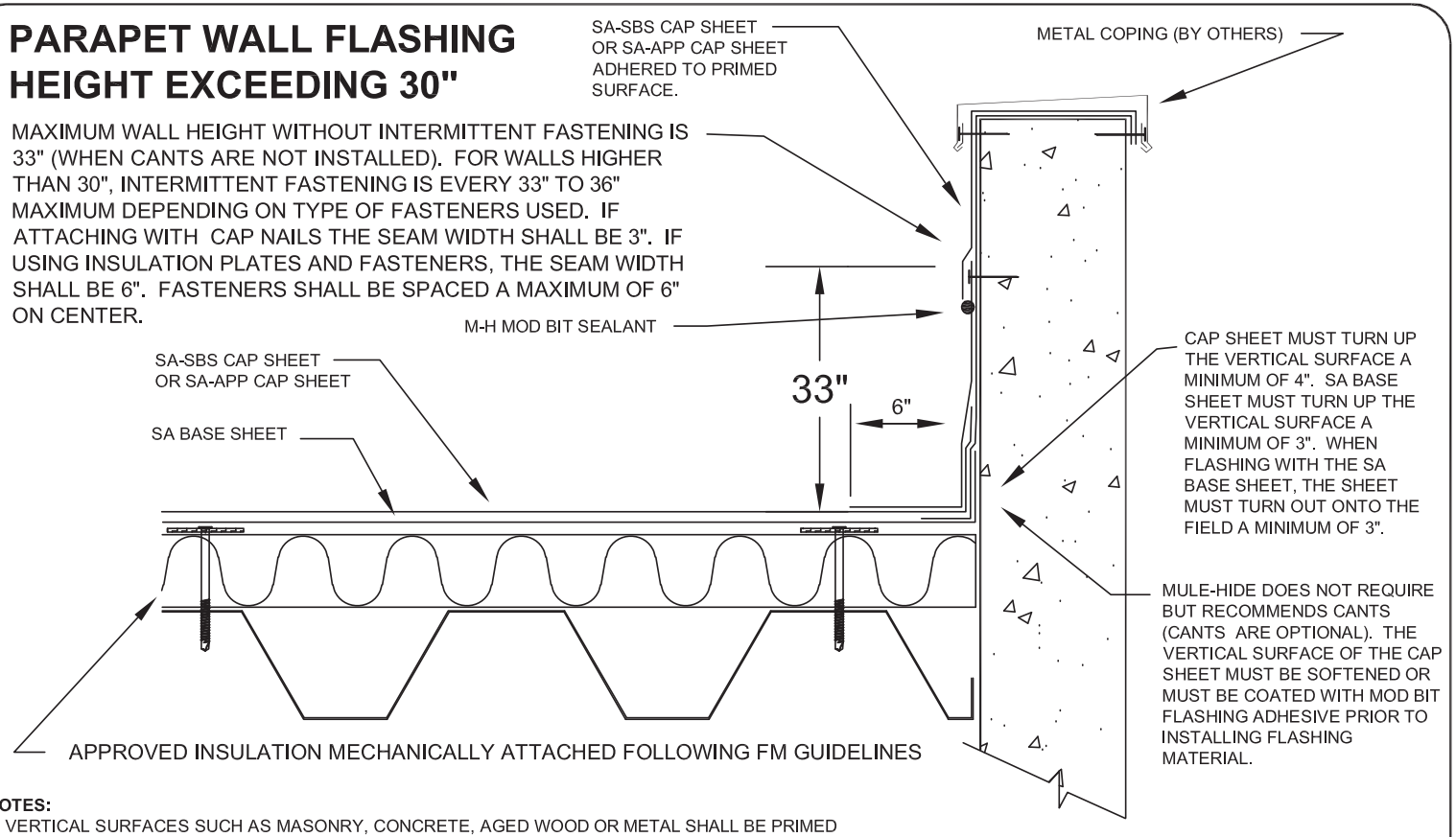

NOTES:

1. VERTICAL SURFACES SUCH AS MASONRY, CONCRETE, AGED WOOD OR METAL SHALL BE PRIMED WITH MULE-HIDE # 121 ASPHALT PRIMER.
2. FLASHING MATERIAL MAY BE SET IN A BED OF MULE-HIDE MOD BIT FLASHING ADHESIVE OR MAY BE HOT AIR WELDED TO FIELD SHEET. IF HOT AIR WELDING, ENTIRE 6" WIDE SEAM MUST BE SEALED.

MULE-HIDE PRODUCTS CO.,INC. 2003	BASE FLASHING - OPTION 7	DETAIL NO.:
	SELF-ADHERING MOD BIT SYSTEMS	MH-MB-BF7

CUBREJUNTAS DE PRETIL DE 30" COMO MÁXIMO

LA ALTURA MÁXIMA DEL MURO SIN SUJECIÓN INTERMITENTE ES DE 33" (CUANDO NO HAY LISTONES ACHAFLANADOS INSTALADOS). PARA MUROS DE MÁS 30", LA SUJECIÓN INTERMITENTE ES CADA 33" A 36" COMO MÁXIMO DEPENDIENDO DEL TIPO DE SUJETADORES USADOS. SI SE SUJETAN CON CLAVOS DE REMATE, EL ANCHO DE LA COSTURA DEBE SER DE 3". SI SE USAN PLACAS DE AISLAMIENTO Y SUJETADORES, EL ANCHO DE LA COSTURA DEBE SER DE 6". LOS SUJETADORES DEBEN ESTAR SEPARADOS UN MÁXIMO DE 6" ENTRE EJES.

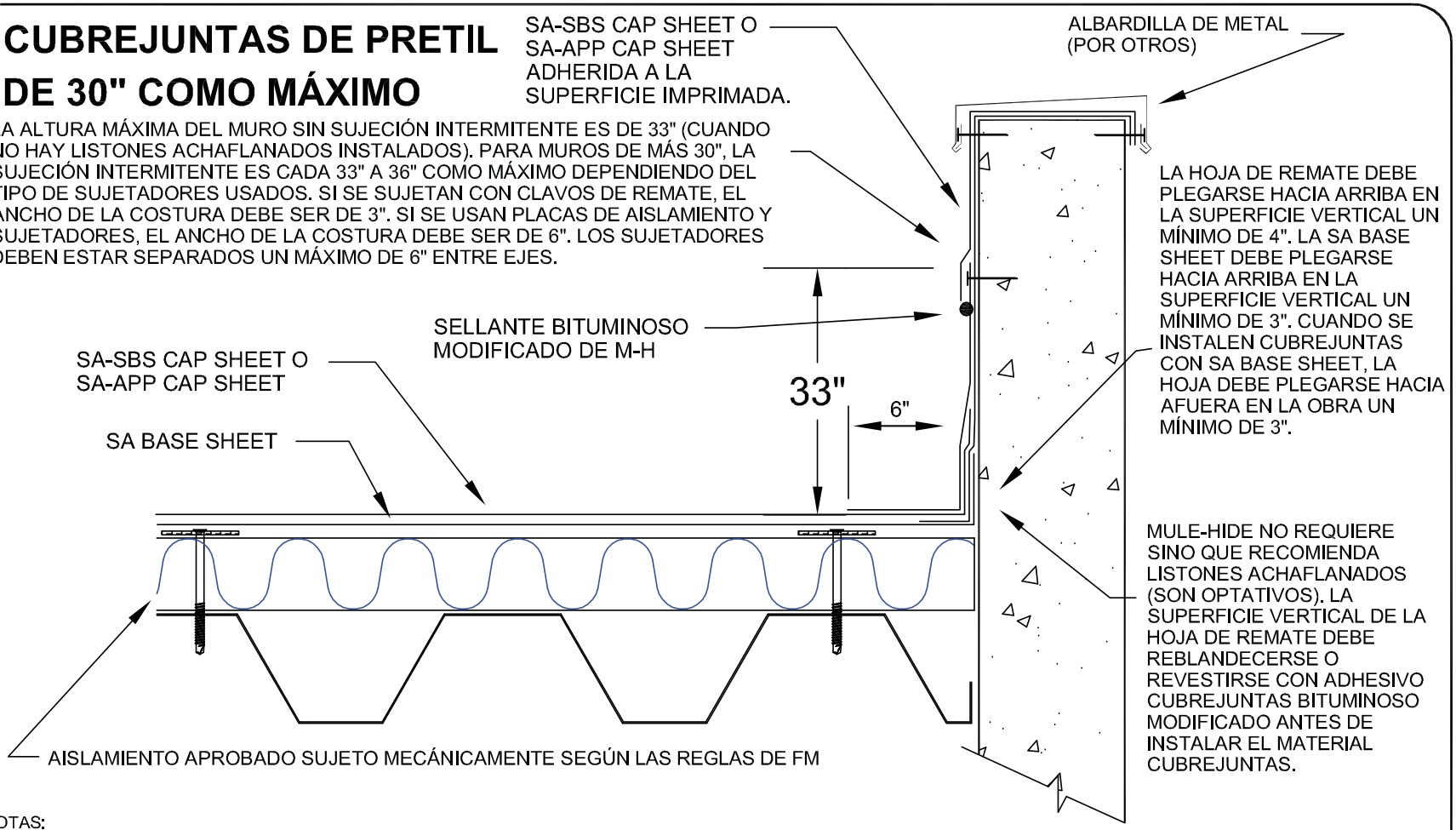

NOTAS:
1. LAS SUPERFICIES VERTICALES TALES COMO MAMPOSTERÍA, HORMIGÓN, MADERA CURADA O METAL DEBEN IMPRIMARSE CON IMPRIMADOR DE ASFALTO N°121 DE MULE-HIDE.
2. EL MATERIAL CUBREJUNTAS PUEDE FIJARSE EN UN ASIENTO DE ADHESIVO CUBREJUNTAS BITUMINOSO MODIFICADO O PUEDE SOLDARSE EN CALIENTE A LA HOJA DE LA OBRA. SI SE SUELDA CON AIRE CALIENTE, SE DEBE SELLAR TODA LA COSTURA DE 6" DE ANCHO.

MULE-HIDE PRODUCTS CO.,INC. 2003	CUBREJUNTAS DE BASE - OPCIÓN 7	N° DE DETALLE:
	SISTEMAS BITUMINOSOS MODIFICADOS AUTOADHESIVOS	MH-MB-BF7

PARAPET WALL FLASHING HEIGHT EXCEEDING 30"

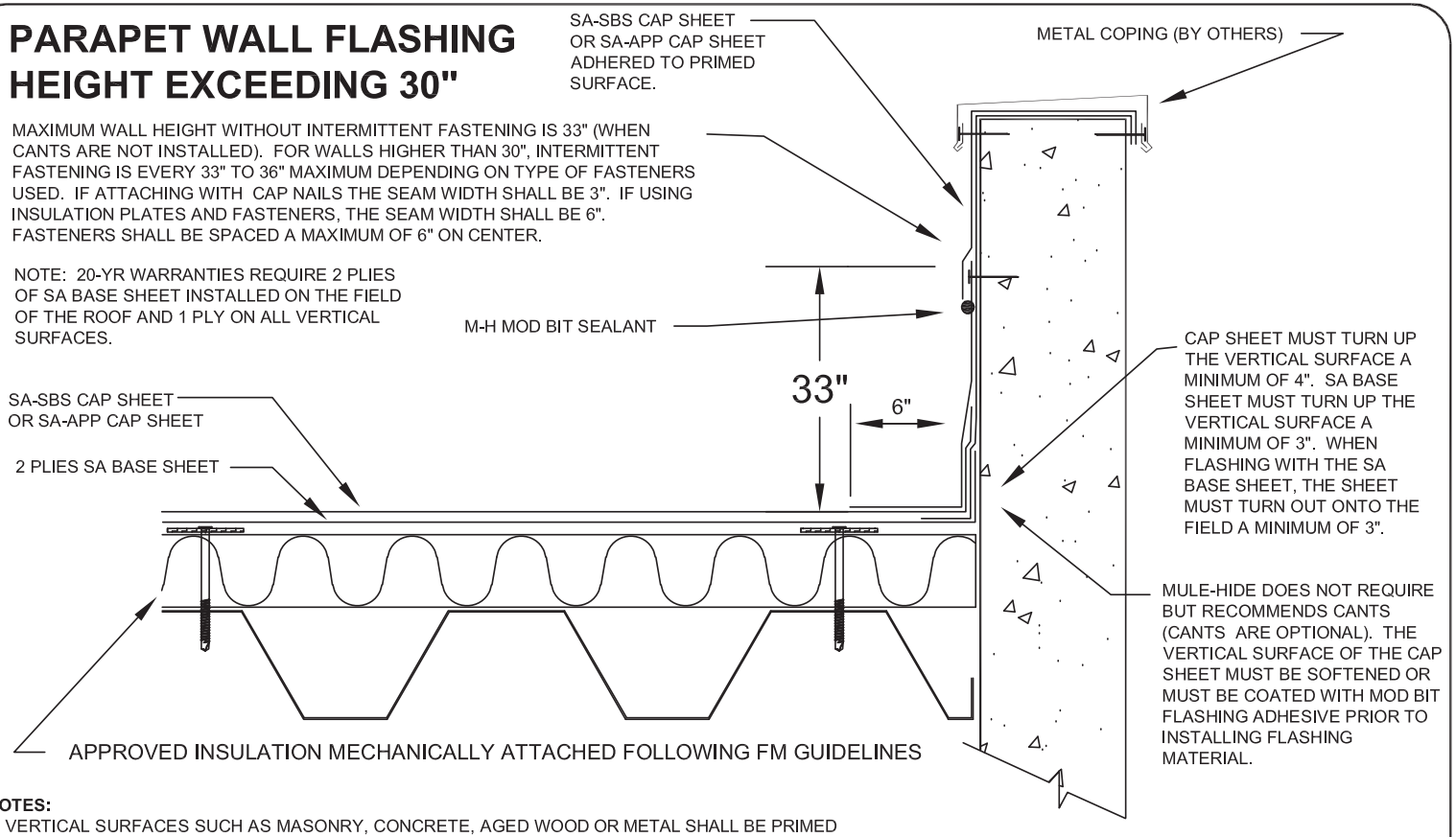

NOTES:

1. VERTICAL SURFACES SUCH AS MASONRY, CONCRETE, AGED WOOD OR METAL SHALL BE PRIMED WITH MULE-HIDE # 121 ASPHALT PRIMER.

2. FLASHING MATERIAL MAY BE SET IN A BED OF MULE-HIDE MOD BIT FLASHING ADHESIVE OR MAY BE HOT AIR WELDED TO FIELD SHEET. IF HOT AIR WELDING, ENTIRE 6" WIDE SEAM MUST BE SEALED.

MULE-HIDE PRODUCTS CO.,INC. 2003	BASE FLASHING - OPTION 8	DETAIL NO.:
	SELF-ADHERING MOD BIT SYSTEMS	MH-MB-BF8

CUBREJUNTAS DE PRETIL DE 30" COMO MÁXIMO

SA-SBS CAP SHEET O SA-APP CAP SHEET ADHERIDO A LA SUPERFICIE IMPRIMADA.

ALBARDILLA DE METAL (POR OTROS)

LA ALTURA MÁXIMA DEL MURO SIN SUJECIÓN INTERMITENTE ES DE 33" (CUANDO NO HAY LISTONES ACHAFLANADOS INSTALADOS). PARA MUROS DE MÁS 30", LA SUJECIÓN INTERMITENTE ES CADA 33" A 36" COMO MÁXIMO DEPENDIENDO DEL TIPO DE SUJETADORES USADOS. SI SE SUJETAN CON CLAVOS DE REMATE, EL ANCHO DE LA COSTURA DEBE SER DE 3". SI SE USAN PLACAS DE AISLAMIENTO Y SUJETADORES, EL ANCHO DE LA COSTURA DEBE SER DE 6". LOS SUJETADORES DEBEN ESTAR SEPARADOS UN MÁXIMO DE 6" ENTRE EJES.

NOTA: LAS GARANTÍAS DE 20 AÑOS REQUIEREN 2 CAPAS DE SA BASE SHEET INSTALADAS EN LA OBRA DEL TEJADO Y 1 CAPA EN TODAS LAS SUPERFICIES VERTICALES.

SELLANTE BITUMINOSO MODIFICADO DE M-H

33"

6"

LA HOJA DE REMATE DEBE PLEGARSE HACIA ARRIBA EN LA SUPERFICIE VERTICAL UN MÍNIMO DE 4". LA SA BASE SHEET DEBE PLEGARSE HACIA ARRIBA EN LA SUPERFICIE VERTICAL UN MÍNIMO DE 3". CUANDO SE INSTALEN CUBREJUNTAS CON SA BASE SHEET, LA HOJA DEBE PLEGARSE HACIA AFUERA EN LA OBRA UN MÍNIMO DE 3".

SA-SBS CAP SHEET O SA-APP CAP SHEET DE M-H

2 CAPAS DE SA BASE SHEET

MULE-HIDE NO REQUIERE SINO QUE RECOMIENDA LISTONES DE ACHAFLANADO (SON OPTATIVOS). LA SUPERFICIE VERTICAL DE LA HOJA DE REMATE DEBE REBLANDECERSE O REVESTIRSE CON ADHESIVO CUBREJUNTAS BITUMINOSO MODIFICADO ANTES DE INSTALAR EL MATERIAL CUBREJUNTAS.

AISLAMIENTO APROBADO SUJETO MECÁNICAMENTE SEGÚN LAS REGLAS DE FM

NOTAS:
1. LAS SUPERFICIES VERTICALES TALES COMO MAMPOSTERÍA, HORMIGÓN, MADERA CURADA O METAL DEBEN IMPRIMARSE CON IMPRIMADOR DE ASFALTO N°121 DE MULE-HIDE.
2. EL MATERIAL CUBREJUNTAS PUEDE FIJARSE EN UN ASIENTO DE ADHESIVO CUBREJUNTAS BITUMINOSO MODIFICADO O PUEDE SOLDARSE EN CALIENTE A LA HOJA DE LA OBRA. SI SE SUELDA CON AIRE CALIENTE, SE DEBE SELLAR TODA LA COSTURA DE 6" DE ANCHO.

MULE-HIDE PRODUCTS CO.,INC. 2003	CUBREJUNTAS DE BASE - OPCIÓN 8 SISTEMAS BITUMINOSOS MODIFICADOS AUTOADHESIVOS	N° DE DETALLE: MH-MB-BF8

NOTES:
1. ACCEPTABLE MASONRY, METAL & WOOD SUBSTRATES MUST BE PRIMED WITH M-H # 121 ASPHALT PRIMER PRIOR TO APPLICATION OF SELF-ADHERING MEMBRANES.
2. FLASHING PLIES INSTALLED OVER GRANULAR FIELD SHEET MUST BE SET IN A FULL BEDDING OF M-H MOD BIT FLASHING ADHESIVE OR HOT AIR WELDED.
3. ALL WOOD BLOCKING TO BE ATTACHED PER FMRC GUIDELINES.
4. IF USING A NON-ACCEPTABLE COVERBOARD/OVERLAY OR INSULATION, THE M-H NAIL BASE MUST BE INSTALLED AND MECHANICALLY ATTACHED TO THE DECK PRIOR TO THE INSTALLATION OF EITHER THE SA BASE SHEET OR SA CAP SHEETS.
5. METAL FLASHING (BY OTHERS) SHALL BE INSTALLED FOLLOWING NRCA & SMACNA GUIDELINES.

EXTENSION OF FIELD PLIES ABOVE TOP OF CANT REQUIRED. 1" ABOVE FOR SA BASE SHEET AND 2" ABOVE FOR SA CAP SHEETS.
FIELD CAP SHEET TO BE MECHANICALLY ATTACHED 8" ON CENTER.

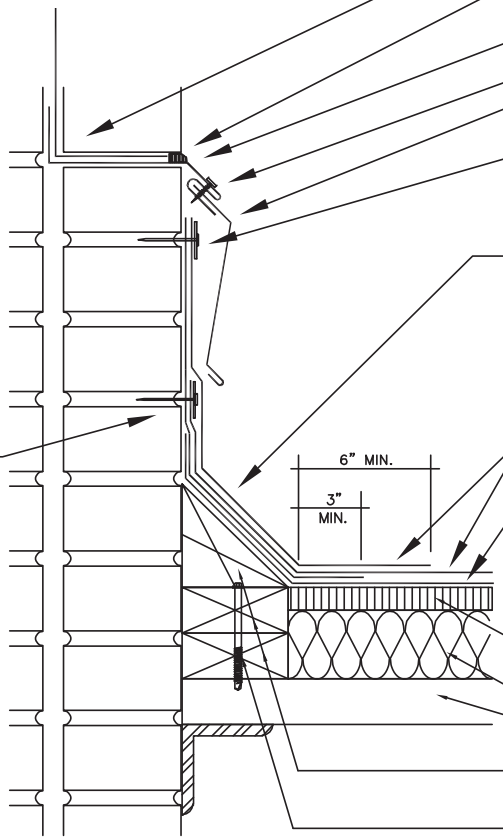

CONTINUOUS THROUGH–WALL FLASHING (BY OTHERS)
TOOLED POLYURETHANE SEALANT (BY OTHERS)
SHEET METAL REGLET (BY OTHERS)
FASTENERS APPROX. 18" O.C.
REMOVABLE SHEET METAL COUNTERFLASHING (BY OTHERS)
TERMINATION FASTENED 8" O.C. TERMINATION OF THE WALL FLASHING SHALL BE A MINIMUM OF 8" ABOVE THE ROOF SURFACE WHERE POSSIBLE.
M-H SA CAP SHEET FLASHING MATERIAL MAY BE HOT AIR WELDED OR SET IN FULL BED OF M-H MOD BIT FLASHING ADHESIVE.
M–H SA–SBS CAP SHEET OR SA–APP CAP SHEET
M–H SA BASE SHEET
APPROVED COVERBOARD/OVERLAY OR INSULATION.
INSULATION
ROOF DECK
WOOD CANT FASTENED TO NAILERS
WOOD BLOCKING MECHANICALLY FASTENED PER FMRC SPECIFICATIONS

MULE-HIDE PRODUCTS CO.,INC. 2003	BASE FLASHING W/CANT - OPTION 1	DETAIL NO.:
	SELF-ADHERING MOD BIT SYSTEMS	MH-MB-C1

NOTAS:
1. LOS SUSTRATOS ACEPTABLES DE MAMPOSTERÍA, METAL Y MADERA DEBEN IMPRIMARSE CON IMPRIMADOR DE ASFALTO N°121 ANTES DE APLICAR MEMBRANAS AUTOADHESIVAS.
2. LAS CAPAS DE CUBREJUNTAS INSTALADAS SOBRE UNA HOJA GRANULAR DE LA OBRA DEBEN FIJARSE EN UN ASIENTO COMPLETO DE ADHESIVO DE CUBREJUNTAS BITUMINOSO MODIFICADO DE M-H O SOLDADO CON AIRE CALIENTE.
3. TODOS LOS BLOQUES DE MADERA DEBEN SUJETARSE SEGÚN LAS NORMAS DE FMRC.
4. SI SE USA UN TABLERO DE COBERTURA/SUPERPOSICIÓN O AISLAMIENTO NO ACEPTABLE, LA NAIL-BASE DE M-H DEBE INSTALARSE Y SUJETARSE MECÁNICAMENTE A LA CUBIERTA ANTES DE INSTALAR LAS SA BASE SHEETS O LAS SA CAP SHEETS.
5. LOS CUBREJUNTAS DE METAL (POR OTROS) DEBEN INSTALARSE SEGÚN LAS NORMAS DE NRCA Y SMACNA.

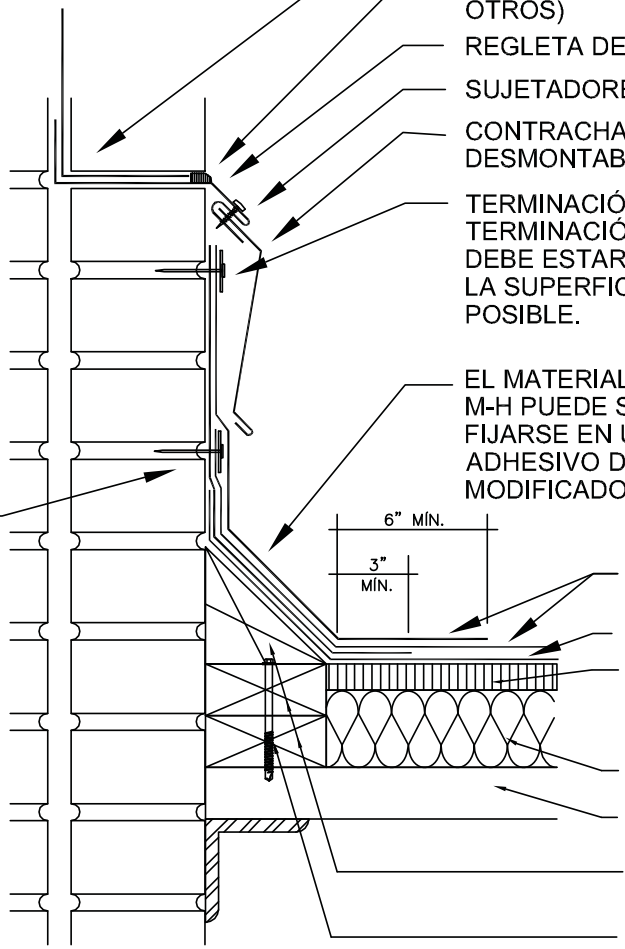

CUBREJUNTAS CONTINUO A TRAVÉS DEL MURO (POR OTROS)

SELLANTE DE POLIURETANO MECÁNICO (POR OTROS)

REGLETA DE CHAPA DE METAL (POR OTROS)

SUJETADORES A APROX. 18" ENTRE EJES.

CONTRACHAPA DE ESCURRIMIENTO DE METAL DESMONTABLE (POR OTROS)

TERMINACIÓN SUJETA A 8" ENTRE EJES. LA TERMINACIÓN DEL CUBREJUNTAS DEL MURO DEBE ESTAR A UN MÍNIMO DE 8" POR ENCIMA DE LA SUPERFICIE DEL TEJADO SIEMPRE QUE SEA POSIBLE.

EL MATERIAL CUBREJUNTAS DE SA CAP SHEET DE M-H PUEDE SOLDARSE CON AIRE CALIENTE O FIJARSE EN UN ASIENTO COMPLETO DE ADHESIVO DE CUBREJUNTAS BITUMINOSO MODIFICADO DE M-H

SE REQUIERE QUE LA HOJA DE REMATE DE LA OBRA SE EXTIENDA POR ENCIMA DE LA PARTE SUPERIOR DEL LISTÓN ACHAFLANADO. 2" POR ENCIMA DE LAS SA CAP SHEETS. LA HOJA DE REMATE DE LA OBRA DEBE SUJETARSE MECÁNICAMENTE A 8" ENTRE EJES.

SA-SBS CAP SHEET O SA-APP CAP SHEET DE M-H

SA BASE SHEET DE M-H

TABLERO DE COBERTURA/SUPERPOSICIÓN O AISLAMIENTO APROBADO

AISLAMIENTO

CUBIERTA DE TEJADO

LISTÓN ACHAFLANADO DE MADERA SUJETO A TABLAS DE CLAVAR

BLOQUES DE MADERA SUJETOS MECÁNICAMENTE SEGÚN LAS ESPECIFICACIONES DE FMRC

MULE-HIDE PRODUCTS CO.,INC. 2003	**CUBREJUNTAS DE BASE CON LISTÓN ACHAFLANADO - OPCIÓN 1** **SISTEMAS BITUMINOSOS MODIFICADOS AUTOADHESIVOS**	**N° DE DETALLE:** **MH-MB-C1**

NOTES:
1. ACCEPTABLE MASONRY, METAL & WOOD SUBSTRATES MUST BE PRIMED WITH M-H # 121 ASPHALT PRIMER PRIOR TO APPLICATION OF SELF-ADHERING MEMBRANES.
2. FLASHING PLIES INSTALLED OVER GRANULAR FIELD SHEET MUST BE SET IN A FULL BEDDING OF M-H MOD BIT FLASHING ADHESIVE OR HOT AIR WELDED.
3. ALL WOOD BLOCKING TO BE ATTACHED PER FMRC GUIDELINES.
4. IF USING A NON-ACCEPTABLE COVERBOARD/OVERLAY OR INSULATION, THE M-H NAIL BASE MUST BE INSTALLED AND MECHANICALLY ATTACHED TO THE DECK PRIOR TO THE INSTALLATION OF EITHER THE SA BASE SHEET OR SA CAP SHEETS.
5. METAL FLASHING (BY OTHERS) SHALL BE INSTALLED FOLLOWING NRCA & SMACNA GUIDELINES.

EXTENSION OF FIELD CAP SHEET ABOVE TOP OF CANT REQUIRED. 2" ABOVE FOR SA CAP SHEETS. FIELD CAP SHEET TO BE MECHANICALLY ATTACHED 8" ON CENTER.

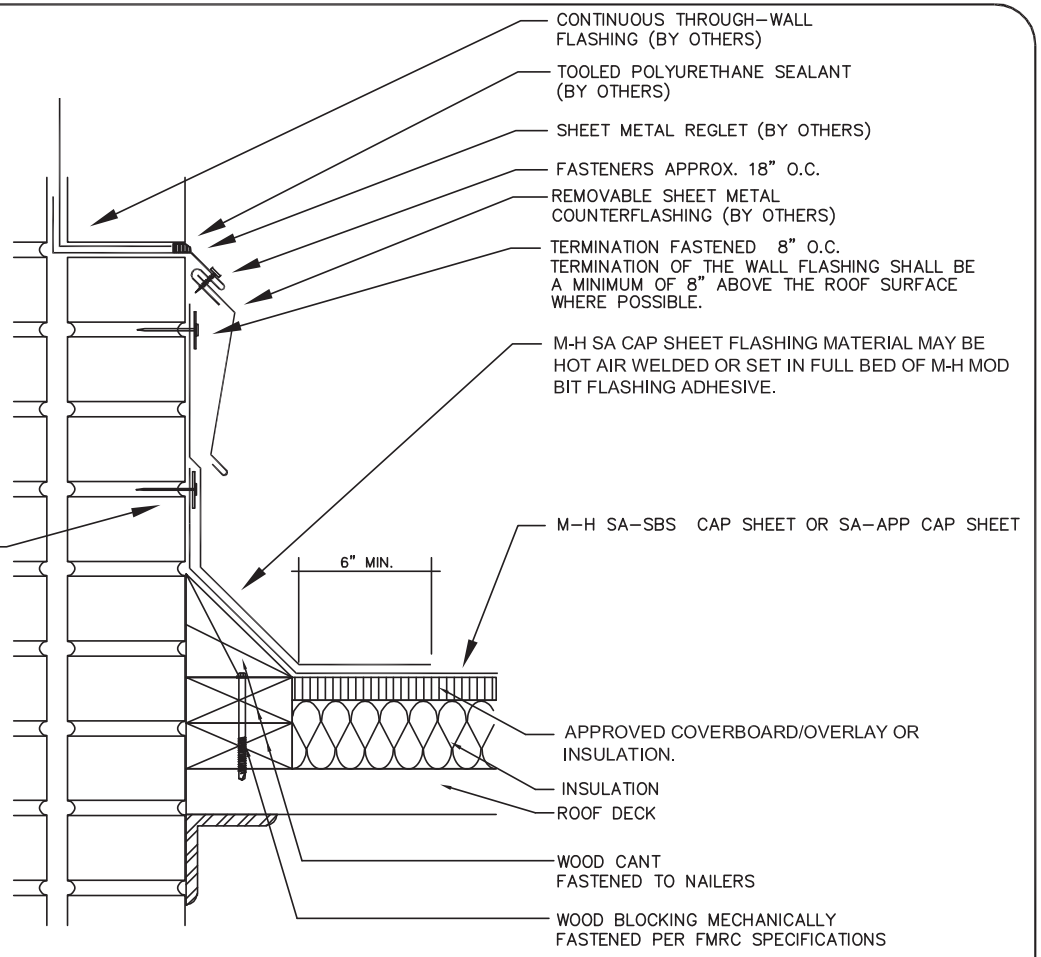

MULE-HIDE PRODUCTS CO.,INC. 2003	BASE FLASHING W/CANT - OPTION 2	DETAIL NO.: MH-MB-C2
	SELF-ADHERING MOD BIT SYSTEMS	

NOTAS:
1. LOS SUSTRATOS ACEPTABLES DE MAMPOSTERÍA, METAL Y MADERA DEBEN IMPRIMARSE CON IMPRIMADOR DE ASFALTO N°121 ANTES DE APLICAR MEMBRANAS AUTOADHESIVAS.
2. LAS CAPAS DE CUBREJUNTAS INSTALADAS SOBRE UNA HOJA GRANULAR DE LA OBRA DEBEN FIJARSE EN UN ASIENTO COMPLETO DE ADHESIVO DE CUBREJUNTAS BITUMINOSO MODIFICADO DE M-H O SOLDADO CON AIRE CALIENTE.
3. TODOS LOS BLOQUES DE MADERA DEBEN SUJETARSE SEGÚN LAS NORMAS DE FMRC.
4. SI SE USA UN TABLERO DE COBERTURA/SUPERPOSICIÓN O AISLAMIENTO NO ACEPTABLE, LA NAIL-BASE DE M-H DEBE INSTALARSE Y SUJETARSE MECÁNICAMENTE A LA CUBIERTA ANTES DE INSTALAR LAS SA BASE SHEETS O LAS SA CAP SHEETS.
5. LOS CUBREJUNTAS DE METAL (POR OTROS) DEBEN INSTALARSE SEGÚN LAS NORMAS DE NRCA Y SMACNA.

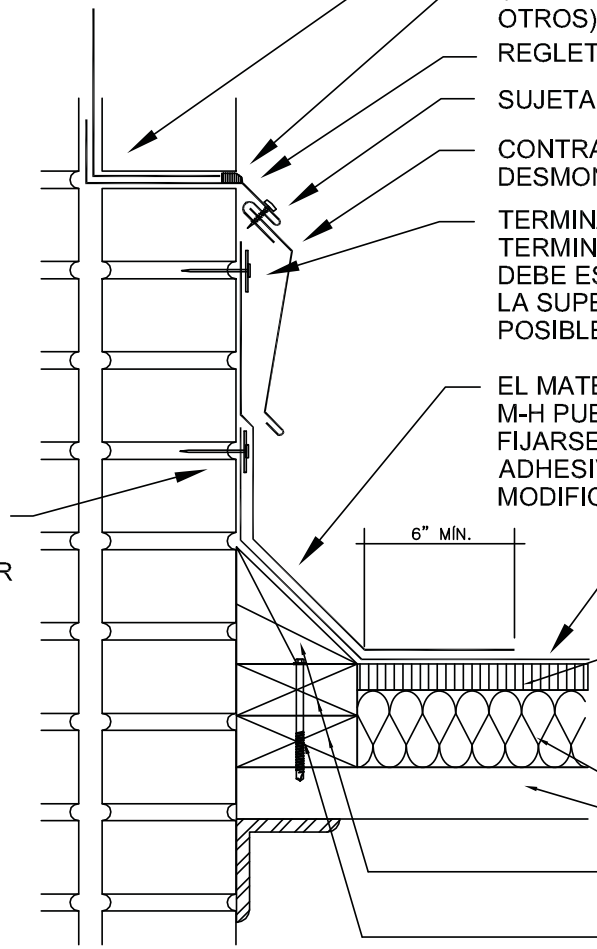

CUBREJUNTAS CONTINUO A TRAVÉS DEL MURO (POR OTROS)

SELLANTE DE POLIURETANO MECÁNICO (POR OTROS)

REGLETA DE CHAPA DE METAL (POR OTROS)

SUJETADORES A APROX. 18" ENTRE EJES.

CONTRACHAPA DE ESCURRIMIENTO DE METAL DESMONTABLE (POR OTROS)

TERMINACIÓN SUJETA A 8" ENTRE EJES. LA TERMINACIÓN DEL CUBREJUNTAS DEL MURO DEBE ESTAR A UN MÍNIMO DE 8" POR ENCIMA DE LA SUPERFICIE DEL TEJADO SIEMPRE QUE SEA POSIBLE.

EL MATERIAL CUBREJUNTAS DE SA CAP SHEET DE M-H PUEDE SOLDARSE CON AIRE CALIENTE O FIJARSE EN UN ASIENTO COMPLETO DE ADHESIVO DE CUBREJUNTAS BITUMINOSO MODIFICADO DE M-H

SE REQUIERE QUE LA HOJA DE REMATE DE LA OBRA SE EXTIENDA POR ENCIMA DE LA PARTE SUPERIOR DEL LISTÓN ACHAFLANADO. 2" POR ENCIMA DE LAS SA CAP SHEETS. LA HOJA DE REMATE DE LA OBRA DEBE SUJETARSE MECÁNICAMENTE A 8" ENTRE EJES.

SA-SBS CAP SHEET O SA-APP CAP SHEET DE M-H

TABLERO DE COBERTURA/SUPERPOSICIÓN O AISLAMIENTO APROBADO

AISLAMIENTO

CUBIERTA DE TEJADO

LISTÓN ACHAFLANADO DE MADERA SUJETO A TABLAS DE CLAVAR

BLOQUES DE MADERA SUJETOS MECÁNICAMENTE SEGÚN LAS ESPECIFICACIONES DE FMRC

MULE-HIDE PRODUCTS CO.,INC. 2003	**CUBREJUNTAS DE BASE CON LISTÓN ACHAFLANADO - OPCIÓN 2** **SISTEMAS BITUMINOSOS MODIFICADOS AUTOADHESIVOS**	**N° DE DETALLE:** **MH-MB-C2**

NOTES:
1. ACCEPTABLE MASONRY, METAL & WOOD SUBSTRATES MUST BE PRIMED WITH M-H # 121 ASPHALT PRIMER PRIOR TO APPLICATION OF SELF-ADHERING MEMBRANES.
2. FLASHING PLIES INSTALLED OVER GRANULAR FIELD SHEET MUST BE SET IN A FULL BEDDING OF M-H MOD BIT FLASHING ADHESIVE OR HOT AIR WELDED.
3. ALL WOOD BLOCKING TO BE ATTACHED PER FMRC GUIDELINES.
4. IF USING A NON-ACCEPTABLE COVERBOARD/OVERLAY OR INSULATION, THE M-H NAIL BASE MUST BE INSTALLED AND MECHANICALLY ATTACHED TO THE DECK PRIOR TO THE INSTALLATION OF EITHER THE SA BASE SHEET OR SA CAP SHEETS.
5. METAL FLASHING (BY OTHERS) SHALL BE INSTALLED FOLLOWING NRCA & SMACNA GUIDELINES.

EXTENSION OF FIELD CAP SHEET ABOVE TOP OF CANT REQUIRED. 2" ABOVE FOR SA CAP SHEETS. FIELD CAP SHEET TO BE MECHANICALLY ATTACHED 8" ON CENTER.

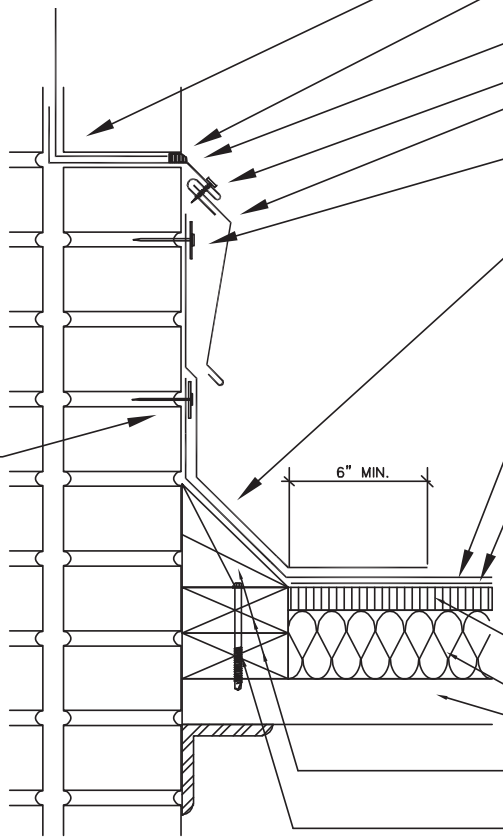

CONTINUOUS THROUGH–WALL FLASHING (BY OTHERS)

TOOLED POLYURETHANE SEALANT (BY OTHERS)

SHEET METAL REGLET (BY OTHERS)

FASTENERS APPROX. 18" O.C.

REMOVABLE SHEET METAL COUNTERFLASHING (BY OTHERS)

TERMINATION FASTENED 8" O.C. TERMINATION OF THE WALL FLASHING SHALL BE A MINIMUM OF 8" ABOVE THE ROOF SURFACE WHERE POSSIBLE.

M-H SA CAP SHEET FLASHING MATERIAL MAY BE HOT AIR WELDED OR SET IN FULL BED OF M-H MOD BIT FLASHING ADHESIVE.

M-H SA-SBS CAP SHEET OR SA-APP CAP SHEET

M-H NAIL BASE MECHANICALLY ATTACHED TO DECK USING FM 1-60 AS MINIMUM ATTACHMENT PATTERN.

COVERBOARD/OVERLAY OR INSULATION.

INSULATION

ROOF DECK

WOOD CANT FASTENED TO NAILERS

WOOD BLOCKING MECHANICALLY FASTENED PER FMRC SPECIFICATIONS

MULE-HIDE PRODUCTS CO.,INC. 2003	BASE FLASHING W/CANT - OPTION 3	DETAIL NO.:
	SELF-ADHERING MOD BIT SYSTEMS	MH-MB-C3

NOTAS:
1. LOS SUSTRATOS ACEPTABLES DE MAMPOSTERÍA, METAL Y MADERA DEBEN IMPRIMARSE CON IMPRIMADOR DE ASFALTO N°121 ANTES DE APLICAR MEMBRANAS AUTOADHESIVAS.
2. LAS CAPAS DE CUBREJUNTAS INSTALADAS SOBRE UNA HOJA GRANULAR DE LA OBRA DEBEN FIJARSE EN UN ASIENTO COMPLETO DE ADHESIVO DE CUBREJUNTAS BITUMINOSO MODIFICADO DE M-H O SOLDADO CON AIRE CALIENTE.
3. TODOS LOS BLOQUES DE MADERA DEBEN SUJETARSE SEGÚN LAS NORMAS DE FMRC.
4. SI SE USA UN TABLERO DE COBERTURA/SUPERPOSICIÓN O AISLAMIENTO NO ACEPTABLE, LA NAIL-BASE DE M-H DEBE INSTALARSE Y SUJETARSE MECÁNICAMENTE A LA CUBIERTA ANTES DE INSTALAR LAS SA BASE SHEETS O LAS SA CAP SHEETS.
5. LOS CUBREJUNTAS DE METAL (POR OTROS) DEBEN INSTALARSE SEGÚN LAS NORMAS DE NRCA Y SMACNA.

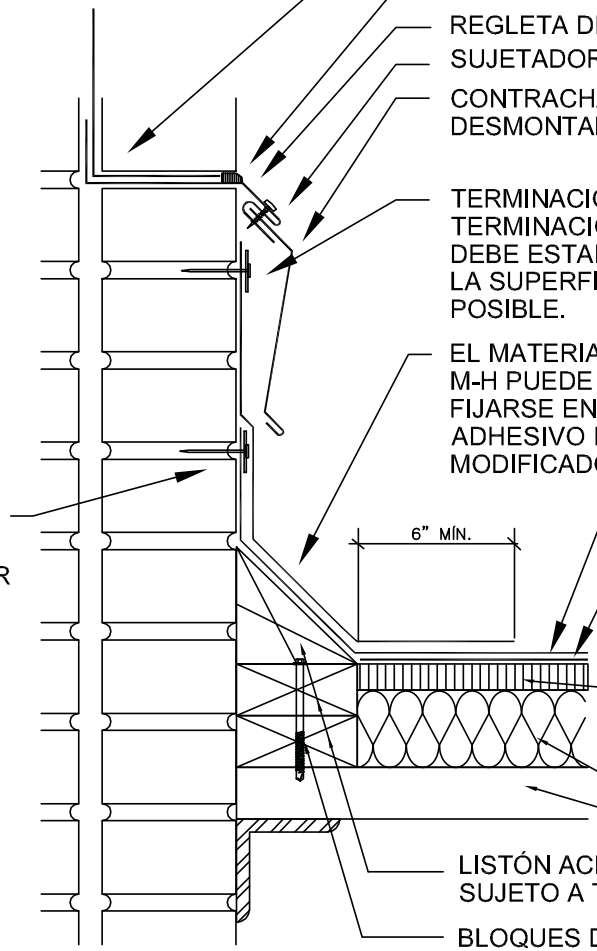

CUBREJUNTAS CONTINUO A TRAVÉS DEL MURO (POR OTROS)

SELLANTE DE POLIURETANO MECÁNICO (POR OTROS)

REGLETA DE CHAPA DE METAL (POR OTROS)

SUJETADORES A APROX. 18" ENTRE EJES.

CONTRACHAPA DE ESCURRIMIENTO DE METAL DESMONTABLE (POR OTROS)

TERMINACIÓN SUJETA A 8" ENTRE EJES. LA TERMINACIÓN DEL CUBREJUNTAS DEL MURO DEBE ESTAR A UN MÍNIMO DE 8" POR ENCIMA DE LA SUPERFICIE DEL TEJADO SIEMPRE QUE SEA POSIBLE.

EL MATERIAL CUBREJUNTAS DE SA CAP SHEET DE M-H PUEDE SOLDARSE CON AIRE CALIENTE O FIJARSE EN UN ASIENTO COMPLETO DE ADHESIVO DE CUBREJUNTAS BITUMINOSO MODIFICADO DE M-H

SE REQUIERE QUE LA HOJA DE REMATE DE LA OBRA SE EXTIENDA POR ENCIMA DE LA PARTE SUPERIOR DEL LISTÓN ACHAFLANADO. 2" POR ENCIMA DE LAS SA CAP SHEETS. LA HOJA DE REMATE DE LA OBRA DEBE SUJETARSE MECÁNICAMENTE A 8" ENTRE EJES.

SA-SBS CAP SHEET O SA-APP CAP SHEET DE M-H

NAIL BASE DE M-H SUJETA MECÁNICAMENTE A LA CUBIERTA USANDO FM 1-60 COMO CONFIGURACIÓN DE SUJECIÓN MÍNIMA.

TABLERO DE COBERTURA/SUPERPOSICIÓN O AISLAMIENTO

AISLAMIENTO

CUBIERTA DE TEJADO

LISTÓN ACHAFLANADO DE MADERA SUJETO A TABLAS DE CLAVAR

BLOQUES DE MADERA SUJETOS MECÁNICAMENTE SEGÚN LAS ESPECIFICACIONES DE FMRC

MULE-HIDE PRODUCTS CO.,INC. 2003	CUBREJUNTAS DE BASE CON LISTÓN ACHAFLANADO - OPCIÓN 3 SISTEMAS BITUMINOSOS MODIFICADOS AUTOADHESIVOS	N° DE DETALLE: MH-MB-C3

NOTES:
1. ACCEPTABLE MASONRY, METAL & WOOD SUBSTRATES MUST BE PRIMED WITH M-H # 121 ASPHALT PRIMER PRIOR TO APPLICATION OF SELF-ADHERING MEMBRANES.
2. FLASHING PLIES INSTALLED OVER GRANULAR FIELD SHEET MUST BE SET IN A FULL BEDDING OF M-H MOD BIT FLASHING ADHESIVE OR HOT AIR WELDED.
3. ALL WOOD BLOCKING TO BE ATTACHED PER FMRC GUIDELINES.
4. IF USING A NON-APPROVED COVERBOARD/OVERLAY OR INSULATION, THE M-H NAIL BASE MUST BE INSTALLED AND MECHANICALLY ATTACHED TO THE DECK PRIOR TO THE INSTALLATION OF THE SA BASE SHEETS.
5. METAL FLASHING (BY OTHERS) SHALL BE INSTALLED FOLLOWING NRCA & SMACNA GUIDELINES.

EXTENSION OF FIELD PLIES ABOVE TOP OF CANT REQUIRED. 1" ABOVE FOR SA BASE SHEET AND 2" ABOVE FOR SA CAP SHEETS.
FIELD CAP SHEET TO BE MECHANICALLY ATTACHED 8" ON CENTER.

NOTE:
20-YR WARRANTIES REQUIRE 2 PLIES OF SA BASE SHEET ON THE FIELD OF THE ROOF.

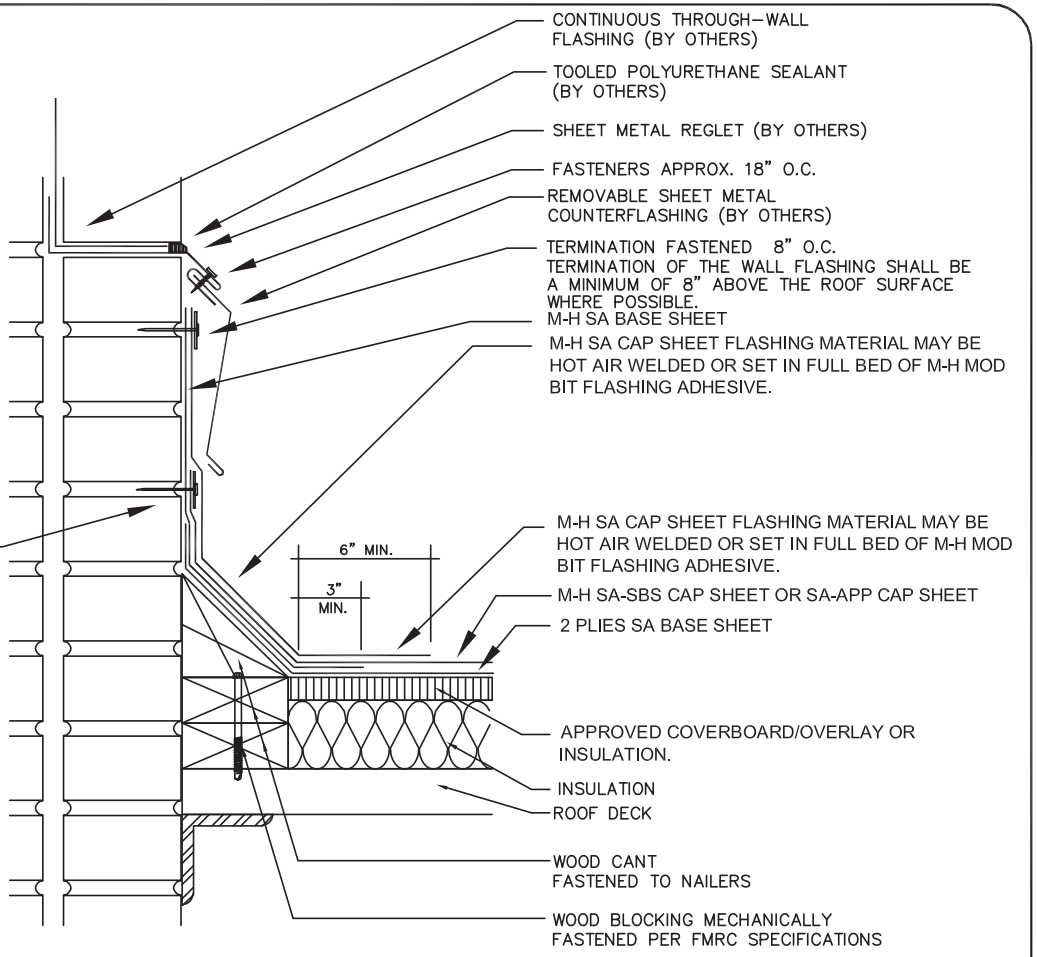

MULE-HIDE PRODUCTS CO.,INC. 2003	BASE FLASHING W/CANT - OPTION 4	DETAIL NO.:
	SELF-ADHERING MOD BIT SYSTEMS	MH-MB-C4

NOTAS:
1. LOS SUSTRATOS ACEPTABLES DE MAMPOSTERÍA, METAL Y MADERA DEBEN IMPRIMARSE CON IMPRIMADOR DE ASFALTO N°121 ANTES DE APLICAR MEMBRANAS AUTOADHESIVAS.
2. LAS CAPAS DE CUBREJUNTAS INSTALADAS SOBRE UNA HOJA GRANULAR DE LA OBRA DEBEN FIJARSE EN UN ASIENTO COMPLETO DE ADHESIVO DE CUBREJUNTAS BITUMINOSO MODIFICADO DE M-H O SOLDADO CON AIRE CALIENTE.
3. TODOS LOS BLOQUES DE MADERA DEBEN SUJETARSE SEGÚN LAS NORMAS DE FMRC.
4. SI SE USA UN TABLERO DE COBERTURA/SUPERPOSICIÓN O AISLAMIENTO NO APROBADO, LA NAIL-BASE DE M-H DEBE INSTALARSE Y SUJETARSE MECÁNICAMENTE A LA CUBIERTA ANTES DE INSTALAR LAS SA BASE SHEETS.
5. LOS CUBREJUNTAS DE METAL (POR OTROS) DEBEN INSTALARSE SEGÚN LAS NORMAS DE NRCA Y SMACNA.

SE REQUIERE QUE LAS CAPAS DE LA OBRA SE EXTIENDAN POR ENCIMA DE LA PARTE SUPERIOR DEL LISTÓN ACHAFLANADO. 1" POR ENCIMA DE LA SA BASE SHEET Y 2" POR ENCIMA DE LAS SA CAP SHEETS. LA HOJA DE REMATE DE LA OBRA DEBE SUJETARSE MECÁNICAMENTE A 8" ENTRE EJES.

NOTA:
LAS GARANTÍAS DE 20 AÑOS REQUIEREN 2 CAPAS DE SA BASE SHEET EN EL TEJADO.

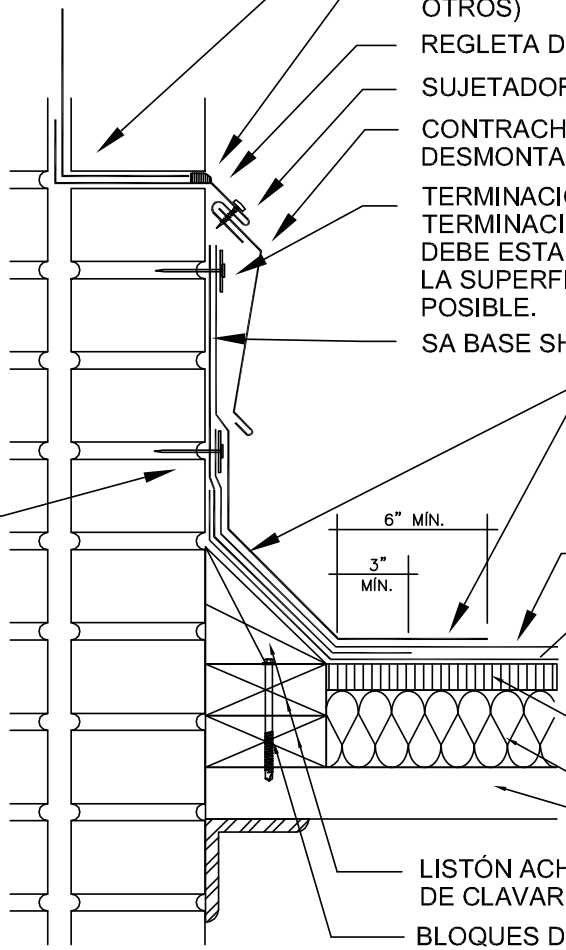

CUBREJUNTAS CONTINUO A TRAVÉS DEL MURO (POR OTROS)
SELLANTE DE POLIURETANO MECÁNICO (POR OTROS)
REGLETA DE CHAPA DE METAL (POR OTROS)
SUJETADORES A APROX. 18" ENTRE EJES.
CONTRACHAPA DE ESCURRIMIENTO DE METAL DESMONTABLE (POR OTROS)
TERMINACIÓN SUJETA A 8" ENTRE EJES. LA TERMINACIÓN DEL CUBREJUNTAS DEL MURO DEBE ESTAR A UN MÍNIMO DE 8" POR ENCIMA DE LA SUPERFICIE DEL TEJADO SIEMPRE QUE SEA POSIBLE.
SA BASE SHEET DE M-H
EL MATERIAL CUBREJUNTAS DE SA CAP SHEET DE M-H PUEDE SOLDARSE CON AIRE CALIENTE O FIJARSE EN UN ASIENTO COMPLETO DE ADHESIVO DE CUBREJUNTAS BITUMINOSO MODIFICADO DE M-H
SA-SBS CAP SHEET O SA-APP CAP SHEET DE M-H
2 CAPAS DE SA BASE SHEET
TABLERO DE COBERTURA/SUPERPOSICIÓN O AISLAMIENTO APROBADO
AISLAMIENTO
CUBIERTA DE TEJADO
LISTÓN ACHAFLANADO DE MADERA SUJETO A TABLAS DE CLAVAR
BLOQUES DE MADERA SUJETOS MECÁNICAMENTE SEGÚN LAS ESPECIFICACIONES DE FMRC

MULE-HIDE PRODUCTS CO.,INC. 2003	**CUBREJUNTAS DE BASE CON LISTÓN ACHAFLANADO - OPCIÓN 4** **SISTEMAS BITUMINOSOS MODIFICADOS AUTOADHESIVOS**	**N° DE DETALLE:** **MH-MB-C4**

1 PLY INSTALLATION

NOTES:

1. AN AREA DIVIDER IS A RAISED DOUBLE WOOD MEMBER THAT IS PROPERLY ANCHORED TO THE ROOF DECK. AREA DIVIDERS SHOULD NEVER RESTRICT THE FLOW OF WATER.
2. FLASHING REQUIREMENTS TYPICAL FOR BOTH SIDES OF THE AREA DIVIDER.
3. REFER TO THE SHEET METAL SECTION OF THE NRCA ROOFING AND WATERPROOFING MANUAL FOR JOINERY AND SECUREMENT OPTIONS FOR SHEET METAL.

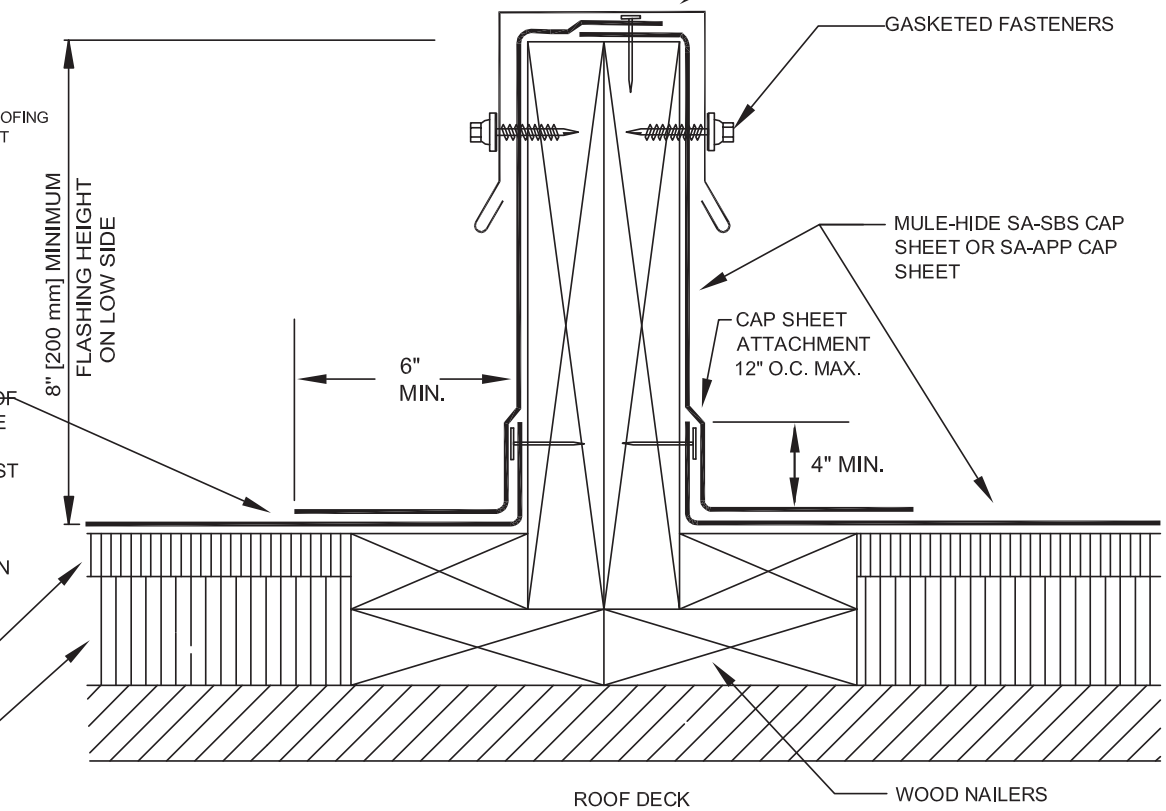

MULE-HIDE PRODUCTS CO.,INC. 2003	BASE FLASHING - AREA DIVIDER OPTION 1	DETAIL NO.:
	SELF-ADHERING MOD BIT SYSTEMS	MH-MB-AD1

NOTAS:
1. UN DIVISOR DE ÁREA ES UN MIEMBRO DE MADERA DOBLE QUE SOBRESALE Y QUE ESTÁ BIEN ANCLADO A LA CUBIERTA DEL TECHO. LOS DIVISORES DE ÁREA NO DEBEN RESTRINGIR NUNCA EL PASO DE AGUA.
2. REQUISITOS DE CUBREJUNTAS TÍPICOS PARA AMBOS LADOS DEL DIVISOR DE ÁREA.
3. CONSULTE EN LA SECCIÓN DE CHAPA DE METAL DEL MANUAL DE INSTALACIÓN DE TEJADOS E IMPERMEABILIZACIÓN LAS OPCIONES DE ENSAMBLAJE Y FIJACIÓN PARA CHAPA DE METAL.

LOS CUBREJUNTAS PUEDEN FIJARSE EN UN ASIENTO DE ADHESIVO CUBREJUNTAS BITUMINOSO MODIFICADO DE MULE-HIDE O SOLDARSE CON AIRE CALIENTE. EL PLIEGUE HACIA ARRIBA DE 4" DE LA HOJA DE REMATE DEBE REBLANDECERSE CON AIRE CALIENTE PARA EXPONER EL ASFALTO O REVESTIRSE CON ADHESIVO CUBREJUNTAS BITUMINOSO MODIFICADO DE M-H ANTES DE APLICAR MATERIAL CUBREJUNTAS DE LA HOJA DE REMATE.

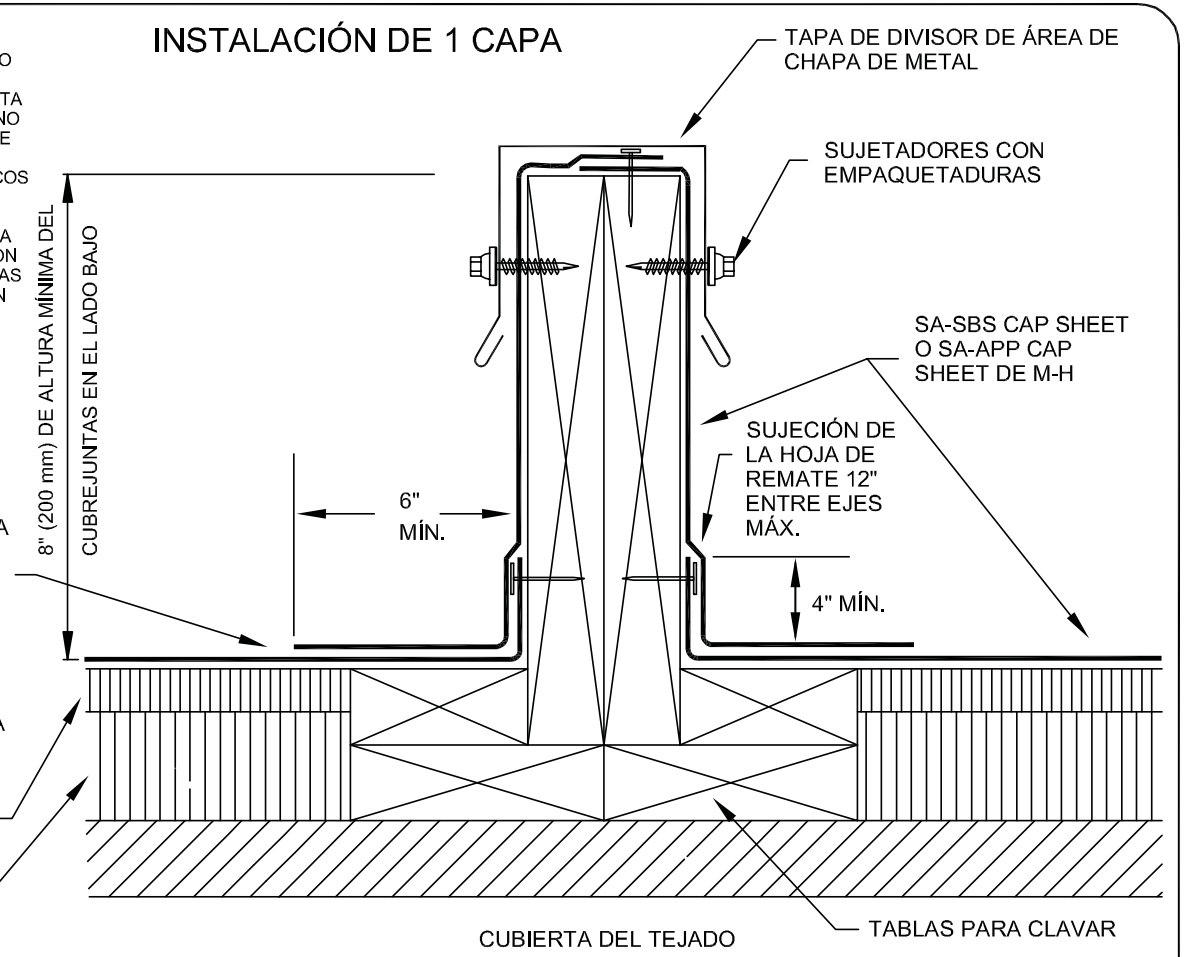

MULE-HIDE PRODUCTS CO.,INC. 2003	**CUBREJUNTAS DE BASE - DIVISOR DE ÁREA OPCIÓN 1** **SISTEMAS BITUMINOSOS MODIFICADOS AUTOADHESIVOS**	**N° DE DETALLE:** **MH-MB-AD1**

NOTES:

1. AN AREA DIVIDER IS A RAISED DOUBLE WOOD MEMBER THAT IS PROPERLY ANCHORED TO THE ROOF DECK. AREA DIVIDERS SHOULD NEVER RESTRICT THE FLOW OF WATER.
2. FLASHING REQUIREMENTS TYPICAL FOR BOTH SIDES OF THE AREA DIVIDER.
3. REFER TO THE SHEET METAL SECTION OF THE NRCA ROOFING AND WATERPROOFING MANUAL FOR JOINERY AND SECUREMENT OPTIONS FOR SHEET METAL.

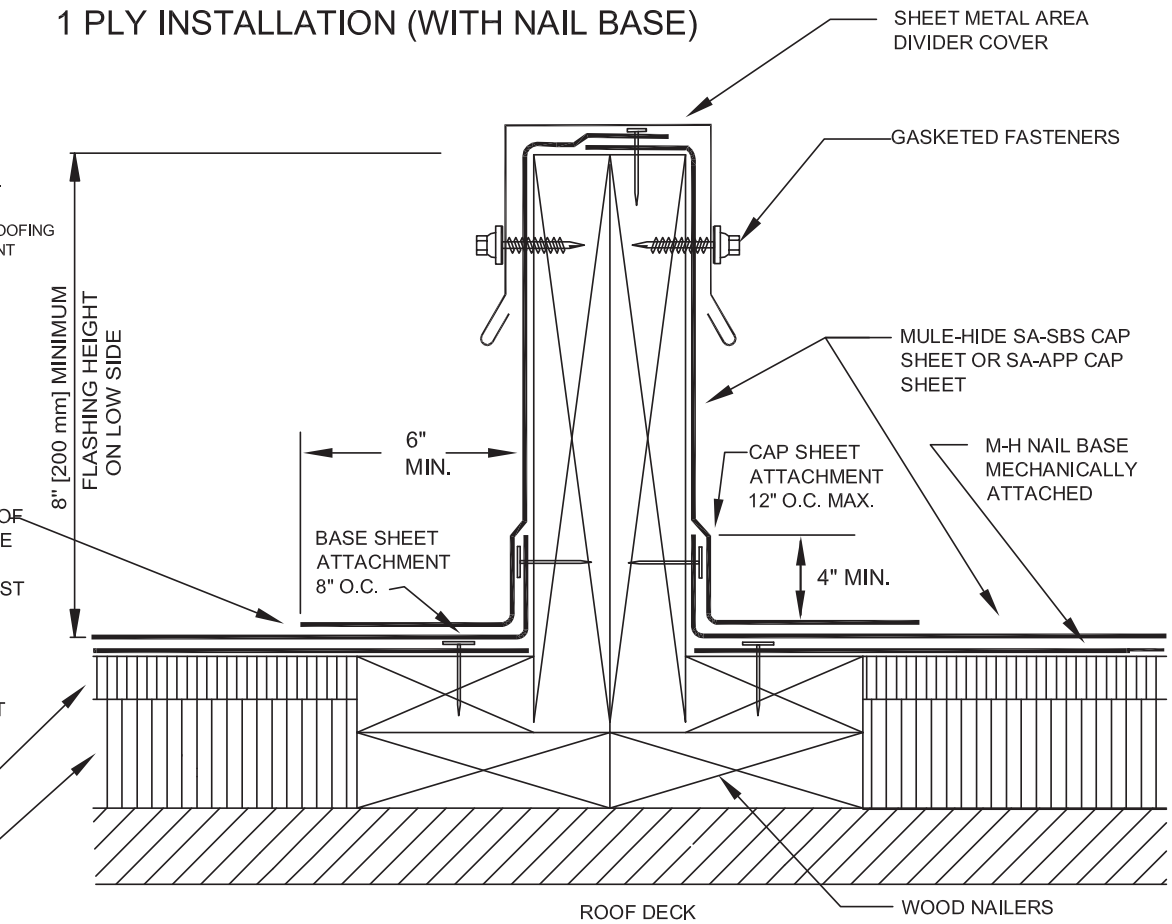

MULE-HIDE PRODUCTS CO.,INC. 2003	BASE FLASHING - AREA DIVIDER OPTION 2	DETAIL NO.:
	SELF-ADHERING MOD BIT SYSTEMS	MH-MB-AD2

NOTAS:
1. UN DIVISOR DE ÁREA ES UN MIEMBRO DE MADERA DOBLE QUE SOBRESALE Y QUE ESTÁ BIEN ANCLADO A LA CUBIERTA DEL TECHO. LOS DIVISORES DE ÁREA NO DEBEN RESTRINGIR NUNCA EL PASO DE AGUA.
2. REQUISITOS DE CUBREJUNTAS TÍPICOS PARA AMBOS LADOS DEL DIVISOR DE ÁREA.
3. CONSULTE EN LA SECCIÓN DE CHAPA DE METAL DEL MANUAL DE INSTALACIÓN DE TEJADOS E IMPERMEABILIZACIÓN LAS OPCIONES DE ENSAMBLAJE Y FIJACIÓN PARA CHAPA DE METAL.

LOS CUBREJUNTAS PUEDEN FIJARSE EN UN ASIENTO DE ADHESIVO CUBREJUNTAS BITUMINOSO MODIFICADO DE MULE-HIDE O SOLDARSE CON AIRE CALIENTE. EL PLIEGUE HACIA ARRIBA DE 4" DE LA HOJA DE REMATE DEBE REBLANDECERSE CON AIRE CALIENTE PARA EXPONER EL ASFALTO O REVESTIRSE CON ADHESIVO CUBREJUNTAS BITUMINOSO MODIFICADO DE M-H ANTES DE APLICAR MATERIAL CUBREJUNTAS EN LA HOJA DE REMATE.

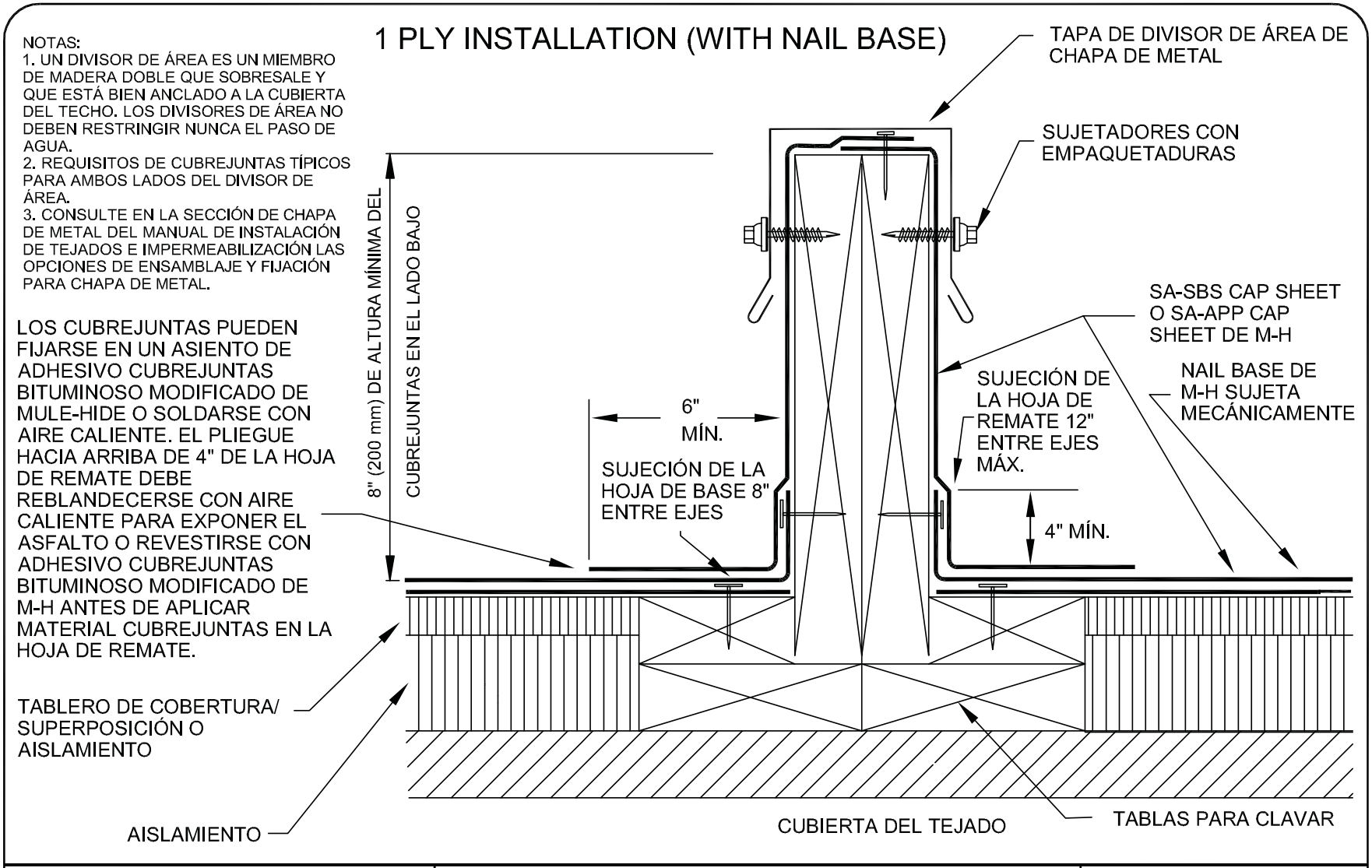

MULE-HIDE PRODUCTS CO.,INC. 2003	**CUBREJUNTAS DE BASE - DIVISOR DE ÁREA OPCIÓN 2**	**N° DE DETALLE:**
	SISTEMAS BITUMINOSOS MODIFICADOS AUTOADHESIVOS	**MH-MB-AD2**

NOTES:

1. AN AREA DIVIDER IS A RAISED DOUBLE WOOD MEMBER THAT IS PROPERLY ANCHORED TO THE ROOF DECK. AREA DIVIDERS SHOULD NEVER RESTRICT THE FLOW OF WATER.
2. FLASHING REQUIREMENTS TYPICAL FOR BOTH SIDES OF THE AREA DIVIDER.
3. REFER TO THE SHEET METAL SECTION OF THE NRCA ROOFING AND WATERPROOFING MANUAL FOR JOINERY AND SECUREMENT OPTIONS FOR SHEET METAL.

2 PLY INSTALLATION

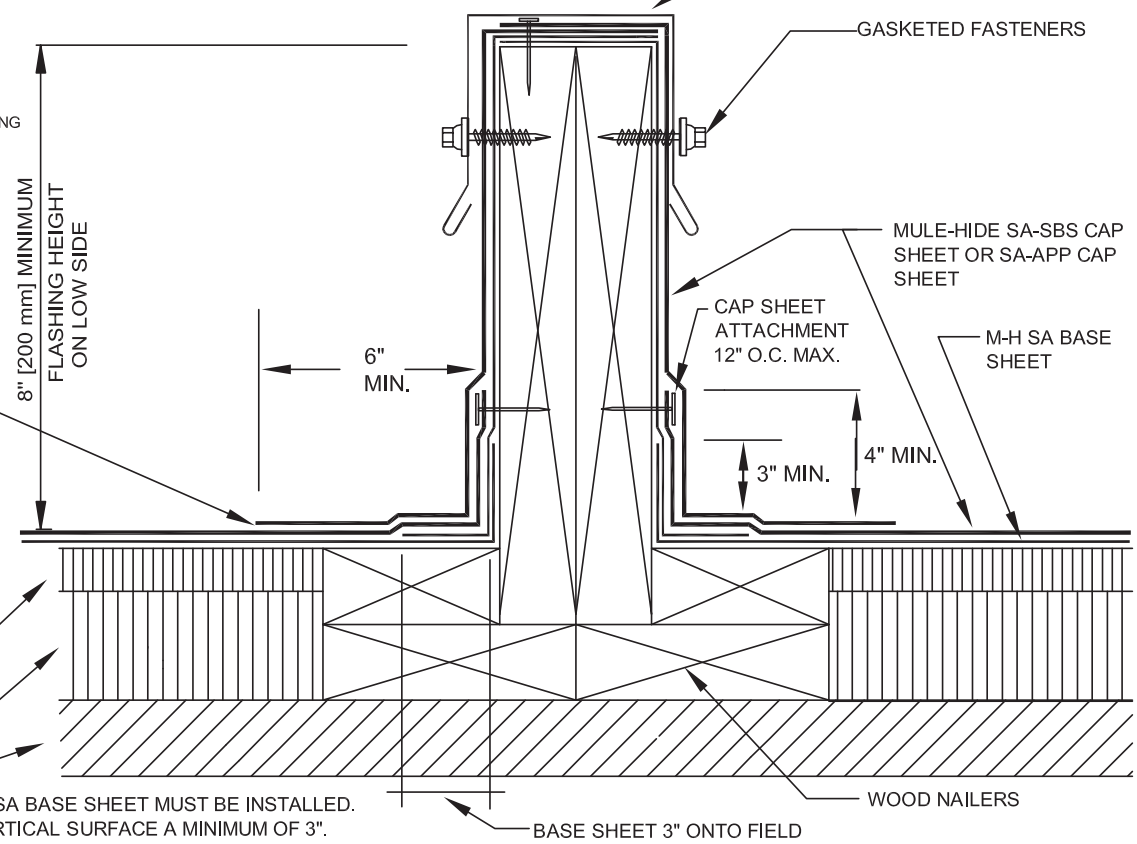

NOTE: FOR 20-YR SYSTEM, 2 PLIES OF SA BASE SHEET MUST BE INSTALLED. BASE SHEET MUST TURN UP VERTICAL SURFACE A MINIMUM OF 3".

MULE-HIDE PRODUCTS CO.,INC. 2003	BASE FLASHING - AREA DIVIDER OPTION 3	DETAIL NO.:
	SELF-ADHERING MOD BIT SYSTEMS	MH-MB-AD3

NOTAS:
1. UN DIVISOR DE ÁREA ES UN MIEMBRO DE MADERA DOBLE QUE SOBRESALE Y QUE ESTÁ BIEN ANCLADO A LA CUBIERTA DEL TECHO. LOS DIVISORES DE ÁREA NO DEBEN RESTRINGIR NUNCA EL PASO DE AGUA.
2. REQUISITOS DE CUBREJUNTAS TÍPICOS PARA AMBOS LADOS DEL DIVISOR DE ÁREA.
3. CONSULTE EN LA SECCIÓN DE CHAPA DE METAL DEL MANUAL DE INSTALACIÓN DE TEJADOS E IMPERMEABILIZACIÓN LAS OPCIONES DE ENSAMBLAJE Y FIJACIÓN PARA CHAPA DE METAL.

LOS CUBREJUNTAS PUEDEN FIJARSE EN UN ASIENTO DE ADHESIVO CUBREJUNTAS BITUMINOSO MODIFICADO DE MULE-HIDE O SOLDARSE CON AIRE CALIENTE. EL PLIEGUE HACIA ARRIBA DE 4" DE LA HOJA DE REMATE DEBE REBLANDECERSE CON AIRE CALIENTE PARA EXPONER EL ASFALTO O REVESTIRSE CON ADHESIVO CUBREJUNTAS BITUMINOSO MODIFICADO DE M-H ANTES DE APLICAR MATERIAL CUBREJUNTAS DE LA HOJA DE REMATE.

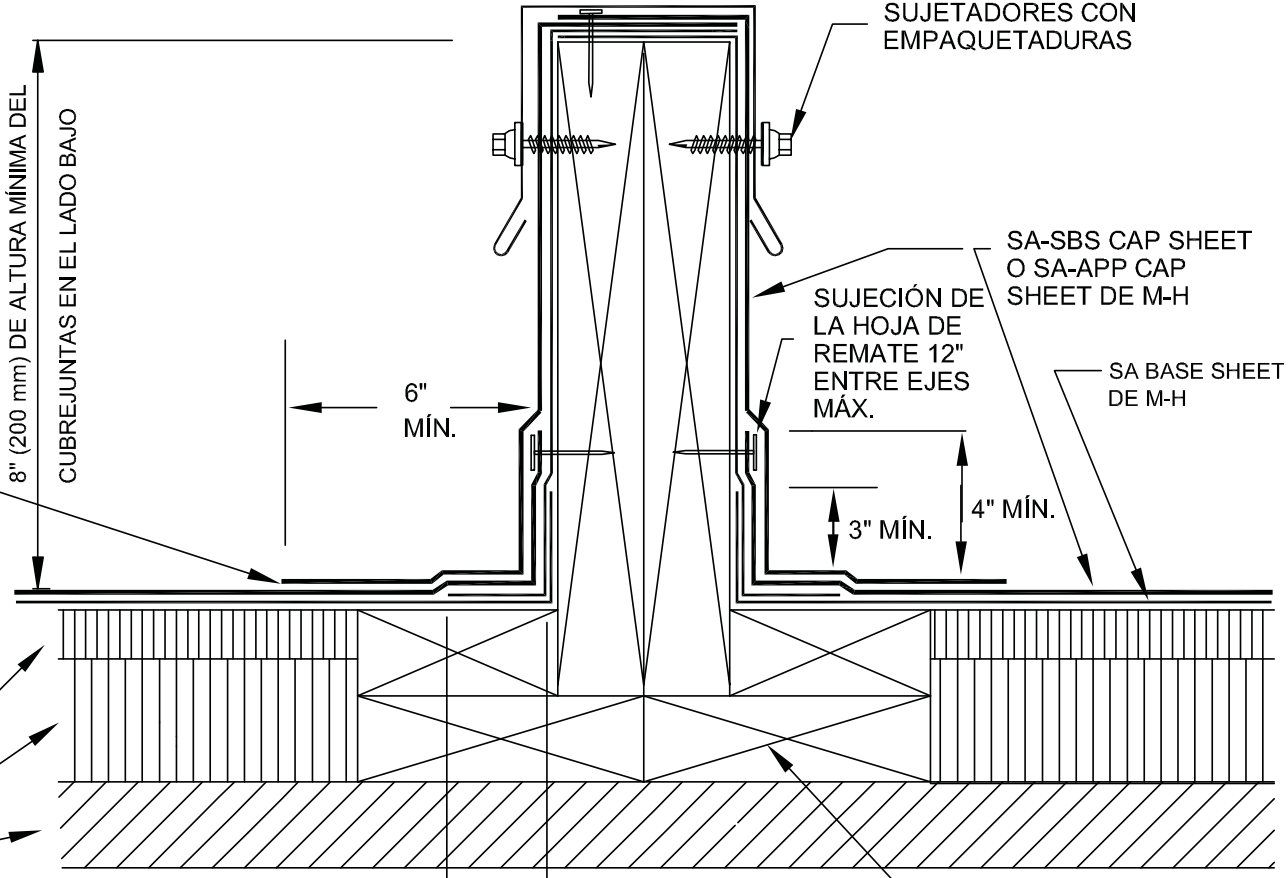

NOTA: PARA UN SISTEMA DE 20 ÁNOS, SE DEBEN INSTALAR 2 CAPAS DE SA BASE SHEET.
LA HOJA DE BASE DEBE PLEGARSE HACIA ARRIBA EN LA SUPERFICIE VERTICAL UN MÍNIMO 3".

MULE-HIDE PRODUCTS CO.,INC. 2003	**CUBREJUNTAS DE BASE - DIVISOR DE ÁREA OPCIÓN 3**	**N° DE DETALLE:**
	SISTEMAS BITUMINOSOS MODIFICADOS AUTOADHESIVOS	**MH-MB-AD3**

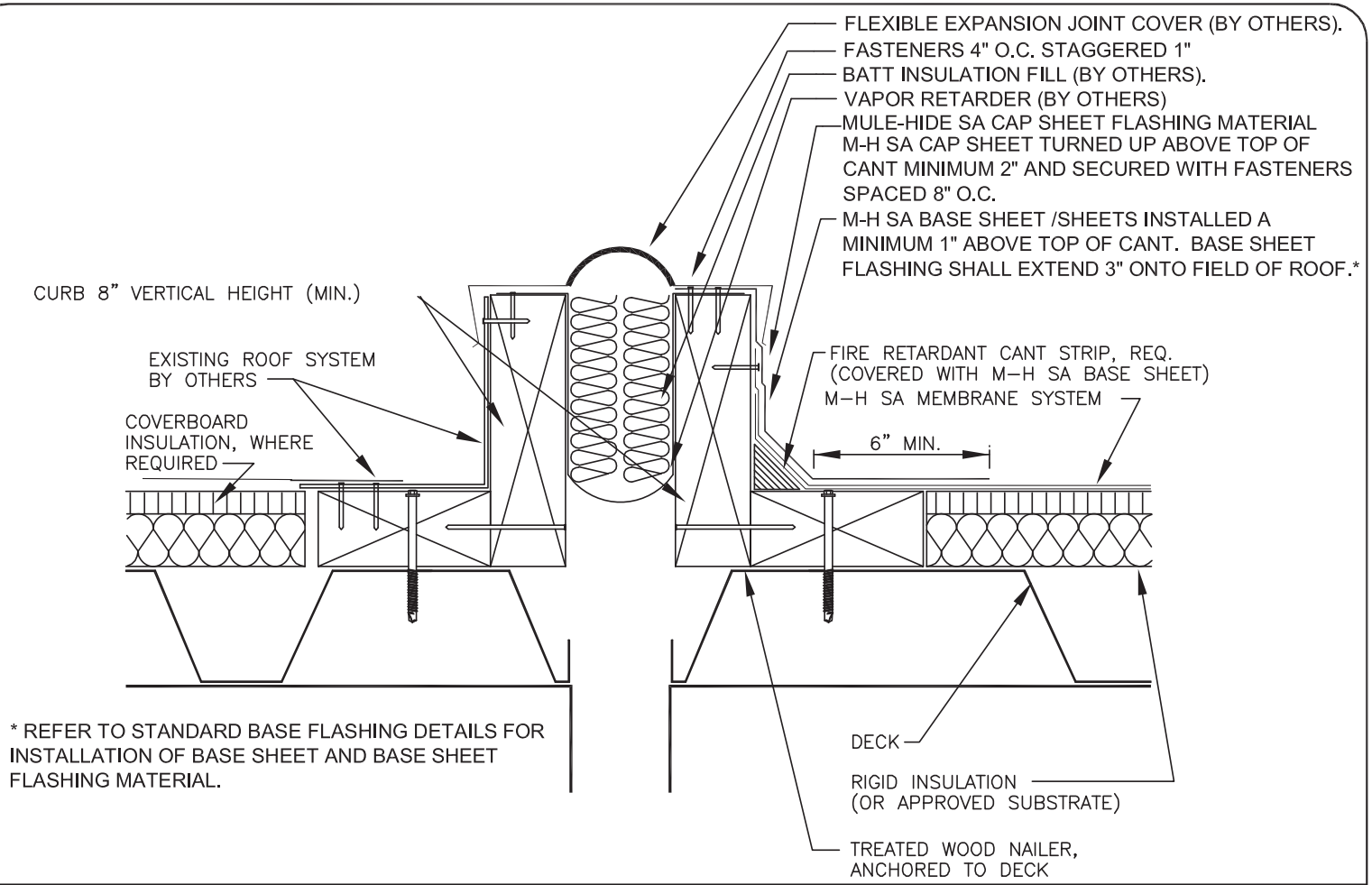

* REFER TO STANDARD BASE FLASHING DETAILS FOR INSTALLATION OF BASE SHEET AND BASE SHEET FLASHING MATERIAL.

MULE-HIDE PRODUCTS CO.,INC. 2003	EXPANSION JOINT - OPTION 1	DETAIL NO.:
	SELF-ADHERING MOD BIT SYSTEMS	MH-MB-EJ1

BLANK PAGE

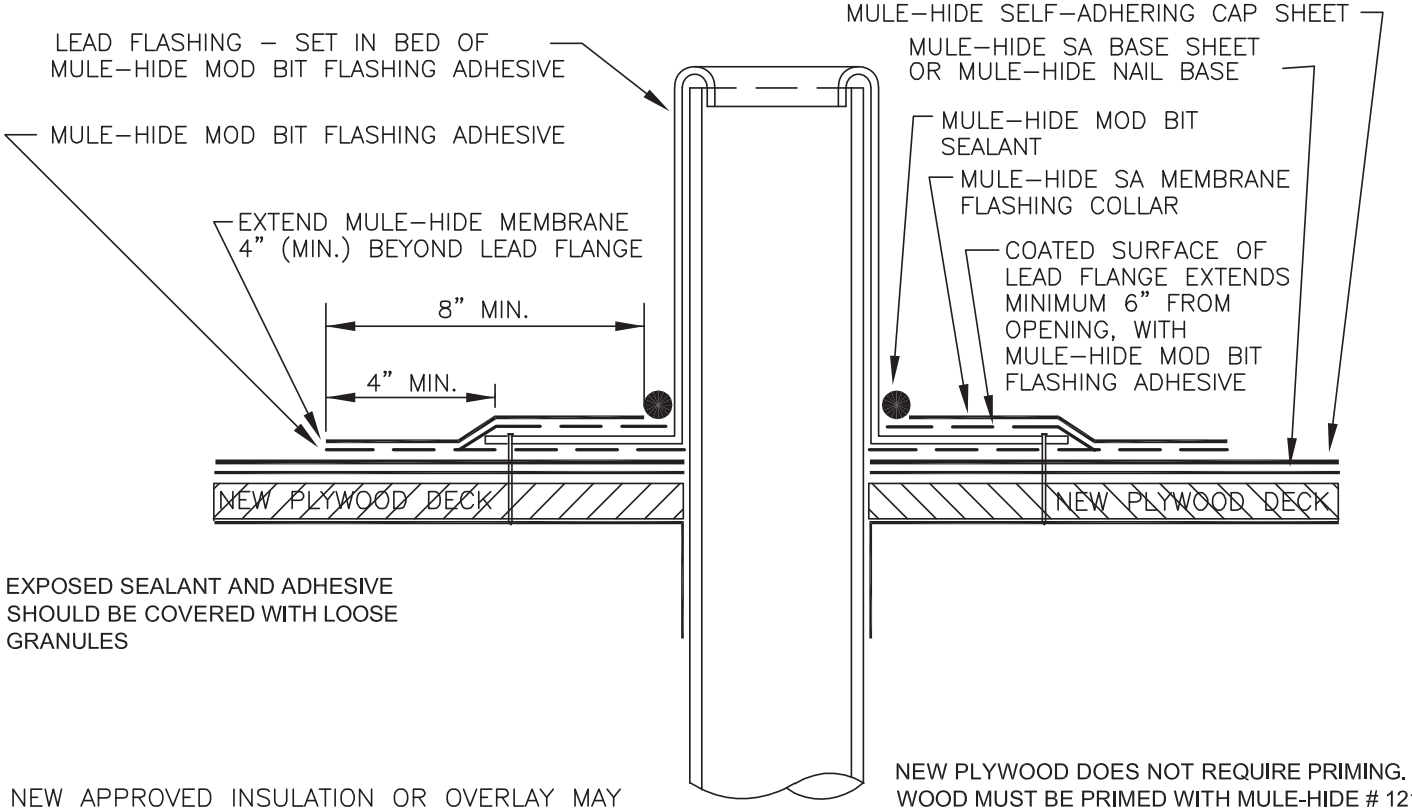

EXPOSED SEALANT AND ADHESIVE SHOULD BE COVERED WITH LOOSE GRANULES

NEW APPROVED INSULATION OR OVERLAY MAY BE INSTALLED OVER THE WOOD DECK AND MUST BE MECHANICALLY ATTACHED USING APPROVED FASTENERS AND FASTENING PATTERNS SPECIFICALLY APPROVED FOR THE MATERIAL SELECTED

NEW PLYWOOD DOES NOT REQUIRE PRIMING. AGED WOOD MUST BE PRIMED WITH MULE-HIDE # 121 ASPHALT PRIMER. IF ADHERING ONLY ONE PLY OF CAP SHEET DIRECTLY TO THE WOOD DECK, IT IS RECOMMENDED THAT ALL JOINTS IN THE PLYWOOD BE COVERED WITH DUCTAPE.

MULE-HIDE **PRODUCTS CO.,INC.** **2003**	**PIPE FLASHING - OPTION 1** **SELF-ADHERING MOD BIT SYSTEMS**	**DETAIL NO.:** **MH-MB-P1**

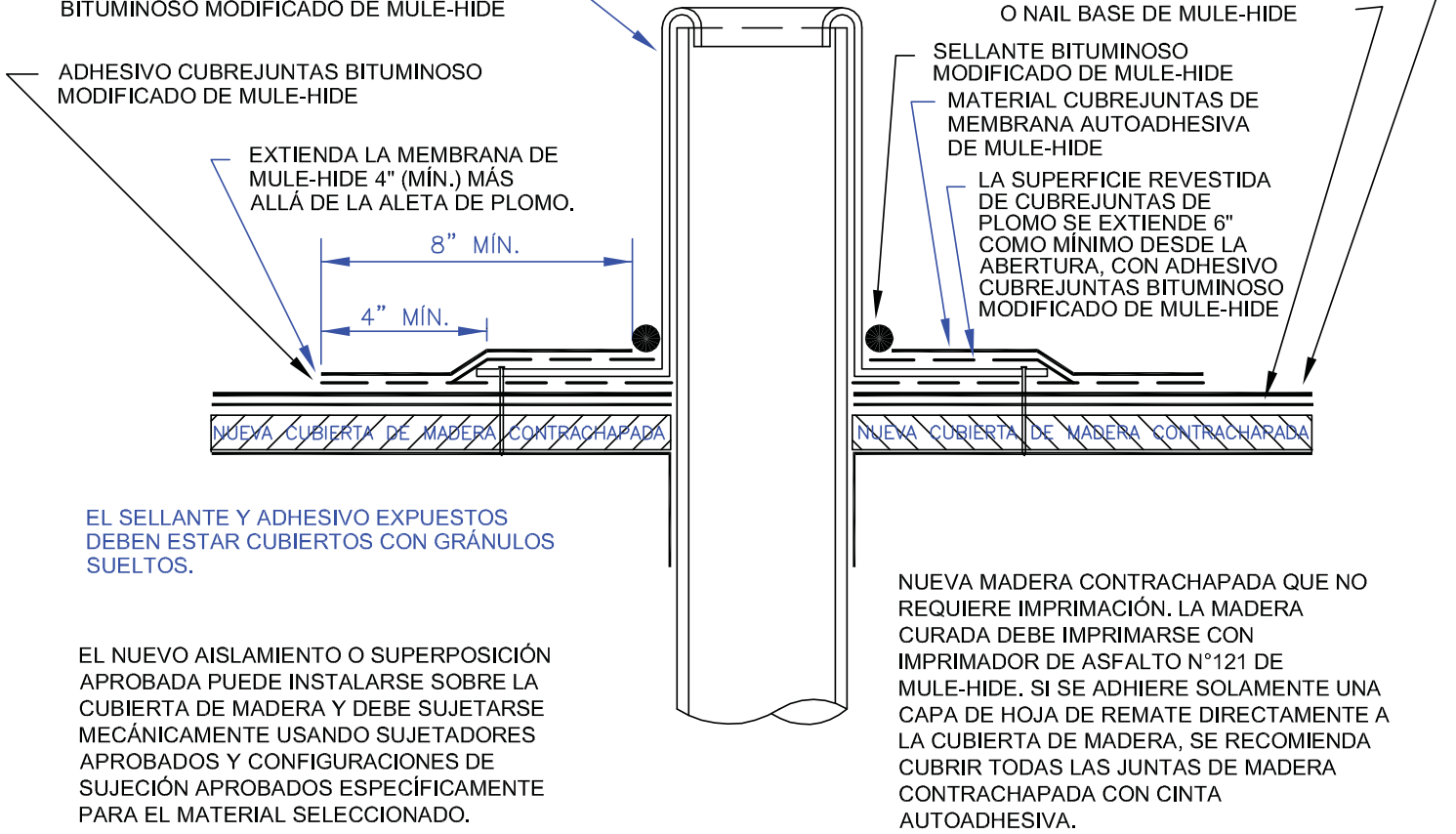

EL SELLANTE Y ADHESIVO EXPUESTOS DEBEN ESTAR CUBIERTOS CON GRÁNULOS SUELTOS.

EL NUEVO AISLAMIENTO O SUPERPOSICIÓN APROBADA PUEDE INSTALARSE SOBRE LA CUBIERTA DE MADERA Y DEBE SUJETARSE MECÁNICAMENTE USANDO SUJETADORES APROBADOS Y CONFIGURACIONES DE SUJECIÓN APROBADOS ESPECÍFICAMENTE PARA EL MATERIAL SELECCIONADO.

NUEVA MADERA CONTRACHAPADA QUE NO REQUIERE IMPRIMACIÓN. LA MADERA CURADA DEBE IMPRIMARSE CON IMPRIMADOR DE ASFALTO N°121 DE MULE-HIDE. SI SE ADHIERE SOLAMENTE UNA CAPA DE HOJA DE REMATE DIRECTAMENTE A LA CUBIERTA DE MADERA, SE RECOMIENDA CUBRIR TODAS LAS JUNTAS DE MADERA CONTRACHAPADA CON CINTA AUTOADHESIVA.

MULE-HIDE PRODUCTS CO.,INC. 2003	**CUBREJUNTAS DE TUBOS - OPCIÓN 1**	**N° DE DETALLE:**
	SISTEMAS BITUMINOSOS MODIFICADOS AUTOADHESIVOS	**MH-MB-P1**

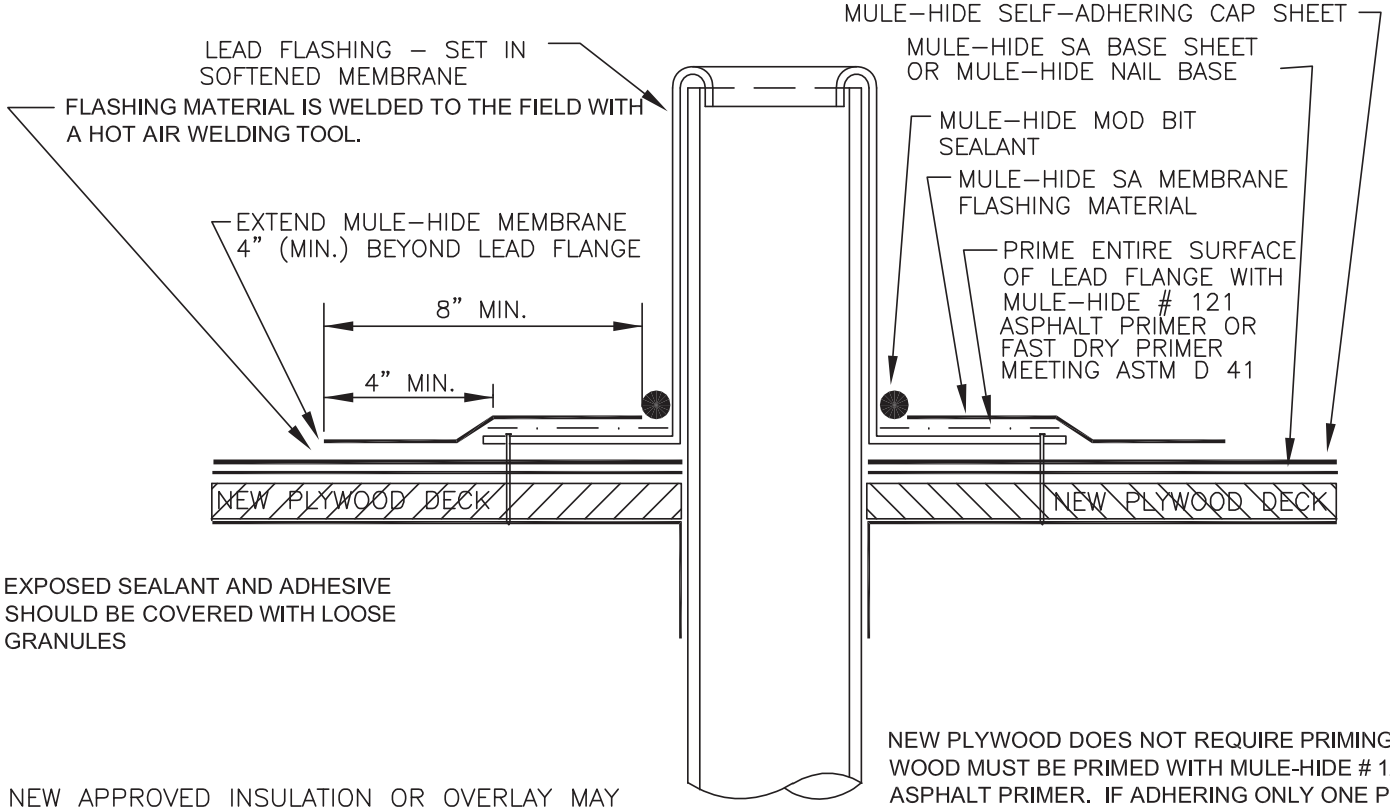

EXPOSED SEALANT AND ADHESIVE SHOULD BE COVERED WITH LOOSE GRANULES

NEW APPROVED INSULATION OR OVERLAY MAY BE INSTALLED OVER THE WOOD DECK AND MUST BE MECHANICALLY ATTACHED USING APPROVED FASTENERS AND FASTENING PATTERNS SPECIFICALLY APPROVED FOR THE MATERIAL SELECTED

NEW PLYWOOD DOES NOT REQUIRE PRIMING. AGED WOOD MUST BE PRIMED WITH MULE-HIDE # 121 ASPHALT PRIMER. IF ADHERING ONLY ONE PLY OF CAP SHEET DIRECTLY TO THE WOOD DECK, IT IS RECOMMENDED THAT ALL JOINTS IN THE PLYWOOD BE COVERED WITH DUCTAPE.

MULE-HIDE PRODUCTS CO.,INC. 2003	**PIPE FLASHING - OPTION 2** **SELF-ADHERING MOD BIT SYSTEMS**	**DETAIL NO.:** **MH-MB-P2**

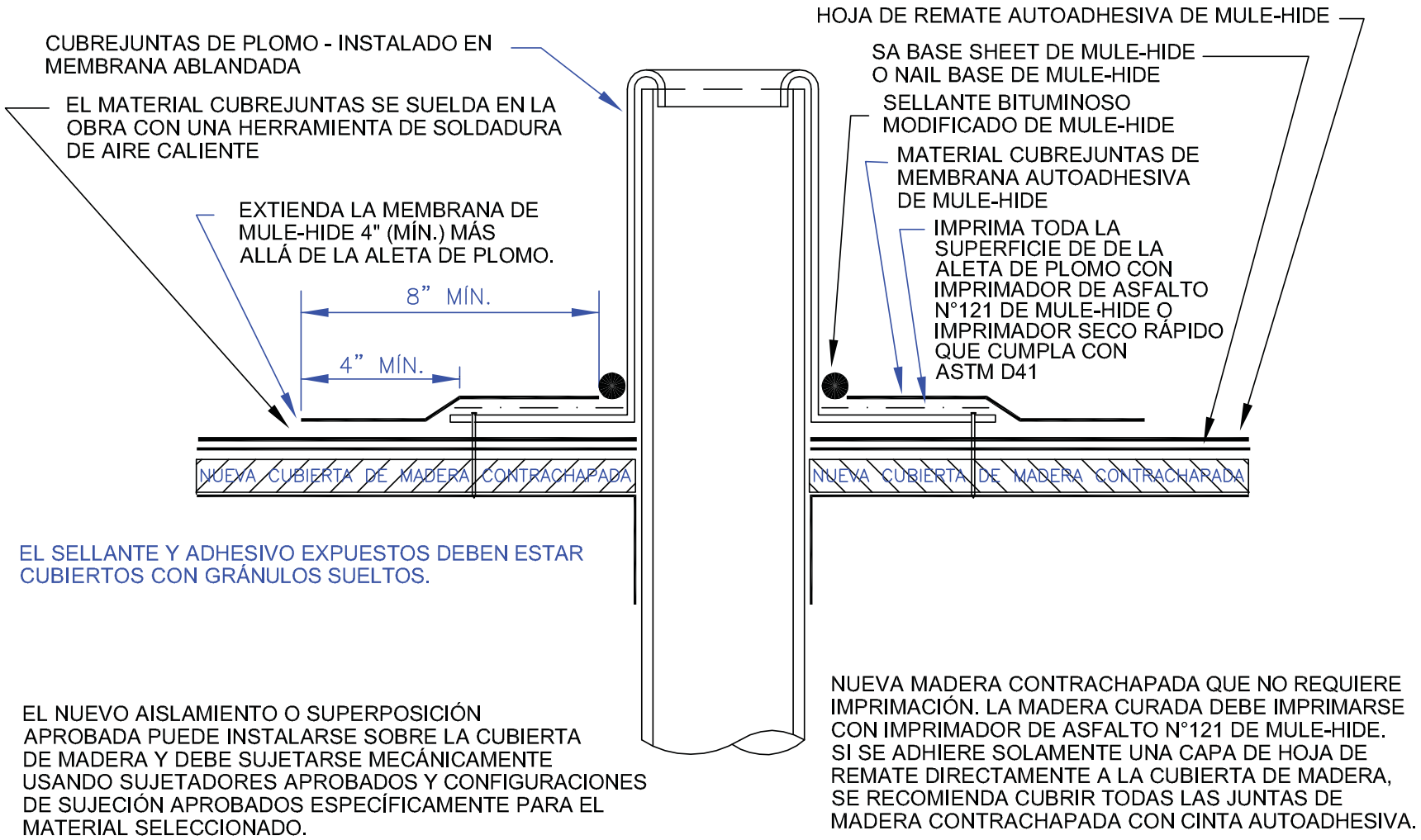

EL SELLANTE Y ADHESIVO EXPUESTOS DEBEN ESTAR CUBIERTOS CON GRÁNULOS SUELTOS.

EL NUEVO AISLAMIENTO O SUPERPOSICIÓN APROBADA PUEDE INSTALARSE SOBRE LA CUBIERTA DE MADERA Y DEBE SUJETARSE MECÁNICAMENTE USANDO SUJETADORES APROBADOS Y CONFIGURACIONES DE SUJECIÓN APROBADOS ESPECÍFICAMENTE PARA EL MATERIAL SELECCIONADO.

NUEVA MADERA CONTRACHAPADA QUE NO REQUIERE IMPRIMACIÓN. LA MADERA CURADA DEBE IMPRIMARSE CON IMPRIMADOR DE ASFALTO N°121 DE MULE-HIDE. SI SE ADHIERE SOLAMENTE UNA CAPA DE HOJA DE REMATE DIRECTAMENTE A LA CUBIERTA DE MADERA, SE RECOMIENDA CUBRIR TODAS LAS JUNTAS DE MADERA CONTRACHAPADA CON CINTA AUTOADHESIVA.

MULE-HIDE PRODUCTS CO.,INC. 2003	**CUBREJUNTAS DE TUBOS - OPCIÓN 2**	**N° DE DETALLE:**
	SISTEMAS BITUMINOSOS MODIFICADOS AUTOADHESIVOS	**MH-MB-P2**

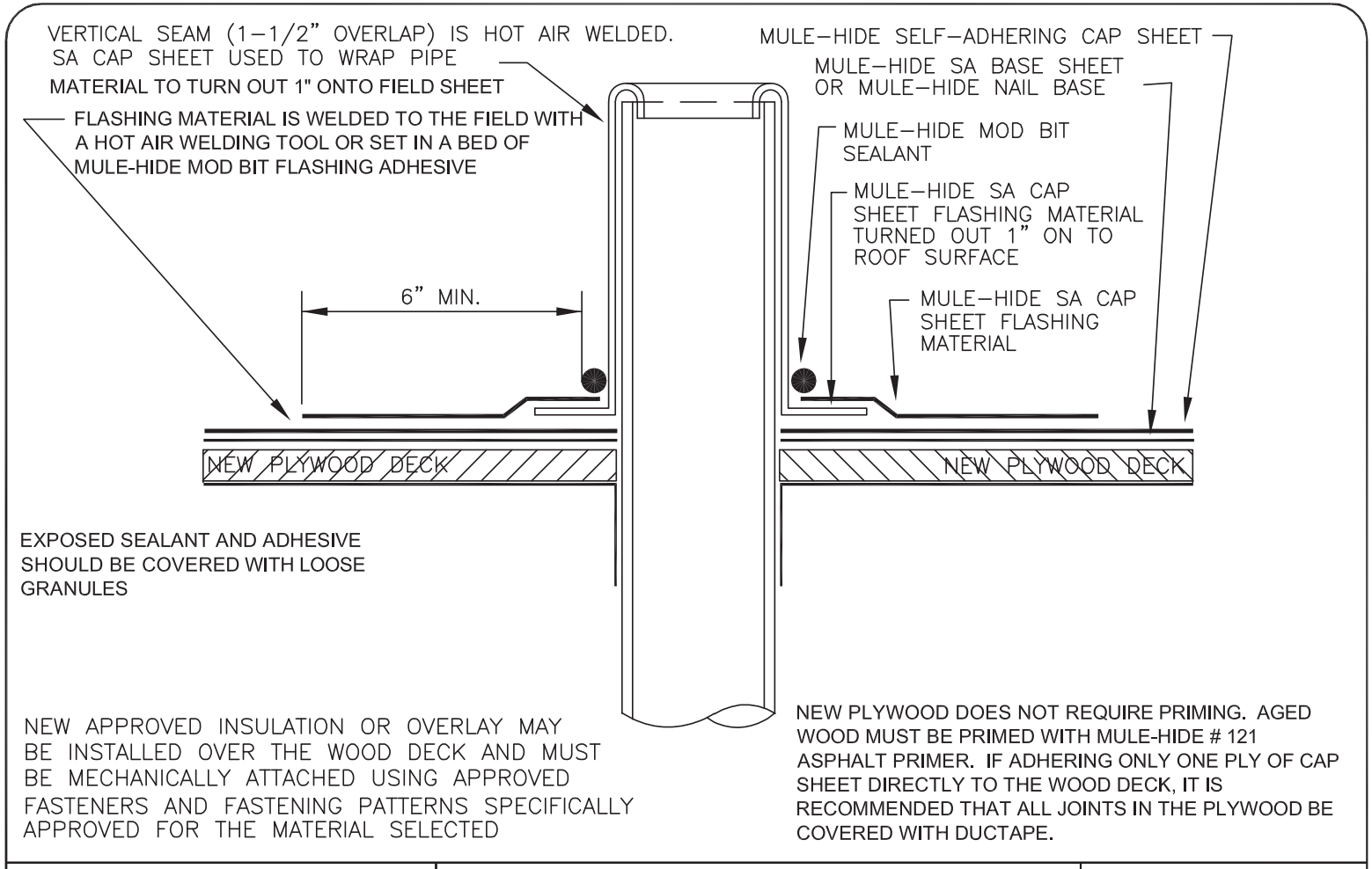

MULE-HIDE PRODUCTS CO.,INC. 2003	**PIPE FLASHING - OPTION 3** **SELF-ADHERING MOD BIT SYSTEMS**	**DETAIL NO.:** **MH-MB-P3**

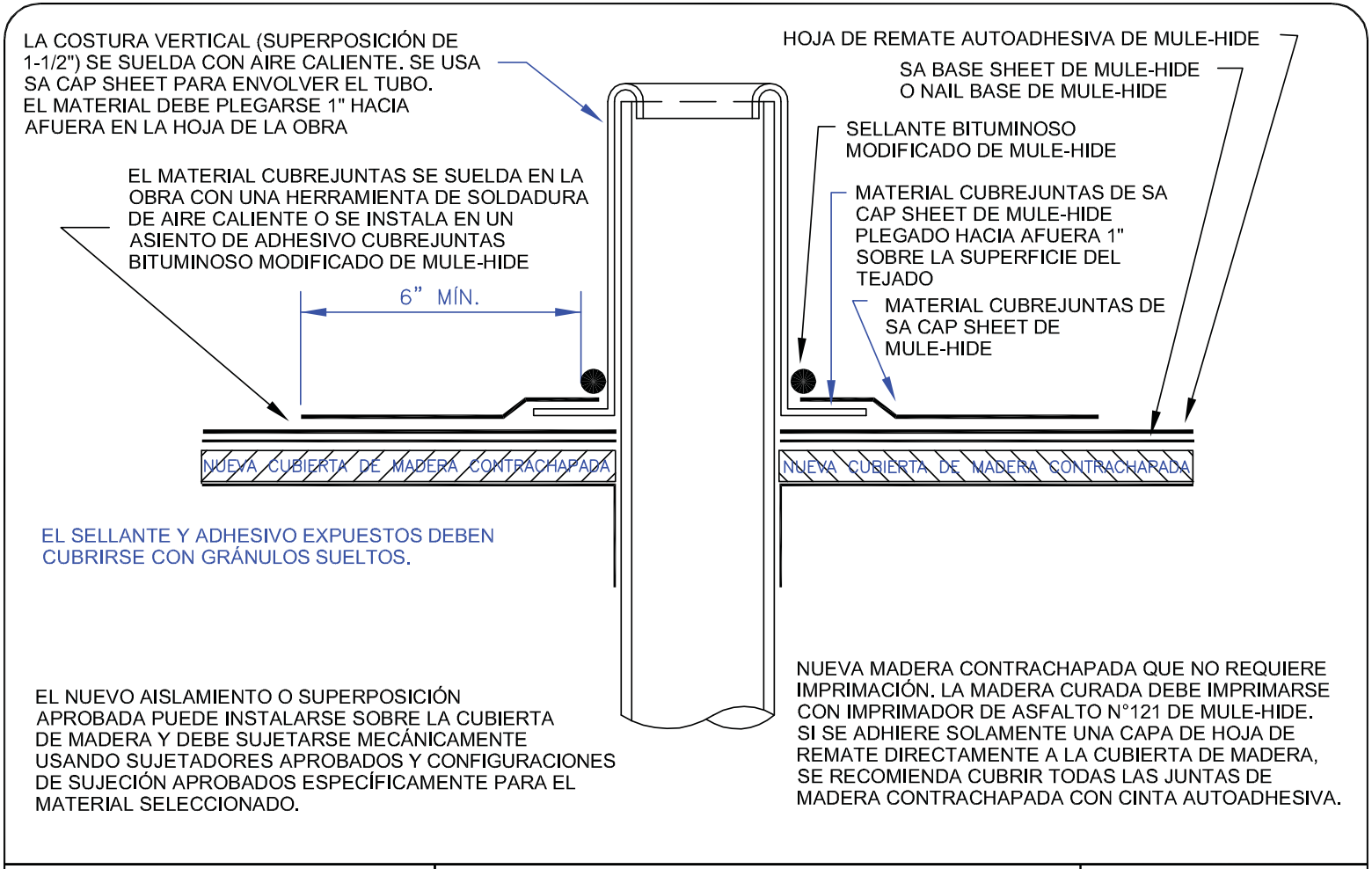

MULE-HIDE PRODUCTS CO.,INC. 2003	**CUBREJUNTAS DE TUBOS - OPCIÓN 3**	**N° DE DETALLE:**
	SISTEMAS BITUMINOSOS MODIFICADOS AUTOADHESIVOS	**MH-MB-P3**

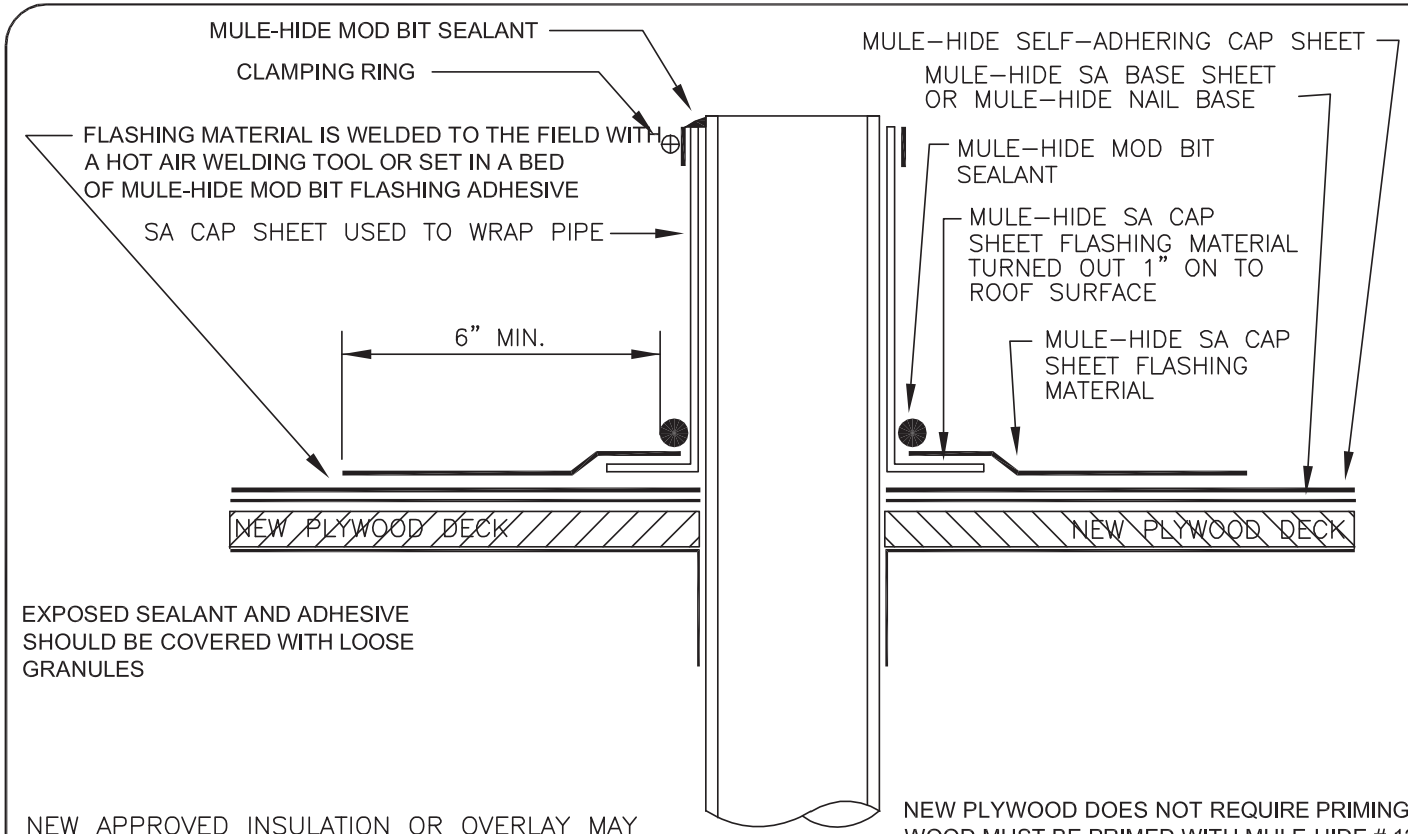

EXPOSED SEALANT AND ADHESIVE SHOULD BE COVERED WITH LOOSE GRANULES

NEW APPROVED INSULATION OR OVERLAY MAY BE INSTALLED OVER THE WOOD DECK AND MUST BE MECHANICALLY ATTACHED USING APPROVED FASTENERS AND FASTENING PATTERNS SPECIFICALLY APPROVED FOR THE MATERIAL SELECTED

NEW PLYWOOD DOES NOT REQUIRE PRIMING. AGED WOOD MUST BE PRIMED WITH MULE-HIDE # 121 ASPHALT PRIMER. IF ADHERING ONLY ONE PLY OF CAP SHEET DIRECTLY TO THE WOOD DECK, IT IS RECOMMENDED THAT ALL JOINTS IN THE PLYWOOD BE COVERED WITH DUCTAPE.

MULE-HIDE PRODUCTS CO.,INC. 2003	**PIPE FLASHING - OPTION 4** **SELF-ADHERING MOD BIT SYSTEMS**	**DETAIL NO.:** **MH-MB-P4**

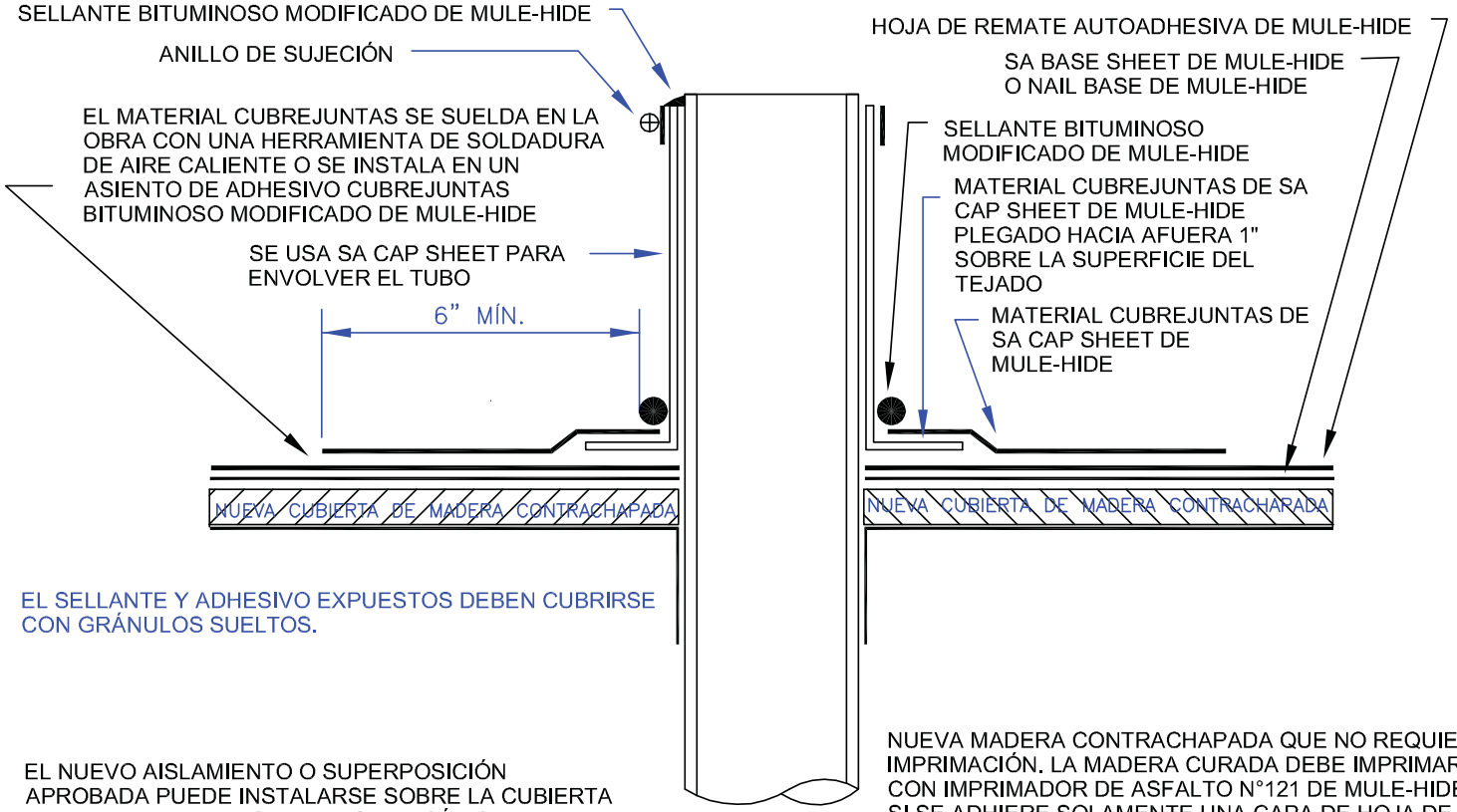

EL SELLANTE Y ADHESIVO EXPUESTOS DEBEN CUBRIRSE CON GRÁNULOS SUELTOS.

EL NUEVO AISLAMIENTO O SUPERPOSICIÓN APROBADA PUEDE INSTALARSE SOBRE LA CUBIERTA DE MADERA Y DEBE SUJETARSE MECÁNICAMENTE USANDO SUJETADORES APROBADOS Y CONFIGURACIONES DE SUJECIÓN APROBADOS ESPECÍFICAMENTE PARA EL MATERIAL SELECCIONADO.

NUEVA MADERA CONTRACHAPADA QUE NO REQUIERE IMPRIMACIÓN. LA MADERA CURADA DEBE IMPRIMARSE CON IMPRIMADOR DE ASFALTO N°121 DE MULE-HIDE. SI SE ADHIERE SOLAMENTE UNA CAPA DE HOJA DE REMATE DIRECTAMENTE A LA CUBIERTA DE MADERA, SE RECOMIENDA CUBRIR TODAS LAS JUNTAS DE MADERA CONTRACHAPADA CON CINTA AUTOADHESIVA.

MULE-HIDE PRODUCTS CO.,INC. 2003	**CUBREJUNTAS DE TUBOS - OPCIÓN 4**	**N° DE DETALLE:**
	SISTEMAS BITUMINOSOS MODIFICADOS AUTOADHESIVOS	**MH-MB-P4**

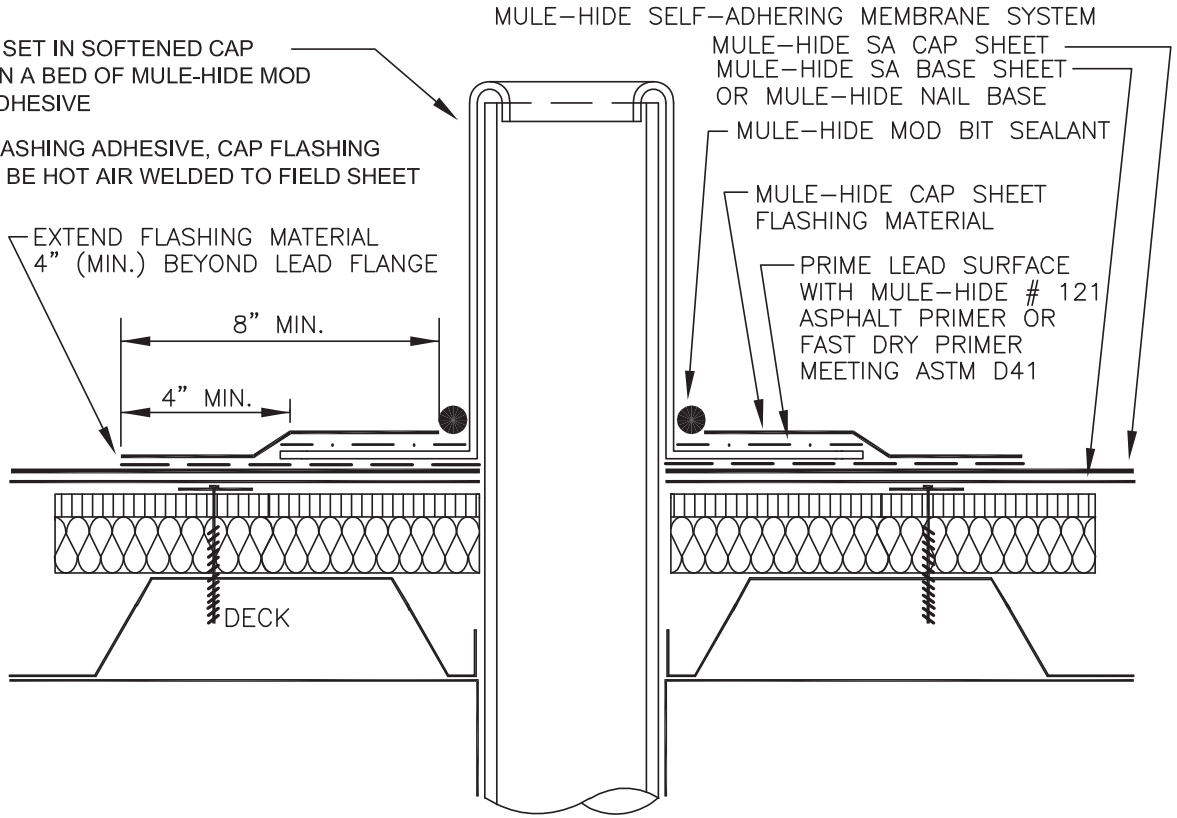

INSULATION MUST BE MECHANICALLY ATTACHED TO THE DECK USING APPROPRIATE FASTENERS FOR THE DECK TYPE. NON-APPROVED INSULATION SHALL REQUIRE AN APPROVED COVER BOARD OR THE INSTALLATION OF MULE-HIDE'S NAIL BASE. IF USING NAIL BASE, FOLLOW FM ATTACHMENT PATTERN FOR BASE SHEET ATTACHMENTS.

MULE-HIDE PRODUCTS CO.,INC. 2003	**PIPE FLASHING - OPTION 5**	**DETAIL NO.:**
	SELF-ADHERING MOD BIT SYSTEMS	**MH-MB-P5**

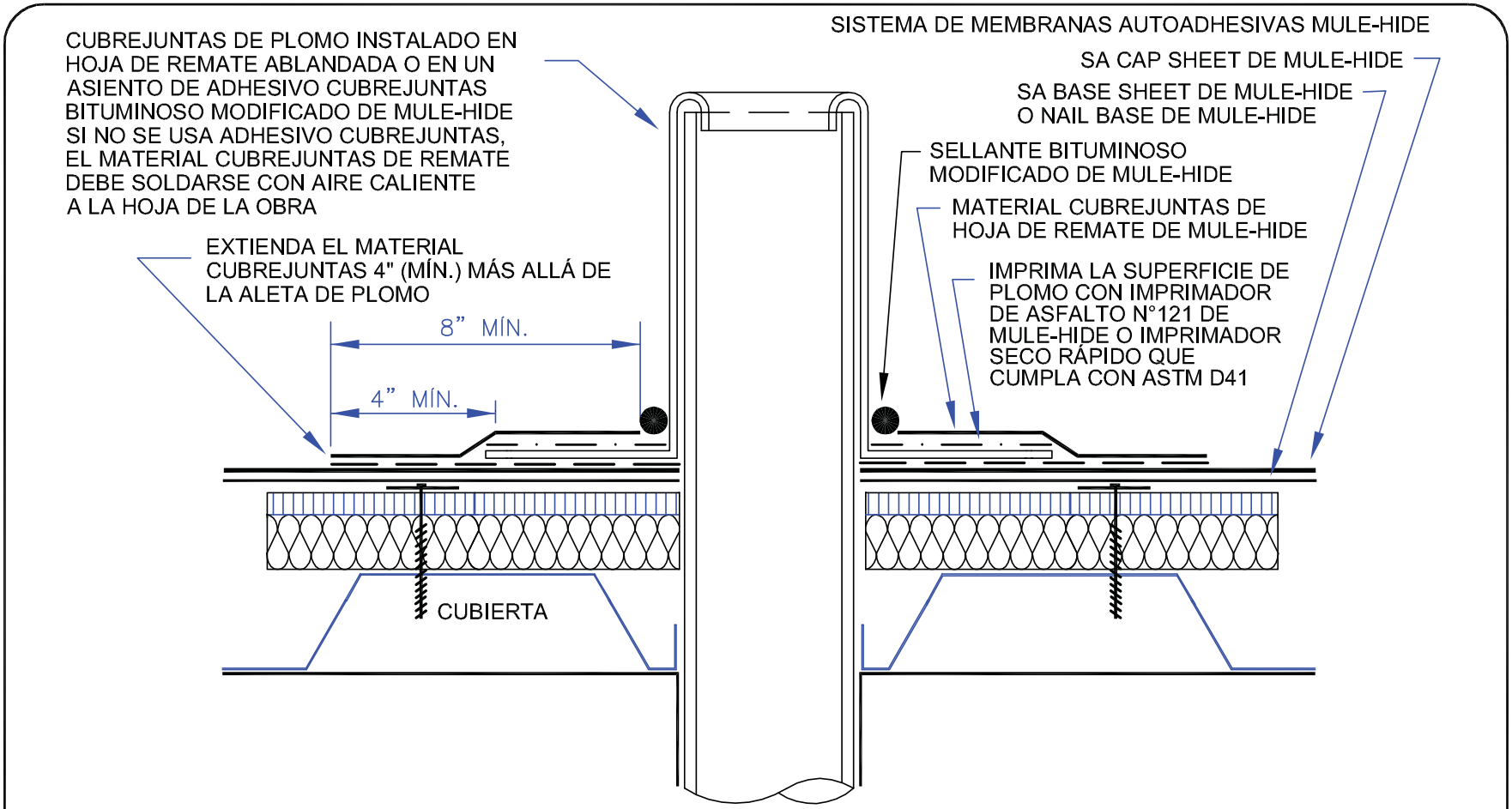

EL AISLAMIENTO DEBE SUJETARSE MECÁNICAMENTE A LA CUBIERTA USANDO SUJETADORES APROPIADOS PARA EL TIPO DE CUBIERTA. EL AISLAMIENTO NO APROBADO DEBE REQUERIR UN TABLERO DE COBERTURA APROBADO O LA INSTALACIÓN DEL NAIL BASE DE MULE-HIDE. SI USA NAIL-BASE, SIGA LA CONFIGURACIÓN DE SUJECIÓN DE FM PARA SUJECIONES DE LA HOJA DE BASE.

MULE-HIDE PRODUCTS CO.,INC. 2003	**CUBREJUNTAS DE TUBOS - OPCIÓN 5**	**N° DE DETALLE:**
	SISTEMAS BITUMINOSOS MODIFICADOS AUTOADHESIVOS	**MH-MB-P5**

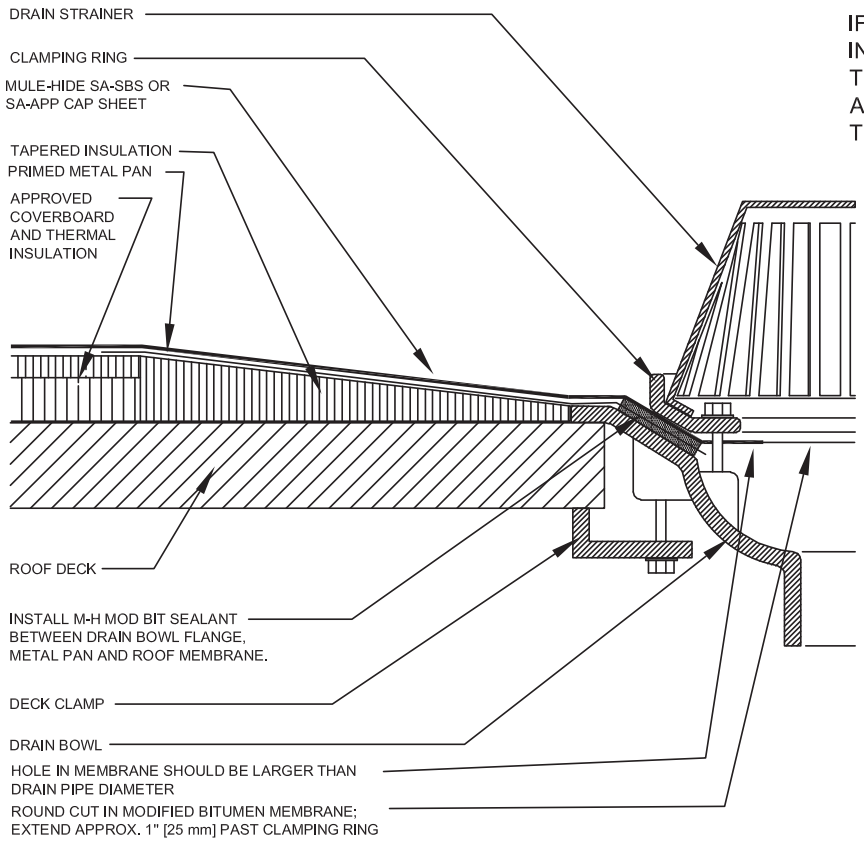

IF A MULTI-PLY SYSTEM IS BEING INSTALLED, ALL "SA" PLIES MAY RUN THROUGH DRAIN PROVIDED THERE ARE NO SEAMS RUNNING THROUGH THE DRAIN.

NOTES:

1. THE USE OF A METAL DECK SUMP PAN IS NOT RECOMMENDED. HOWEVER, DRAIN RECEIVER/BEARING PLATES ARE APPLICABLE WITH SOME PROJECTS.
2. THE DESIGNER SHOULD CONSIDER INSULATING THE DRAIN COMPONENTS BELOW THE DECK TO PREVENT POTENTIAL CONDENSATION.
3. MEMBRANE SEAMS SHOULD NOT INTERSECT DRAIN CLAMPING RING.

MULE-HIDE PRODUCTS CO.,INC. 2003	DRAIN DETAIL - OPTION 1	DETAIL NO.:
	SELF-ADHERING MOD BIT SYSTEMS	MH-MB-D1

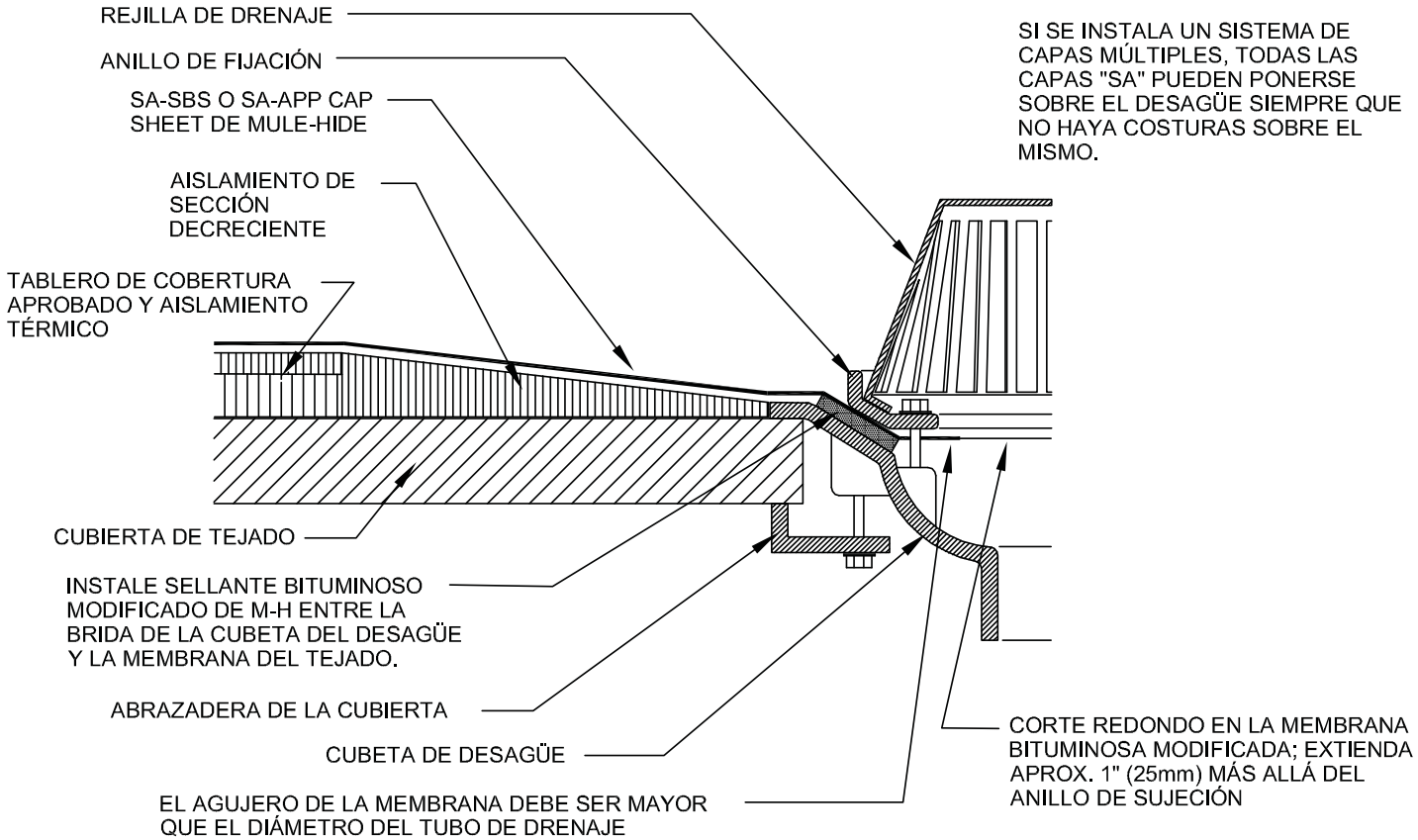

NOTAS:
1. NO SE RECOMIENDA USAR UNA BANDEJA DE SUMIDERO DE CUBIERTA DE METAL. SIN EMBARGO, SE PUEDE APLICAR UN RECIPIENTE DE DRENAJE/PLACAS DE APOYO CON ALGUNOS PROYECTOS.
2. EL DISEÑADOR DEBE CONSIDERAR EL AISLAMIENTO DE LOS COMPONENTES DE DRENAJE DEBAJO DE LA CUBIERTA PARA IMPEDIR UNA CONDENSACIÓN POTENCIAL.
3. LAS COSTURAS DE LA MEMBRANA NO DEBEN CRUZARSE CON EL ANILLO DE FIJACIÓN DE DRENAJE.

MULE-HIDE **PRODUCTS CO.,INC.** **2003**	**DETALLE DE DESAGÜE - OPCIÓN 1** **SISTEMAS BITUMINOSOS MODIFICADOS AUTOADHESIVOS**	**N° DE DETALLE:** **MH-MB-D1**

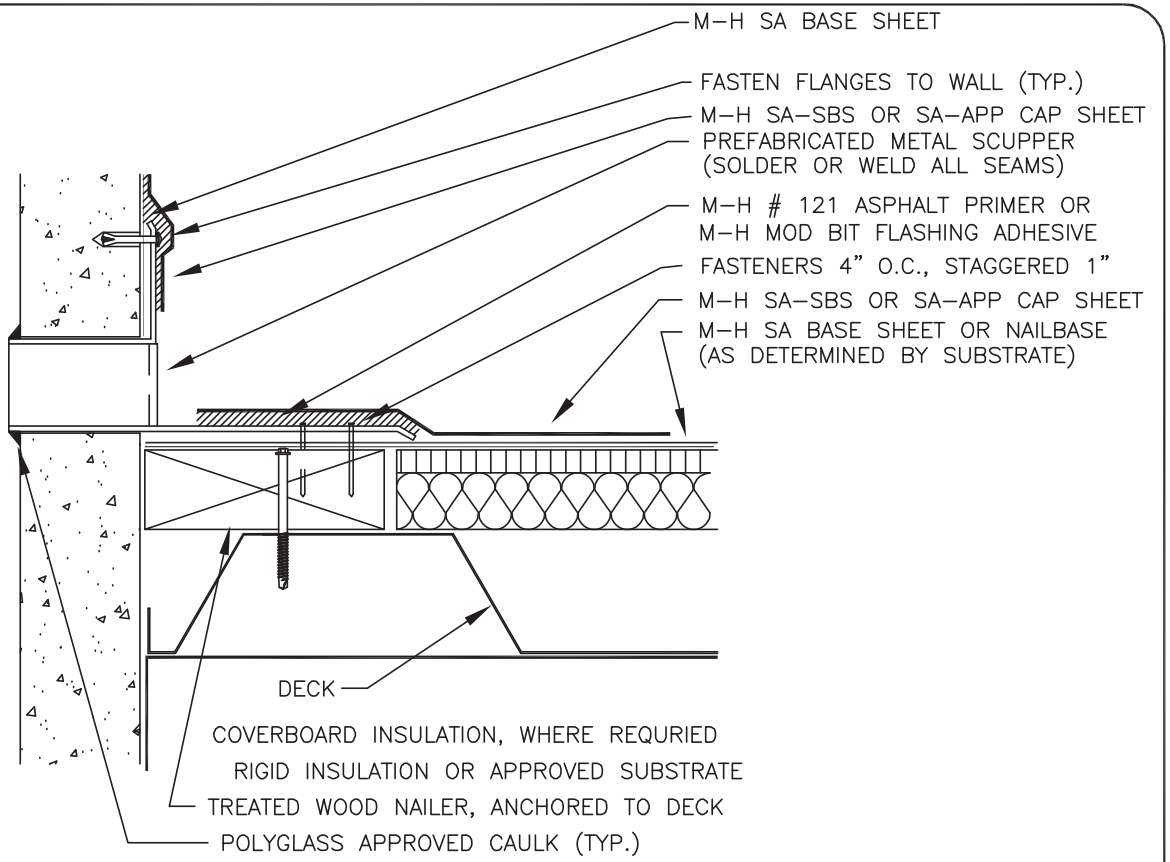

NOTES:

1. MEMBRANE ENDLAPS MUST BE 6" MINIMUM & FULLY ADHERED AT ALL MEMBRANE IN ALL LOCATIONS WHERE "FAST LAP" IS NOT PRESENT

MULE-HIDE PRODUCTS CO.,INC. 2003	**SCUPPER - OPTION 1** **SELF-ADHERING MOD BIT SYSTEMS**	**DETAIL NO.:** **MH-MB-S1**

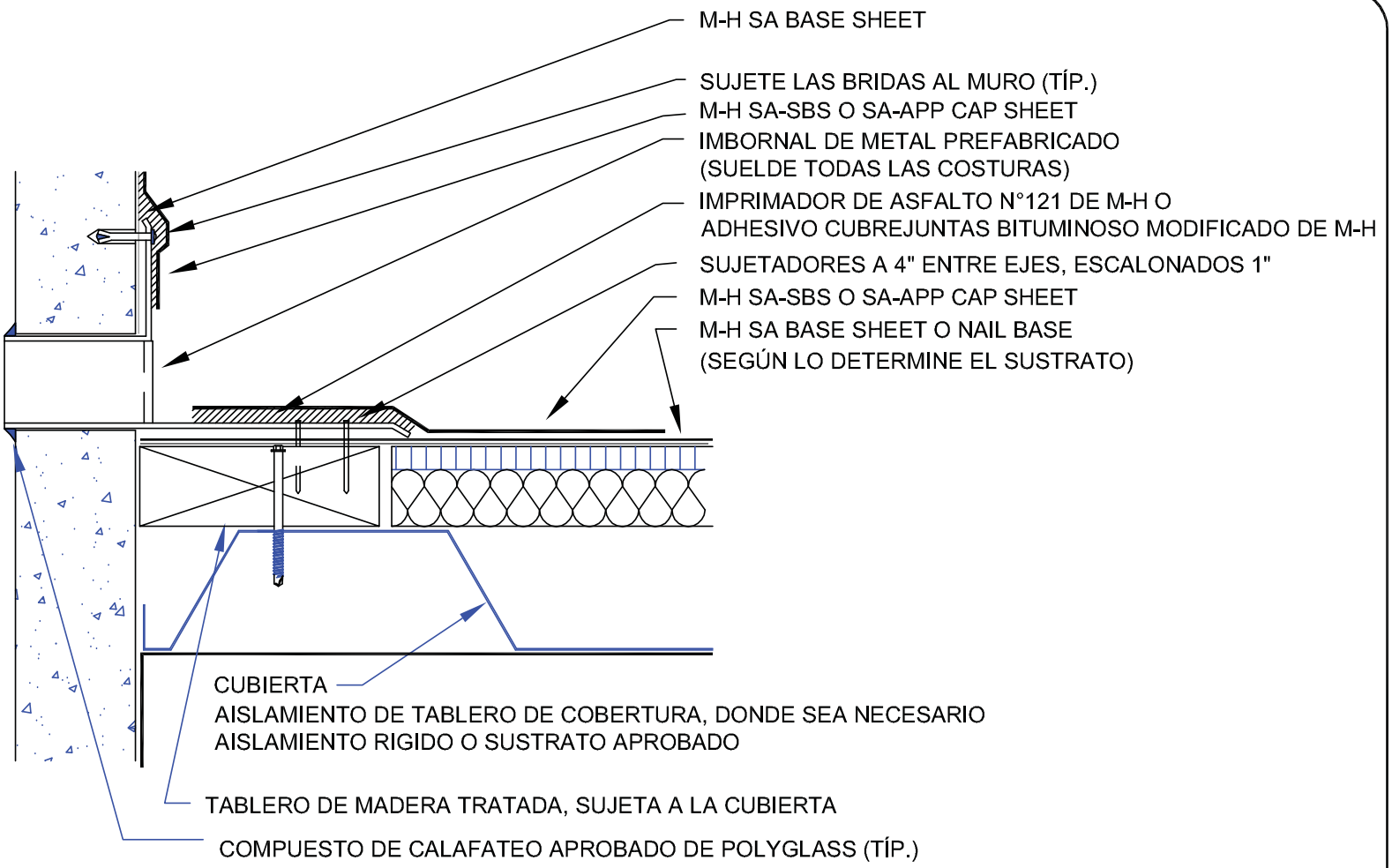

NOTAS:

1. LOS SOLAPES DE LA MEMBRANA DEBEN MEDIR 6" COMO MÍNIMO Y ADHERIRSE COMPLETAMENTE A TODA LA MEMBRANA EN TODOS LOS LUGARES DONDE NO HAYA PRESENTE "FAST LAP".

MULE-HIDE PRODUCTS CO.,INC. 2003	**IMBORNAL - OPCIÓN 1**	**N° DE DETALLE:**
	SISTEMAS BITUMINOSOS MODIFICADOS AUTOADHESIVOS	**MH-MB-S1**

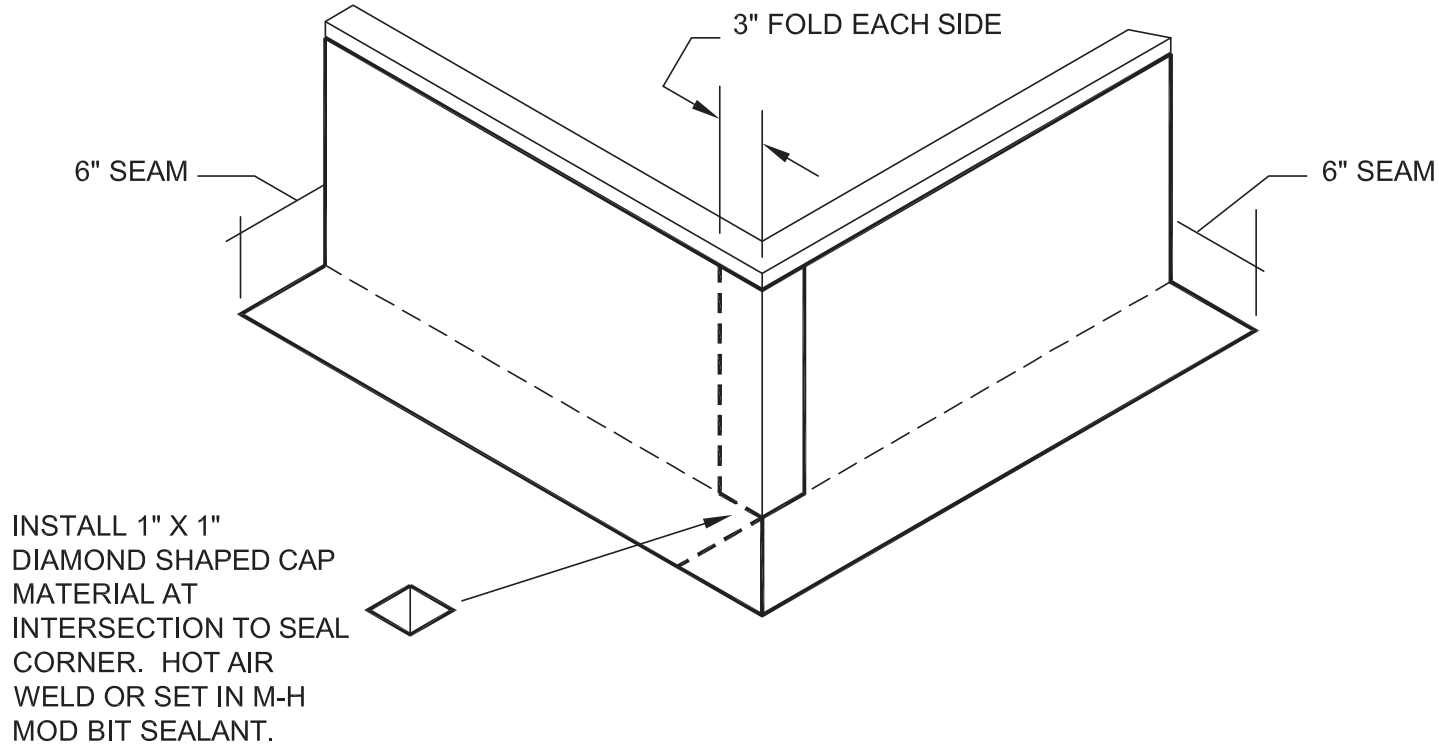

MULE-HIDE PRODUCTS CO.,INC. 2003	**OUTSIDE CORNER** **SELF-ADHERING MOD BIT SYSTEMS**	**DETAIL NO.:** **MH-MB-M1**

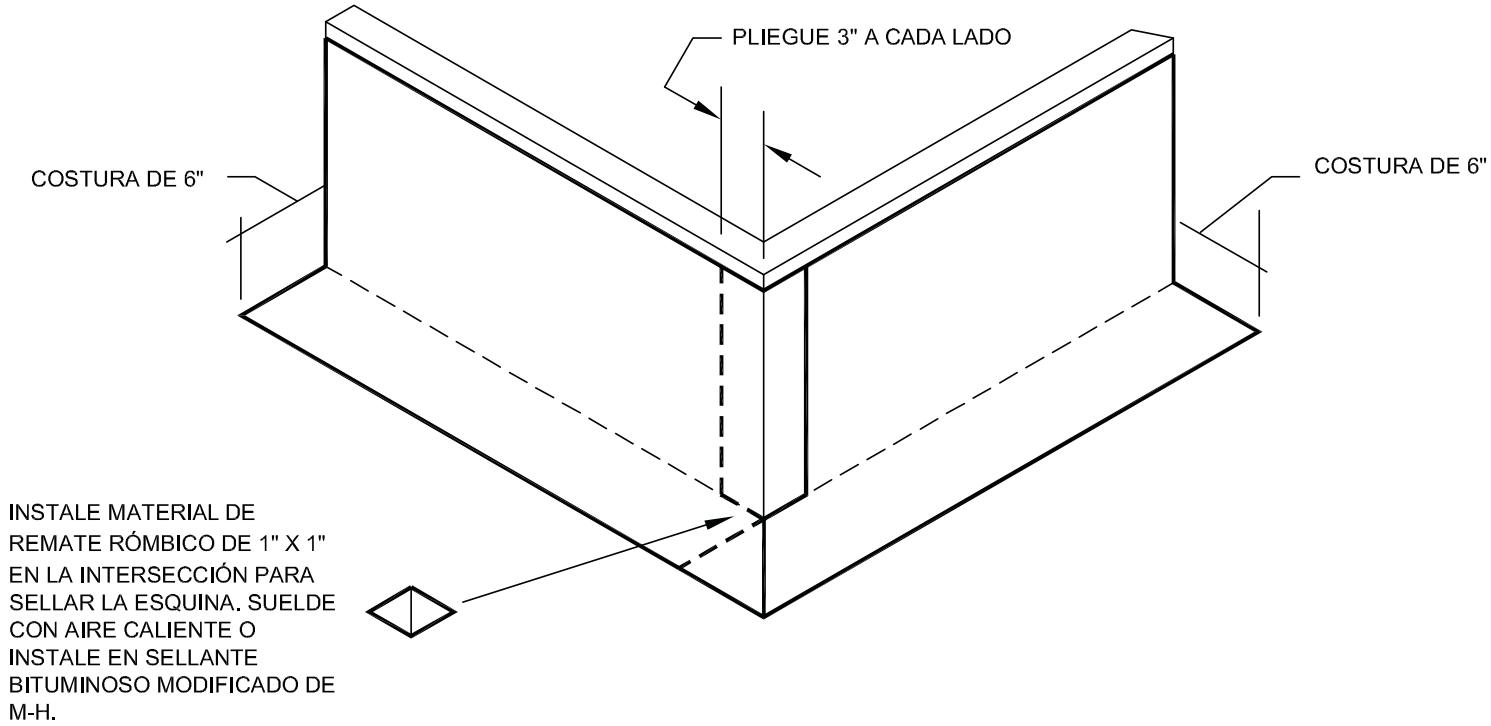

MULE-HIDE **PRODUCTS CO.,INC.** **2003**	**ESQUINA EXTERIOR** **SISTEMAS BITUMINOSOS MODIFICADOS AUTOADHESIVOS**	**N° DE DETALLE:** **MH-MB-M1**

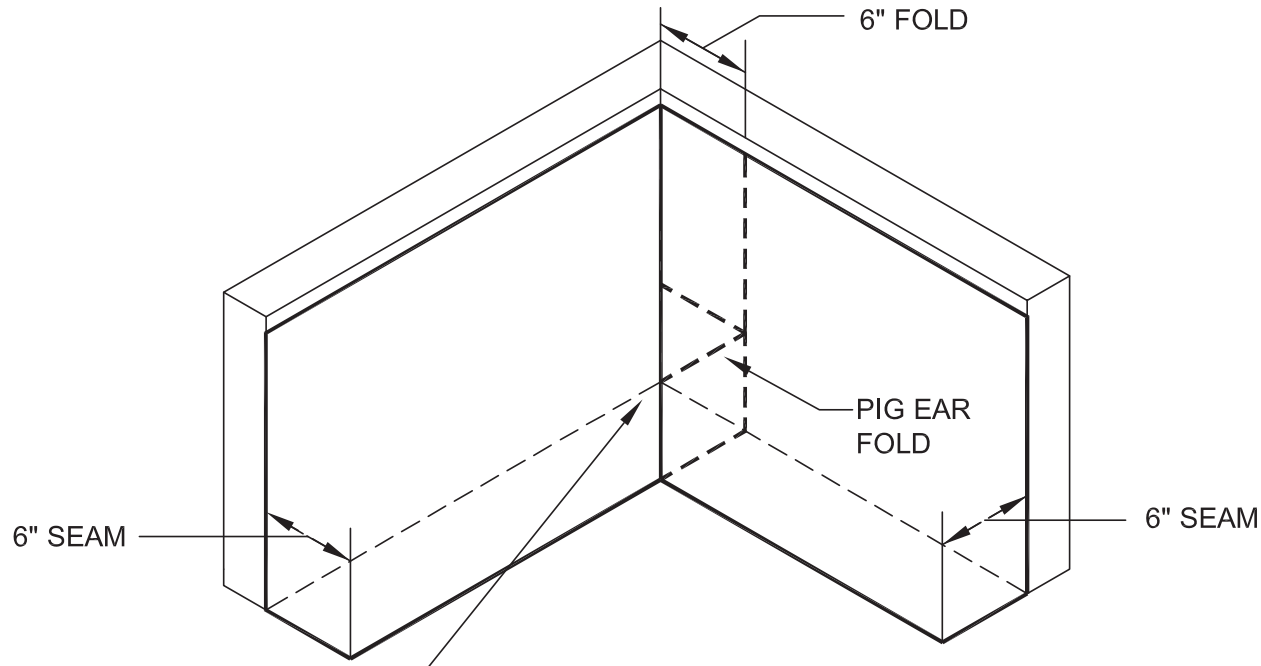

INSTALL 1" X 1"
DIAMOND SHAPED CAP
MATERIAL AT
INTERSECTION TO SEAL
CORNER. HOT AIR
WELD OR SET IN M-H
MOD BIT SEALANT.

MULE-HIDE **PRODUCTS CO.,INC.** **2003**	**INSIDE CORNER** **SELF-ADHERING MOD BIT SYSTEMS**	**DETAIL NO.:** **MH-MB-M2**

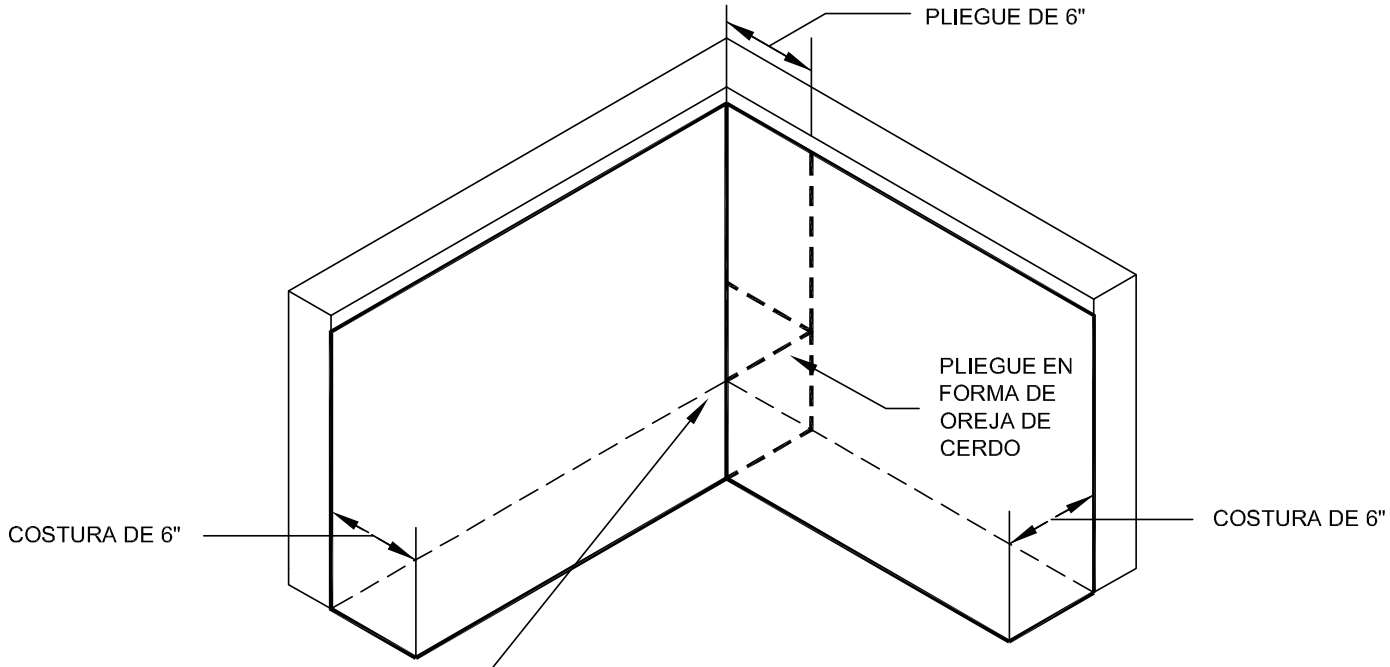

INSTALE MATERIAL DE REMATE RÓMBICO DE 1" X 1" EN LA INTERSECCIÓN PARA SELLAR LA ESQUINA. SUELDE CON AIRE CALIENTE O INSTALE EN SELLANTE BITUMINOSO MODIFICADO DE M-H.

MULE-HIDE **PRODUCTS CO.,INC.** **2003**	**ESQUINA INTERIOR** **SISTEMAS BITUMINOSOS MODIFICADOS AUTOADHESIVOS**	**N° DE DETALLE:** **MH-MB-M2**

FIELD FASTENING PATTERN FOR NAIL BASE

NOTE: TYPICALLY, CORNERS REQUIRE 100% INCREASE OF FASTENERS AND PERIMETERS REQUIRE 50% INCREASE.

FASTENER PLACEMENT;
12" O.C. @ SEAMS
18" O.C. @ CENTER OF ROLLS

TYPICAL FM 1-60 ATTACHMENT

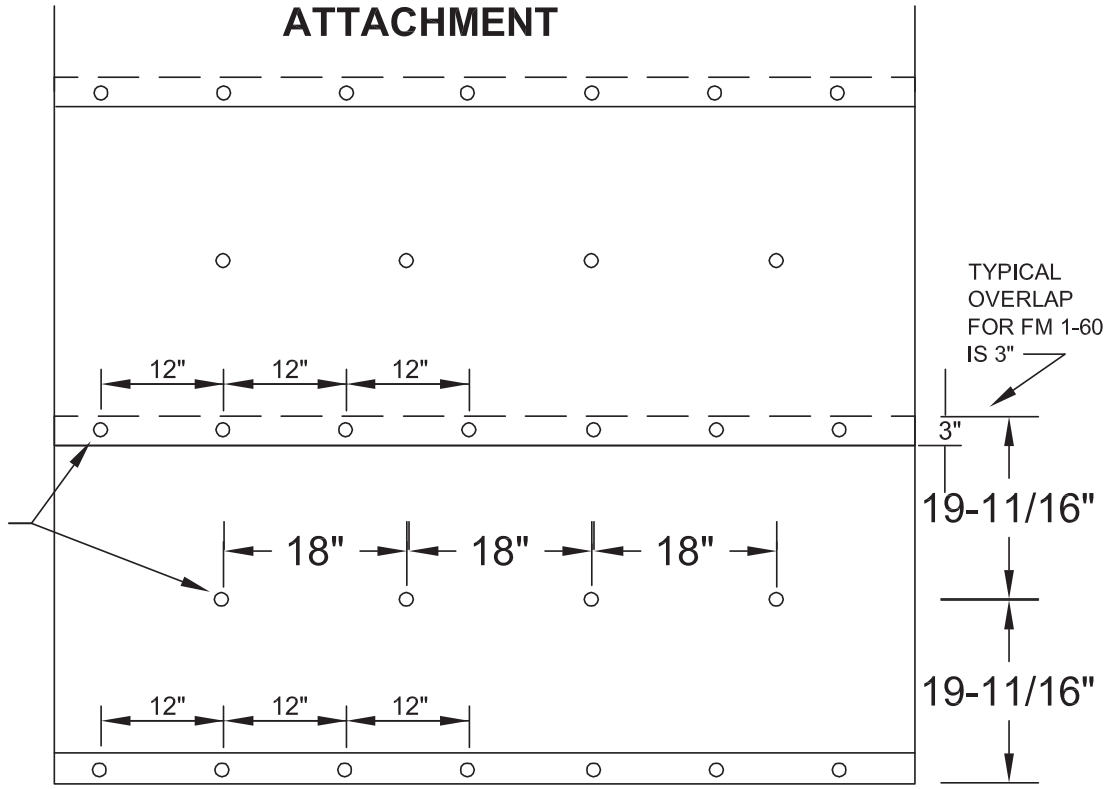

39-3/8" WIDE NAIL BASE ROLLS

MULE-HIDE PRODUCTS CO.,INC. 2003	**NAIL BASE FASTENING PATTERN**	**DETAIL NO.:**
	SELF-ADHERING MOD BIT SYSTEMS	**MH-MB-NB FM 1-60**

SUJECIÓN TÍPICA FM 1-60

CONFIGURACIÓN DE SUJECIÓN EN LA OBRA PARA HOJA DE NAIL BASE

NOTA: NORMALMENTE, LAS ESQUINAS REQUIEREN UN AUMENTO DEL 100% DE SUJETADORES Y LOS PERÍMETROS REQUIEREN UN AUMENTO DEL 50%.

COLOCACIÓN DE LOS SUJETADORES;
12" ENTRE EJES EN LAS COSTURAS
18" ENTRE EJES EN EL CENTRO DE LOS ROLLOS

SUJETADORES Y PLACAS APROBADOS POR FACTORY MUTUAL

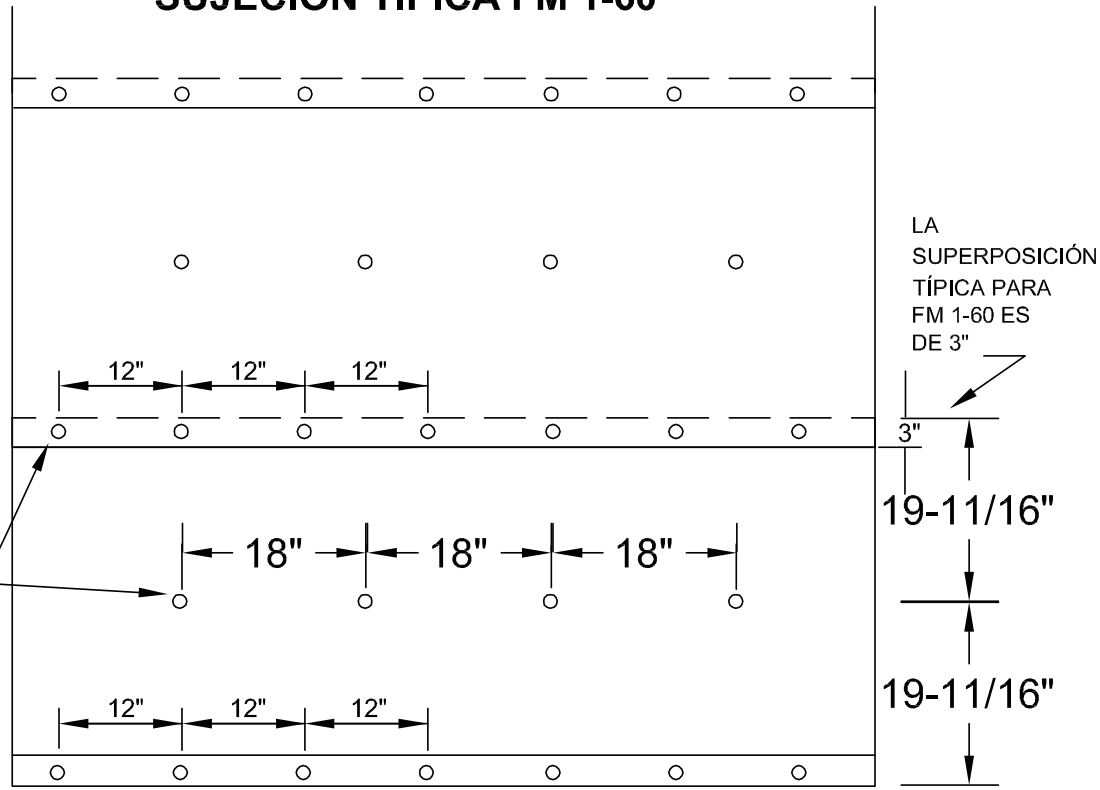

ROLLOS DE NAIL BASE DE 39-3/8"

MULE-HIDE PRODUCTS CO.,INC. 2003	CONFIGURACIÓN DE SUJECIÓN DE NAIL BASE SISTEMAS BITUMINOSOS MODIFICADOS AUTOADHESIVOS	N° DE DETALLE: MH-MB-NB FM 1-60

FIELD FASTENING PATTERN FOR NAIL BASE SHEET

NOTE: TYPICALLY, CORNERS REQUIRE 100% INCREASE OF FASTENERS AND PERIMETERS REQUIRE 50% INCREASE.

FASTENER PLACEMENT:
12" O.C. @ SEAMS
18" O.C. @ FIELD, 2 ROWS SPACED 12" APART AND FROM SHEET EDGE AND STAGGERED 9"

FACTORY MUTUAL APPROVED FASTENERS AND PLATES

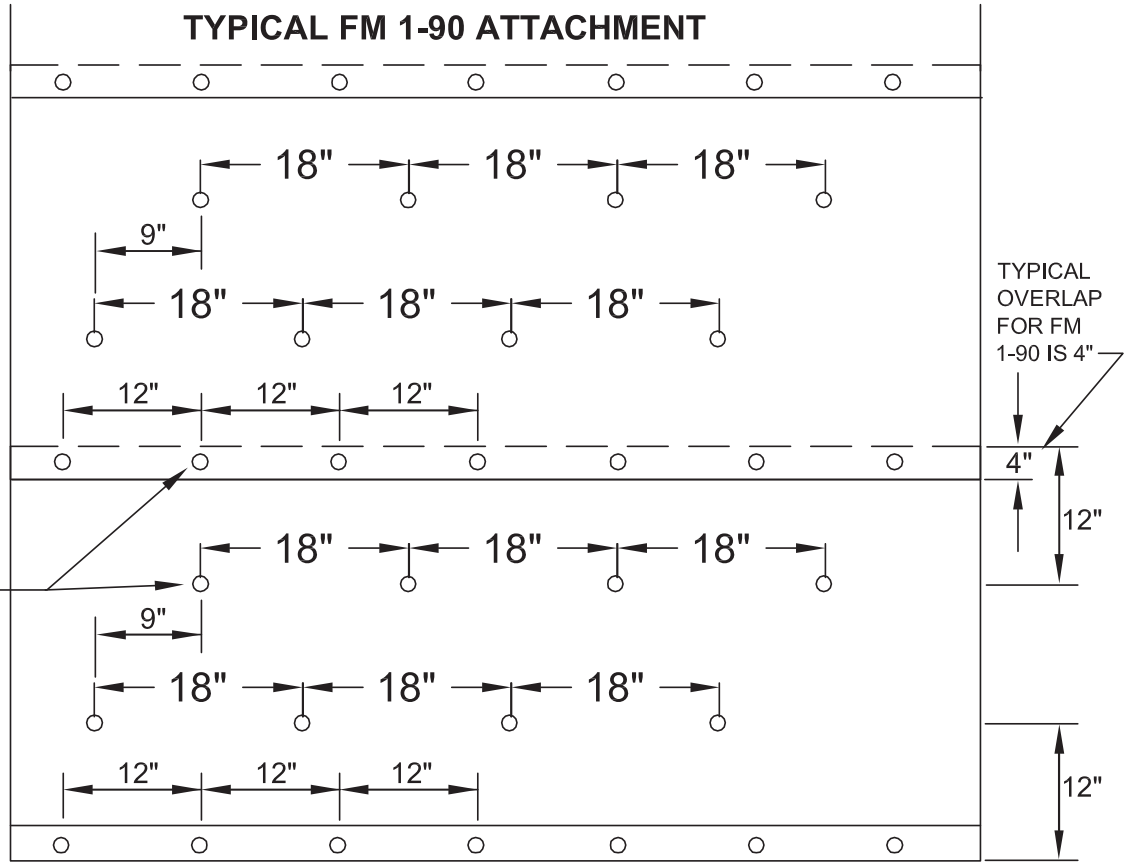

39-3/8" WIDE NAIL BASE ROLLS

MULE-HIDE PRODUCTS CO.,INC. 2003	**NAIL BASE FASTENING PATTERN**	**DETAIL NO.:**
	SELF-ADHERING MOD BIT SYSTEMS	**MH-MB-NB FM 1-90**

CONFIGURACIÓN DE SUJECIÓN EN LA OBRA PARA HOJA DE NAIL BASE

NOTA: NORMALMENTE, LAS ESQUINAS REQUIEREN UN AUMENTO DEL 100% DE SUJETADORES Y LOS PERÍMETROS REQUIEREN UN AUMENTO DEL 50%.

COLOCACIÓN DE LOS SUJETADORES:
12" ENTRE EJES EN LAS COSTURAS
18" ENTRE EJES EN LA OBRA, 2 FILAS SEPARADOS 12" ENTRE SÍ Y DEL BORDE DE LA HOJA Y ESCALONADAS 9"

SUJETADORES Y PLACAS APROBADOS POR FACTORY MUTUAL

SUJECIÓN TÍPICA FM 1-90

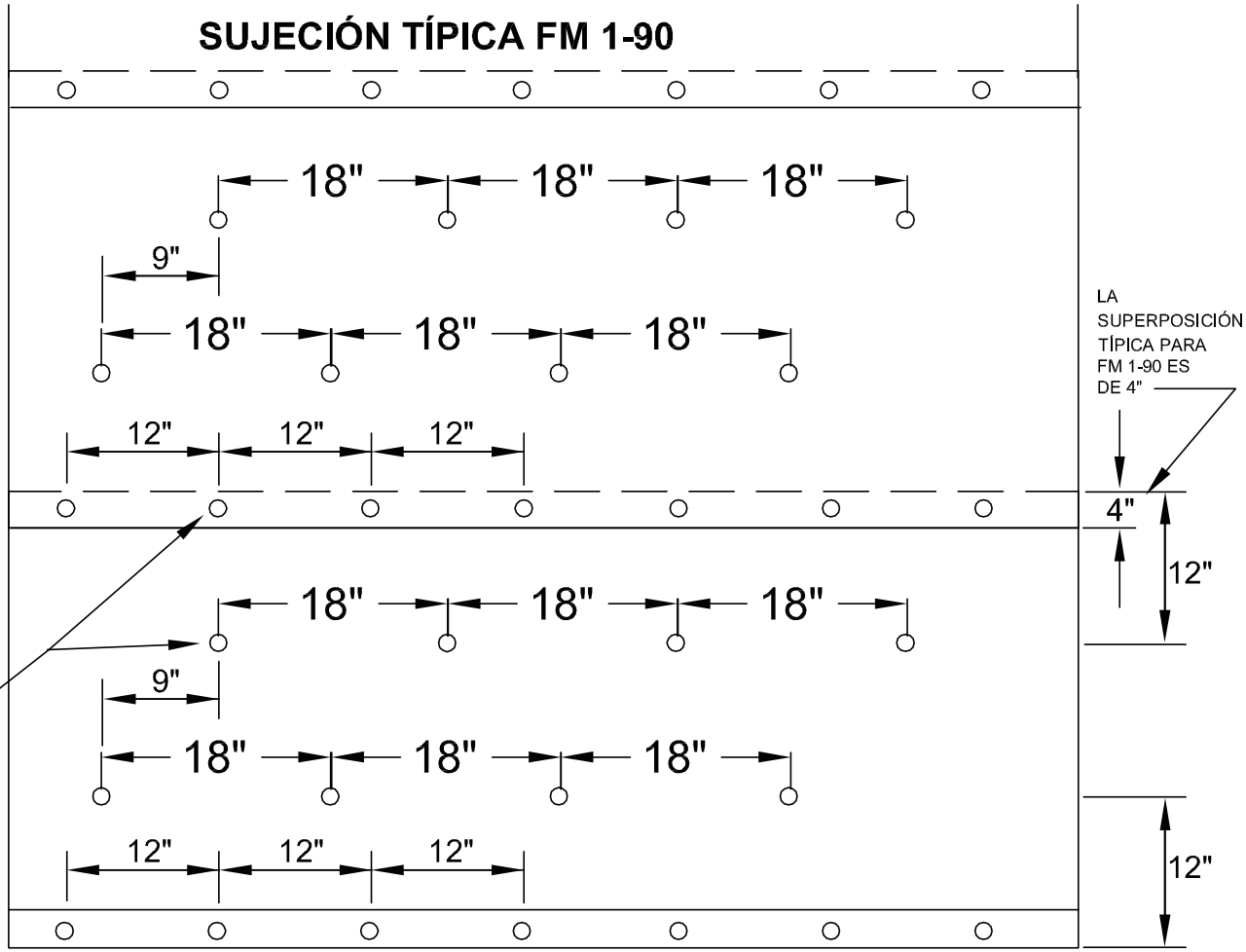

ROLLOS DE NAIL BASE DE 39-3/8"

MULE-HIDE PRODUCTS CO.,INC. 2003	CONFIGURACIÓN DE SUJECIÓN DE NAIL BASE SISTEMAS BITUMINOSOS MODIFICADOS AUTOADHESIVOS	N° DE DETALLE: MH-MB-NB FM 1-90

THE ATTACHMENT PATTERN SHOWN IS THE STANDARD PATTERN FOR FIELD ATTACHMENT REQUIRED BY MULE-HIDE. THE ATTACHMENT IN THE PERIMETER AREA IS INCREASED 50% AND 75% IN THE CORNERS.

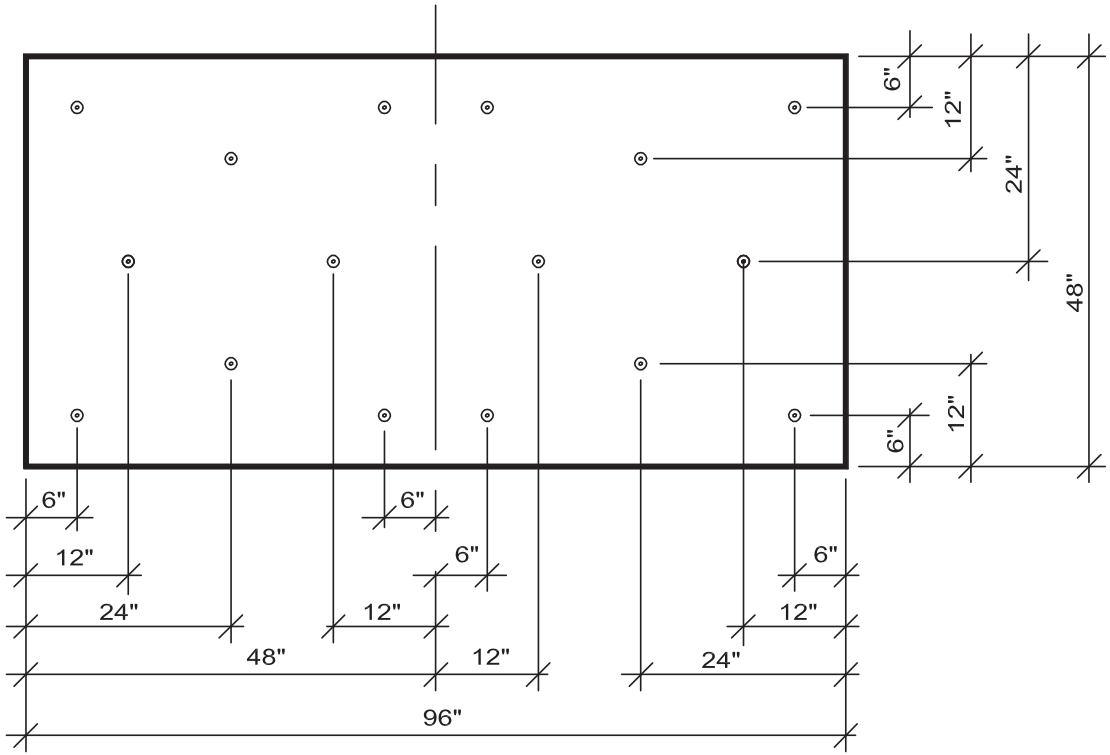

4' X 8' INSULATION ATTACHMENT (1 PER 2 SF.)
STANDARD ATTACHMENT

MULE-HIDE PRODUCTS CO.,INC. 2003	INSULATION ATTACHMENT - OPTION 1	DETAIL NO.:
	SELF-ADHERING MOD BIT SYSTEMS	MH-MB-INS-1

LA CONFIGURACIÓN DE SUJECIÓN ES LA CONFIGURACIÓN ESTÁNDAR PARA SUJECIÓN EN LA OBRA REQUERIDA POR MULE-HIDE. LA SUJECIÓN EN EL ÁREA DEL PERÍMETRO HA AUMENTADO UN 50% Y UN 75% EN LAS ESQUINAS.

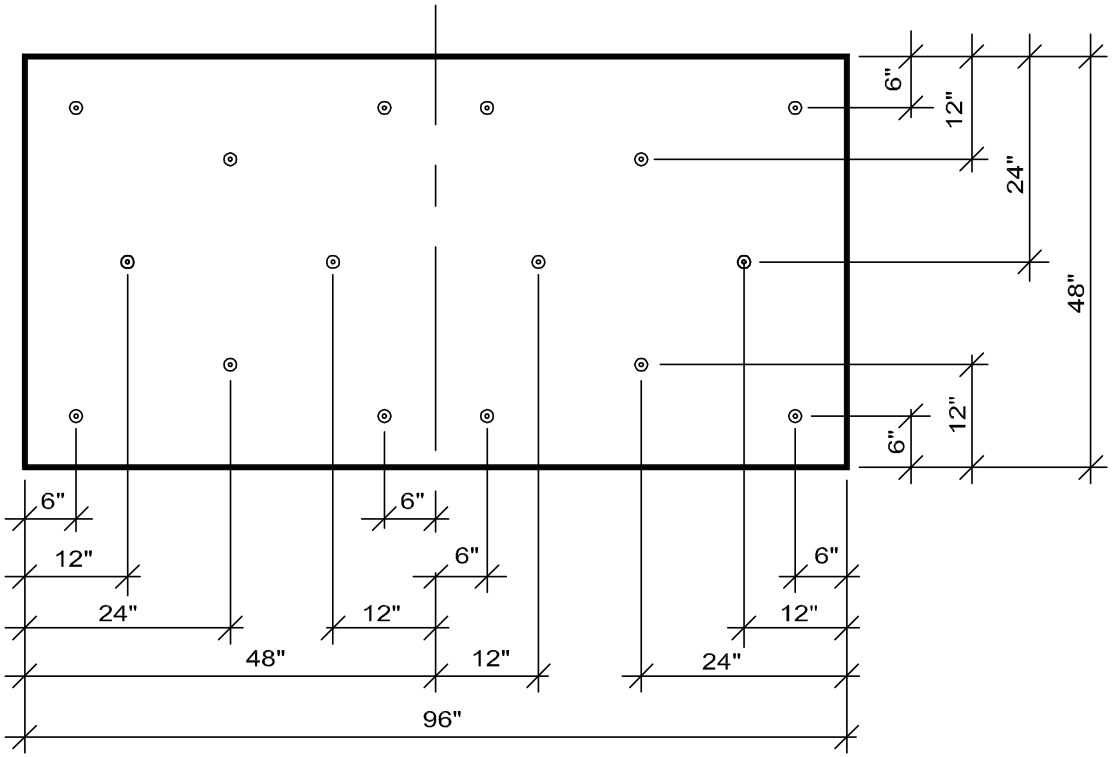

SUJECIÓN DE AISLAMIENTO DE 4' X 8' (1 POR 2 PIES CUADRADOS)
SUJECIÓN ESTÁNDAR

MULE-HIDE **PRODUCTS CO.,INC.** **2003**	**SUJECIÓN DE AISLAMIENTO - OPCIÓN 1** **SISTEMAS BITUMINOSOS MODIFICADOS AUTOADHESIVOS**	**N° DE DETALLE:** **MH-MB-INS-1**

THE ATTACHMENT PATTERN SHOWN IS THE STANDARD PATTERN FOR FIELD ATTACHMENT REQUIRED BY MULE-HIDE. THE ATTACHMENT IN THE PERIMETER AREA IS INCREASED 50% AND 75% IN THE CORNERS.

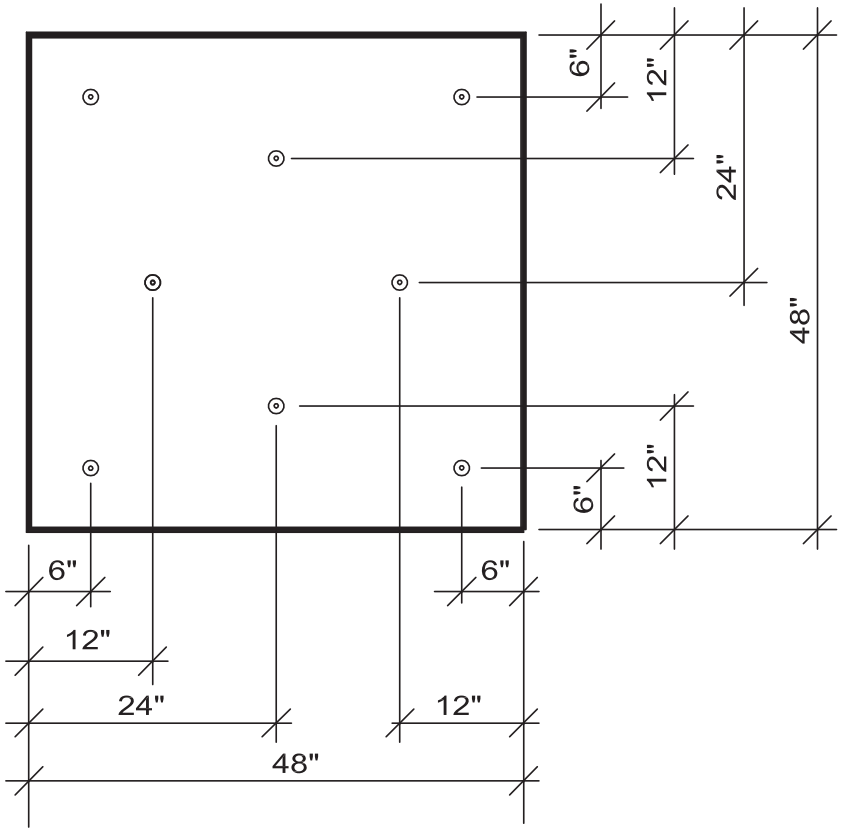

4' X 4' INSULATION ATTACHMENT (1 PER 2 SF.)
STANDARD ATTACHMENT

MULE-HIDE PRODUCTS CO.,INC. 2003	INSULATION ATTACHMENT - OPTION 2	DETAIL NO.:
	SELF-ADHERING MOD BIT SYSTEMS	MH-MB-INS-2

LA CONFIGURACIÓN DE SUJECIÓN ES LA CONFIGURACIÓN ESTÁNDAR PARA SUJECIÓN EN LA OBRA REQUERIDA POR MULE-HIDE. LA SUJECIÓN EN EL ÁREA DEL PERÍMETRO HA AUMENTADO UN 50% Y UN 75% EN LAS ESQUINAS.

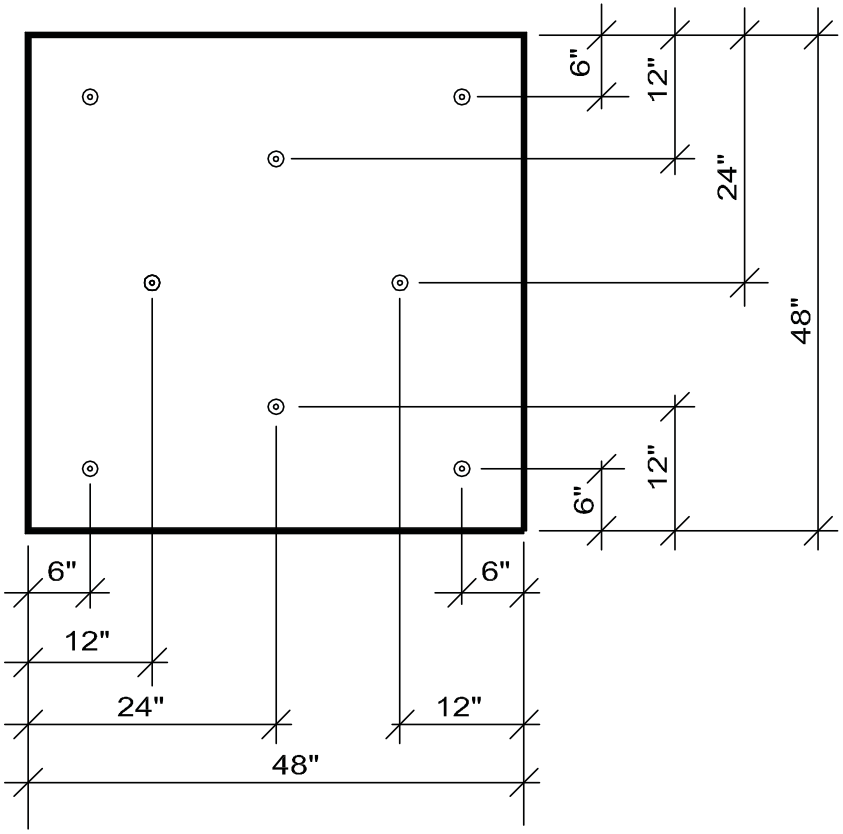

SUJECIÓN DE AISLAMIENTO DE 4' X 4' (1 POR 2 PIES CUADRADOS)
SUJECIÓN ESTÁNDAR

MULE-HIDE **PRODUCTS CO.,INC.** **2003**	**SUJECIÓN DE AISLAMIENTO - OPCIÓN 2** **SISTEMAS BITUMINOSOS MODIFICADOS AUTOADHESIVOS**	**N° DE DETALLE:** **MH-MB-INS-2**

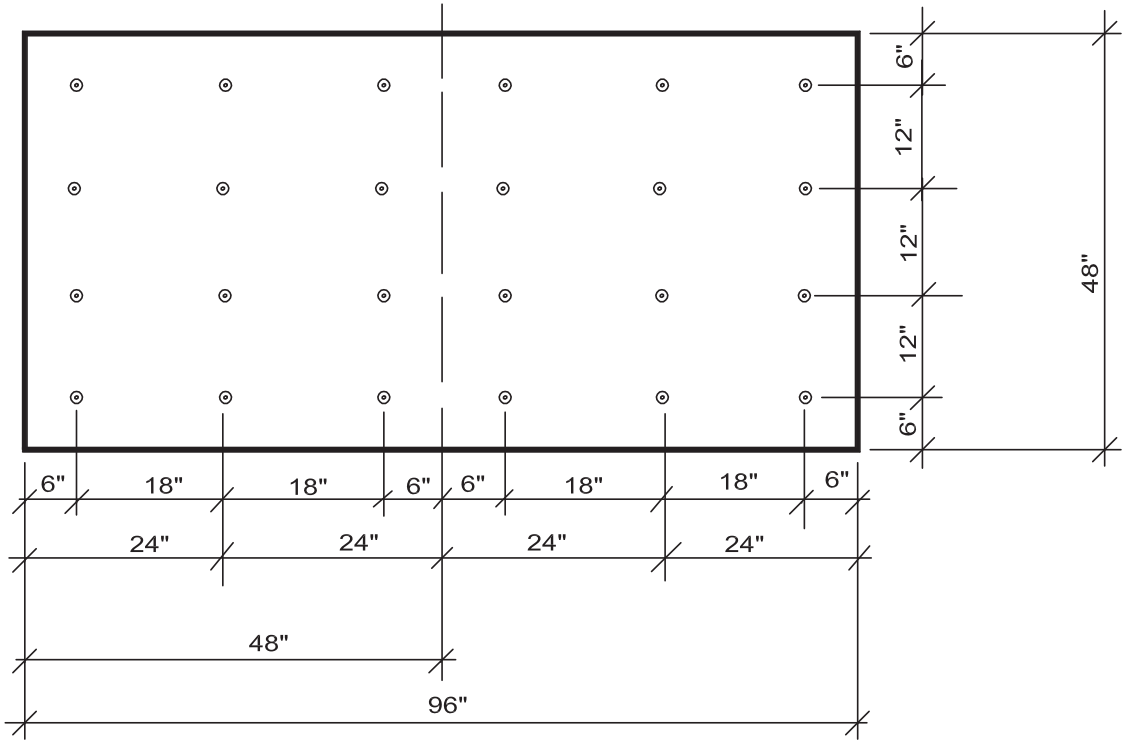

4' X 8' INSULATION ATTACHMENT (1 PER 1.33 SF)
STANDARD ATTACHMENT (24 PER BOARD)

MULE-HIDE PRODUCTS CO.,INC. 2003	**INSULATION ATTACHMENT - OPTION 3**	**DETAIL NO.:**
	SELF-ADHERING MOD BIT SYSTEMS	**MH-MB-INS-3**

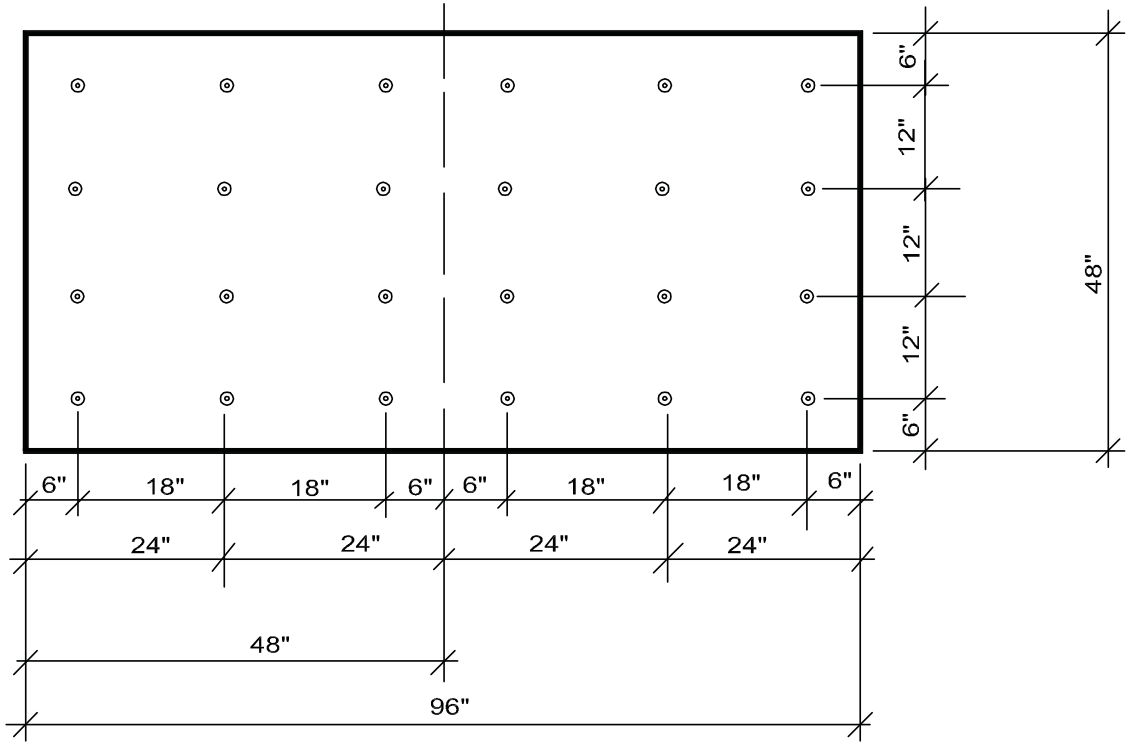

SUJECIÓN DE AISLAMIENTO DE 4' X 8' (1 POR 1,33 PIES CUADRADOS)
SUJECIÓN ESTÁNDAR (24 POR TABLERO)

MULE-HIDE **PRODUCTS CO.,INC.** **2003**	**SUJECIÓN DE AISLAMIENTO - OPCIÓN 3**	**N° DE DETALLE:**
	SISTEMAS BITUMINOSOS MODIFICADOS AUTOADHESIVOS	**MH-MB-INS-3**

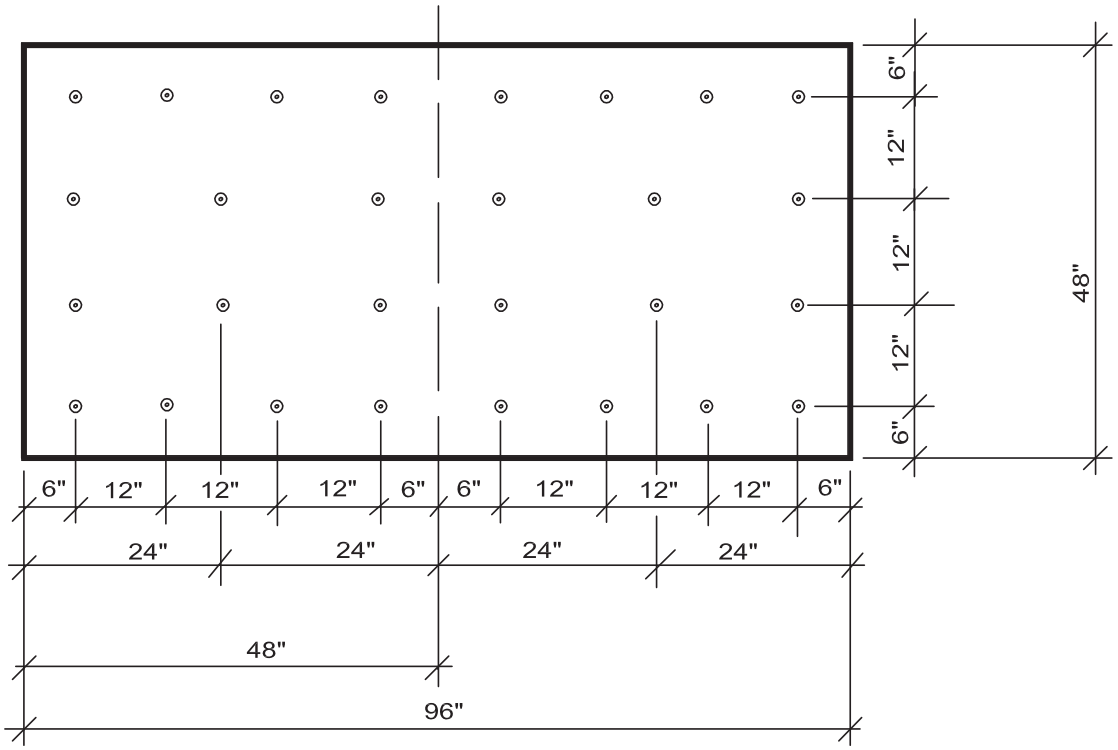

4' X 8' INSULATION ATTACHMENT (1 PER 1.14 SF)
STANDARD ATTACHMENT (28 PER BOARD)

MULE-HIDE PRODUCTS CO.,INC. 2003	INSULATION ATTACHMENT - OPTION 4 SELF-ADHERING MOD BIT SYSTEMS	DETAIL NO.: MH-MB-INS-4

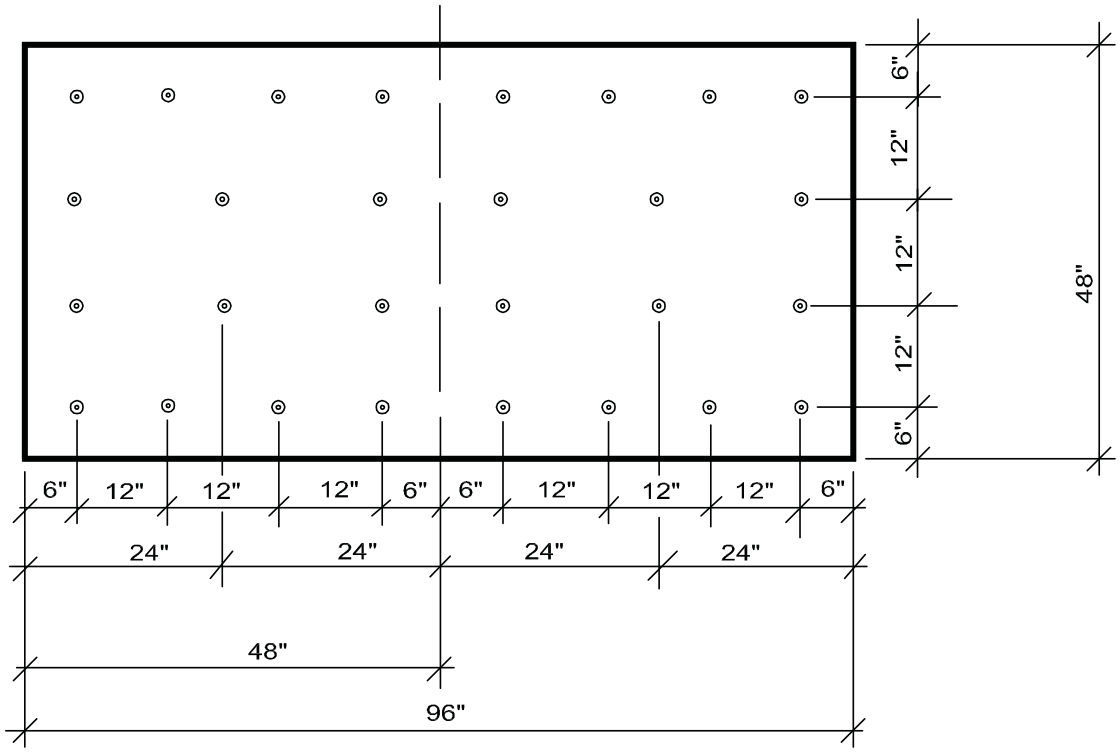

SUJECIÓN DE AISLAMIENTO DE 4' X 8' (1 POR 1,14 PIES CUADRADOS)
SUJECIÓN ESTÁNDAR (28 POR TABLERO)

MULE-HIDE **PRODUCTS CO.,INC.** **2003**	**SUJECIÓN DE AISLAMIENTO - OPCIÓN 4**	**N° DE DETALLE:**
	SISTEMAS BITUMINOSOS MODIFICADOS AUTOADHESIVOS	**MH-MB-INS-4**

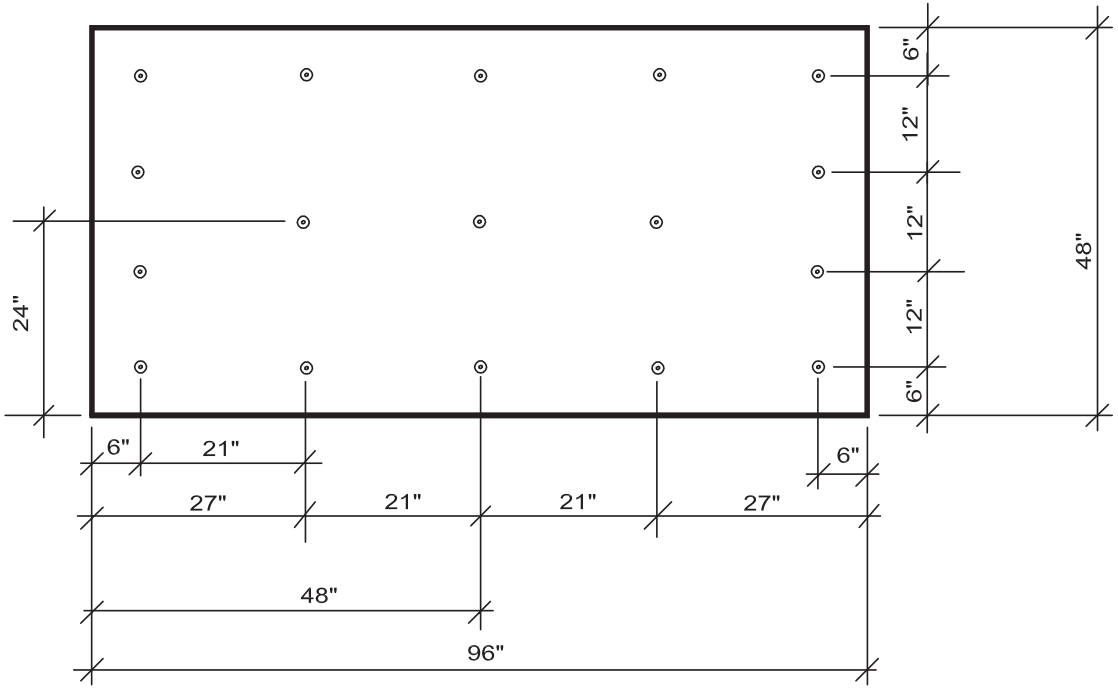

4' X 8' ORIENTED STRAND BOARD ATTACHMENT (1 PER 1.88 SF)
STANDARD ATTACHMENT (MINIMUM 7/16" THICK)

MULE-HIDE PRODUCTS CO.,INC. 2003	INSULATION ATTACHMENT - OPTION 5	DETAIL NO.:
	SELF-ADHERING MOD BIT SYSTEMS	MH-MB-INS-5

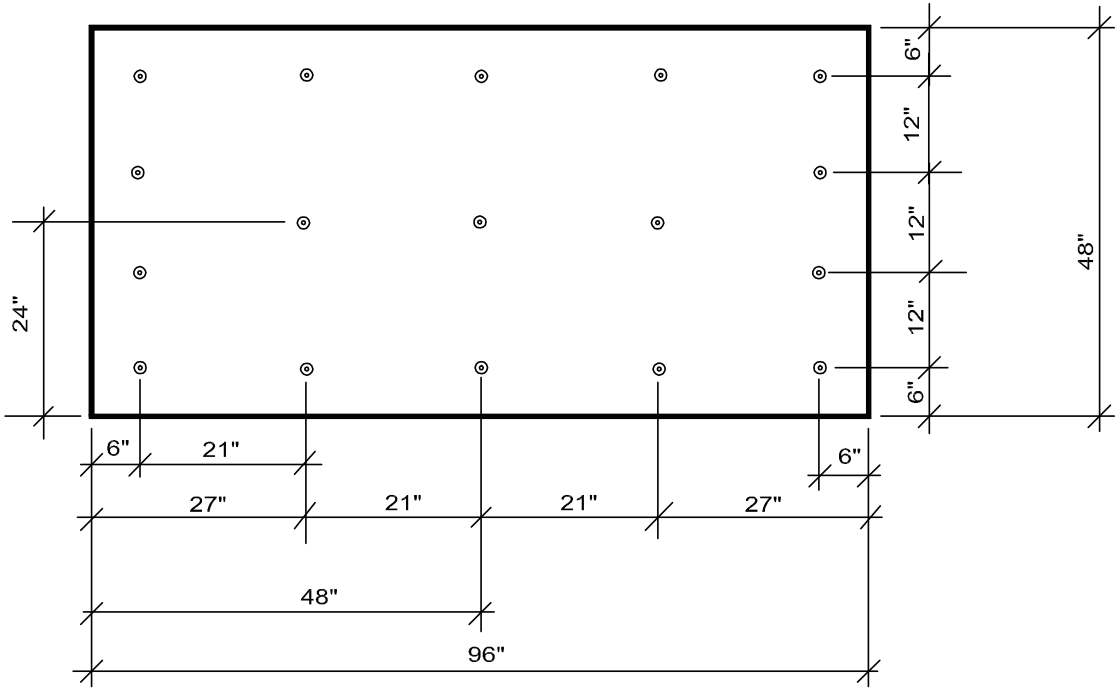

SUJECIÓN DE TABLERO DE FIBRAS ORIENTADAS DE 4' X 8' (1 POR 1,88 PIES CUADRADOS)
SUJECIÓN ESTÁNDAR (MÍMIMO 7/16" DE ESPESOR)

MULE-HIDE **PRODUCTS CO.,INC.** **2003**	**SUJECIÓN DE AISLAMIENTO - OPCIÓN 5**	**N° DE DETALLE:**
	SISTEMAS BITUMINOSOS MODIFICADOS AUTOADHESIVOS	**MH-MB-INS-5**

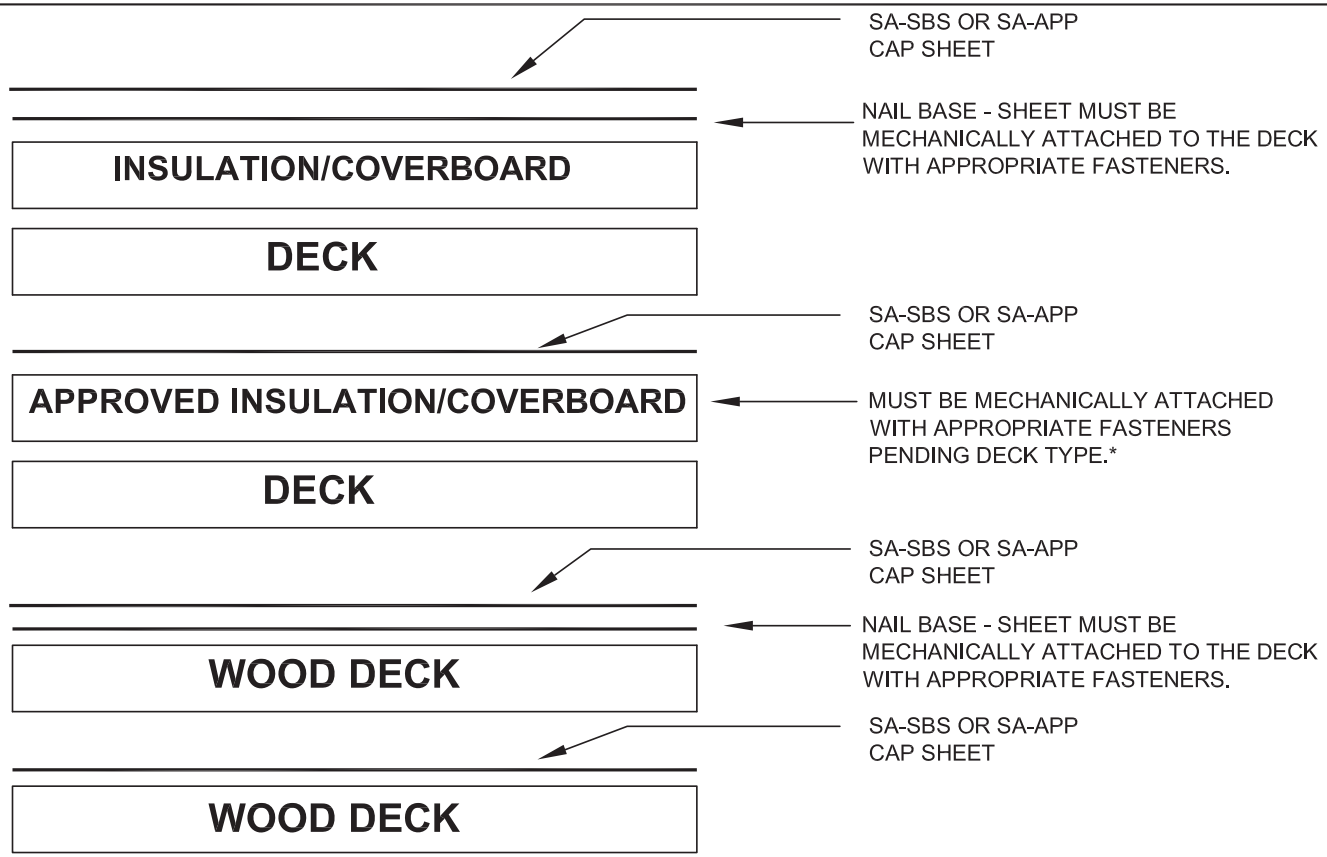

NOTE: MINIMUM OF ONE PLY CAP SHEET ON VERTICAL SURFACES IS REQUIRED. REFER TO SPECIFIC DETAILS.

* APPROVED INSULATION MAY BE HOT MOPPED TO PRIMED STRUCTURAL CONCRETE DECK. CONTACT MULE-HIDE FOR SPECIFIC INFORMATION AND REQUIREMENTS.

MULE-HIDE PRODUCTS CO.,INC. 2003	**10-YEAR MEMBRANE ASSEMBLIES** **SELF-ADHERING MOD BIT SYSTEMS**	**DETAIL NO.:** **MH-MBA-1**

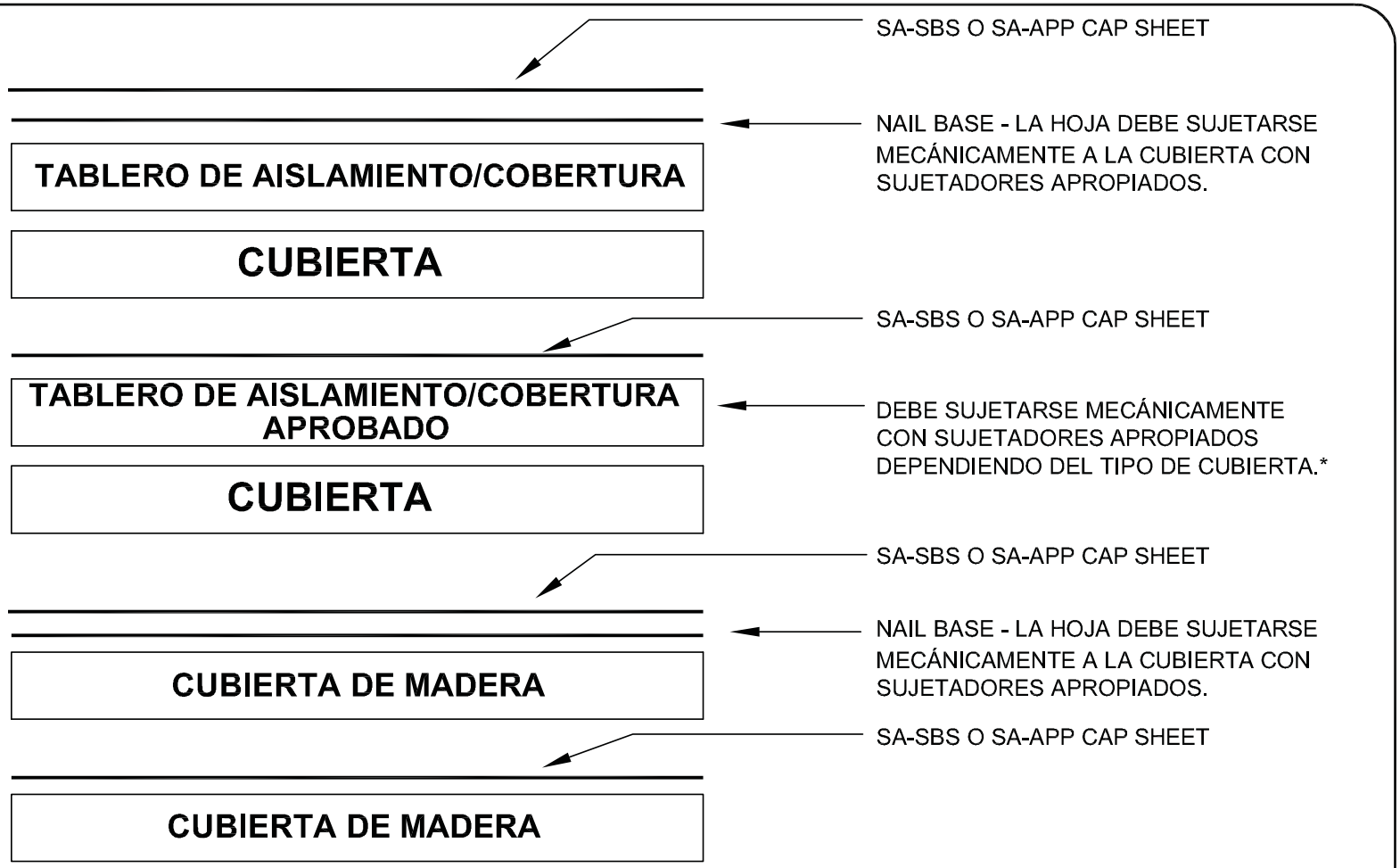

NOTA: SE REQUIERE UN MÍNIMO DE UNA HOJA DE REMATE EN SUPERFICIES VERTICALES. CONSULTE LOS DETALLES ESPECÍFICOS.
* EL AISLAMIENTO APROBADO PUEDE APLICARSE CON UN TRAPEADOR EN CALIENTE A UNA CUBIERTA DE HORMIGÓN ESTRUCTURAL IMPRIMADA. PÓNGASE EN CONTACTO CON MULE-HIDE PARA OBTENER INFORMACIÓN Y REQUISITOS ESPECÍFICOS.

MULE-HIDE PRODUCTS CO.,INC. 2003	CONJUNTOS DE MEMBRANAS DE 10 AÑOS SISTEMAS BITUMINOSOS MODIFICADOS AUTOADHESIVOS	N° DE DETALLE: MH-MBA-1

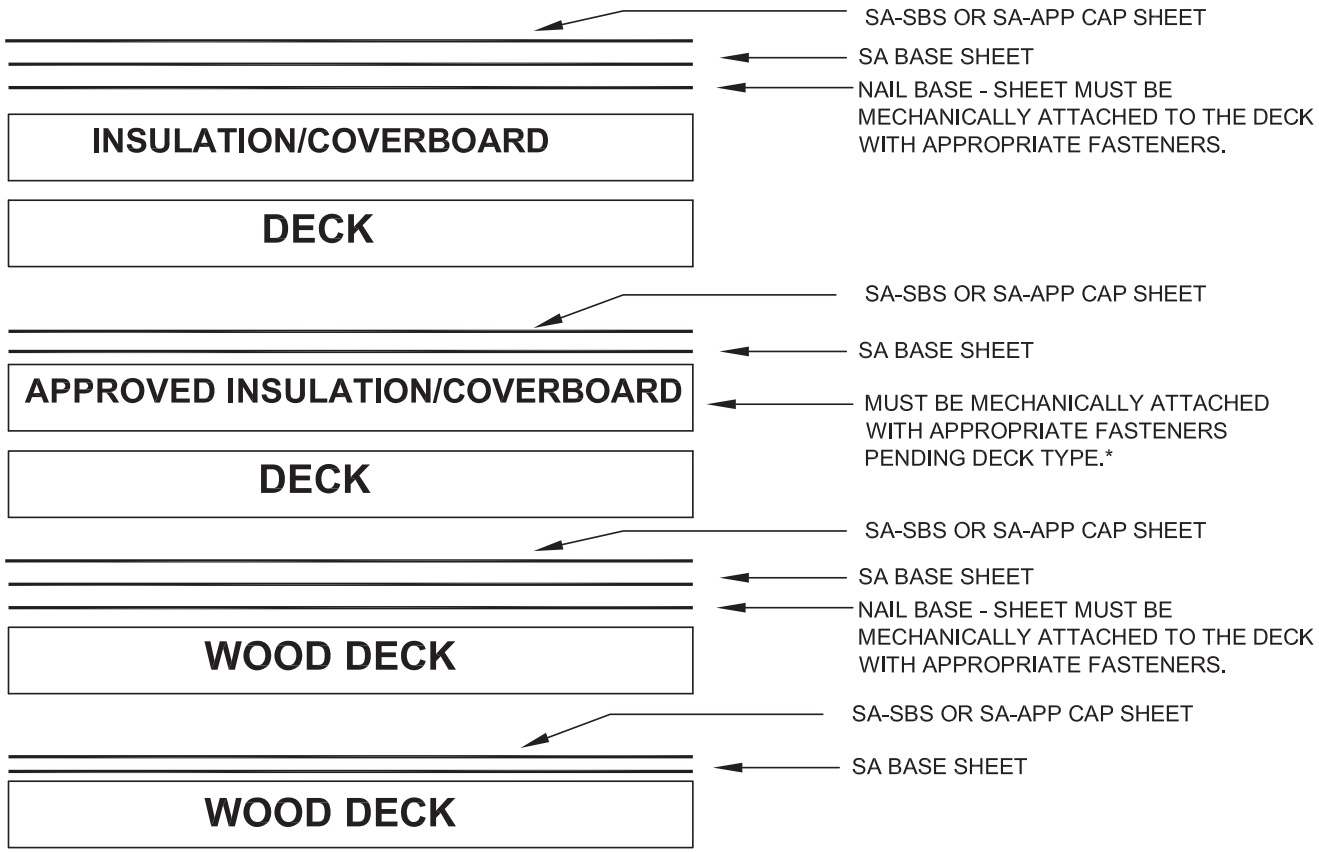

NOTE: MINIMUM 2 PLIES ON VERTICAL SURFACES IS REQUIRED. REFER TO SPECIFIC DETAILS.

* APPROVED INSULATION MAY BE HOT MOPPED TO PRIMED STRUCTURAL CONCRETE DECK. CONTACT MULE-HIDE FOR SPECIFIC INFORMATION AND REQUIREMENTS.

MULE-HIDE PRODUCTS CO.,INC. 2003	15-YEAR MEMBRANE ASSEMBLIES	DETAIL NO.: MH-MBA-2
	SELF-ADHERING MOD BIT SYSTEMS	

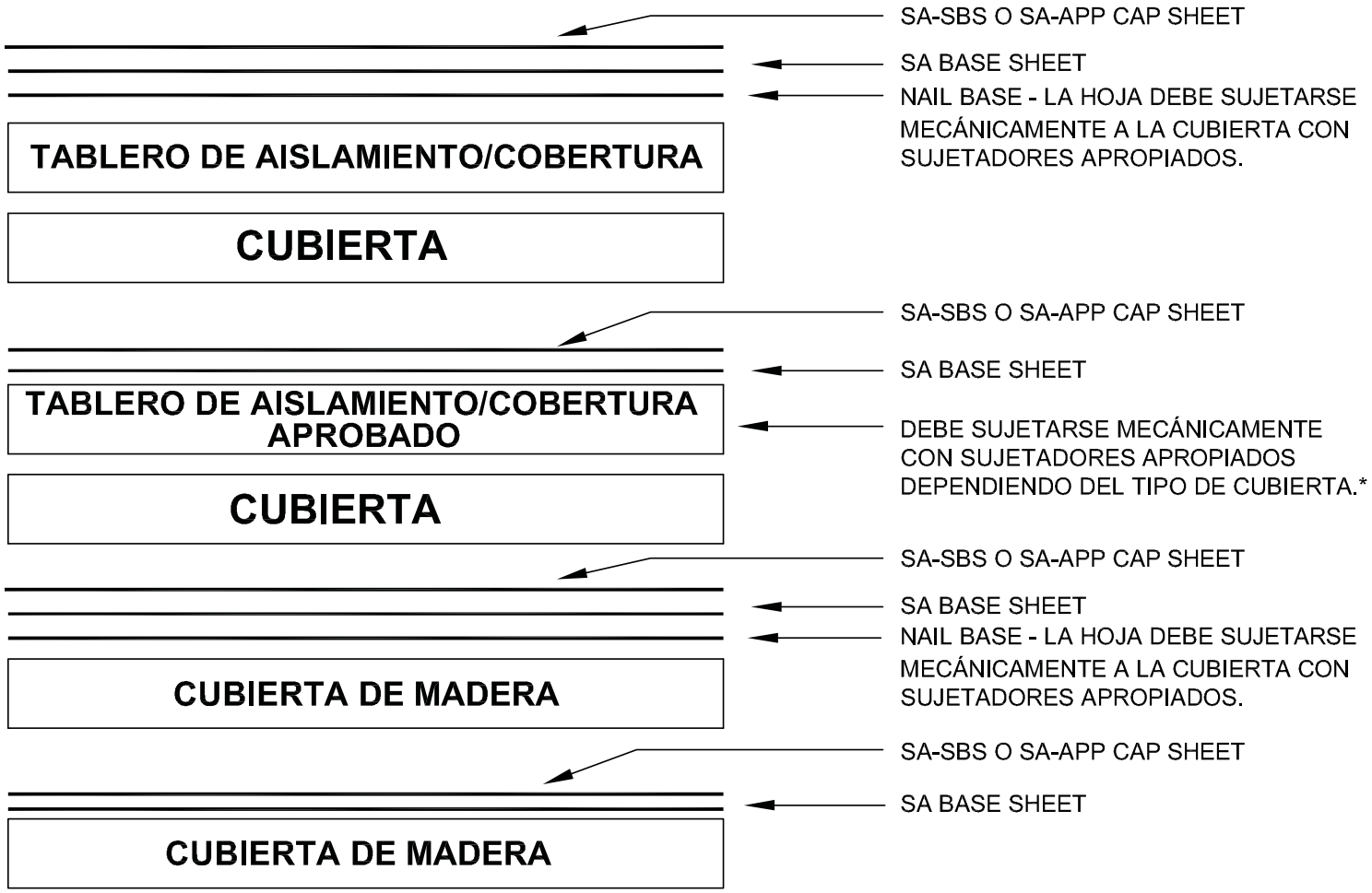

NOTA: SE REQUIERE UN MÍNIMO DE DOS CAPAS PARA SUPERFICIES VERTICALES. CONSULTE LOS DETALLES ESPECÍFICOS.
* EL AISLAMIENTO APROBADO PUEDE APLICARSE CON UN TRAPEADOR EN CALIENTE A UNA CUBIERTA DE HORMIGÓN ESTRUCTURAL IMPRIMADA. PÓNGASE EN CONTACTO CON MULE-HIDE PARA OBTENER INFORMACIÓN Y REQUISITOS ESPECÍFICOS.

MULE-HIDE PRODUCTS CO.,INC. 2003	CONJUNTOS DE MEMBRANAS DE 15 AÑOS	N° DE DETALLE:
	SISTEMAS BITUMINOSOS MODIFICADOS AUTOADHESIVOS	MH-MBA-2

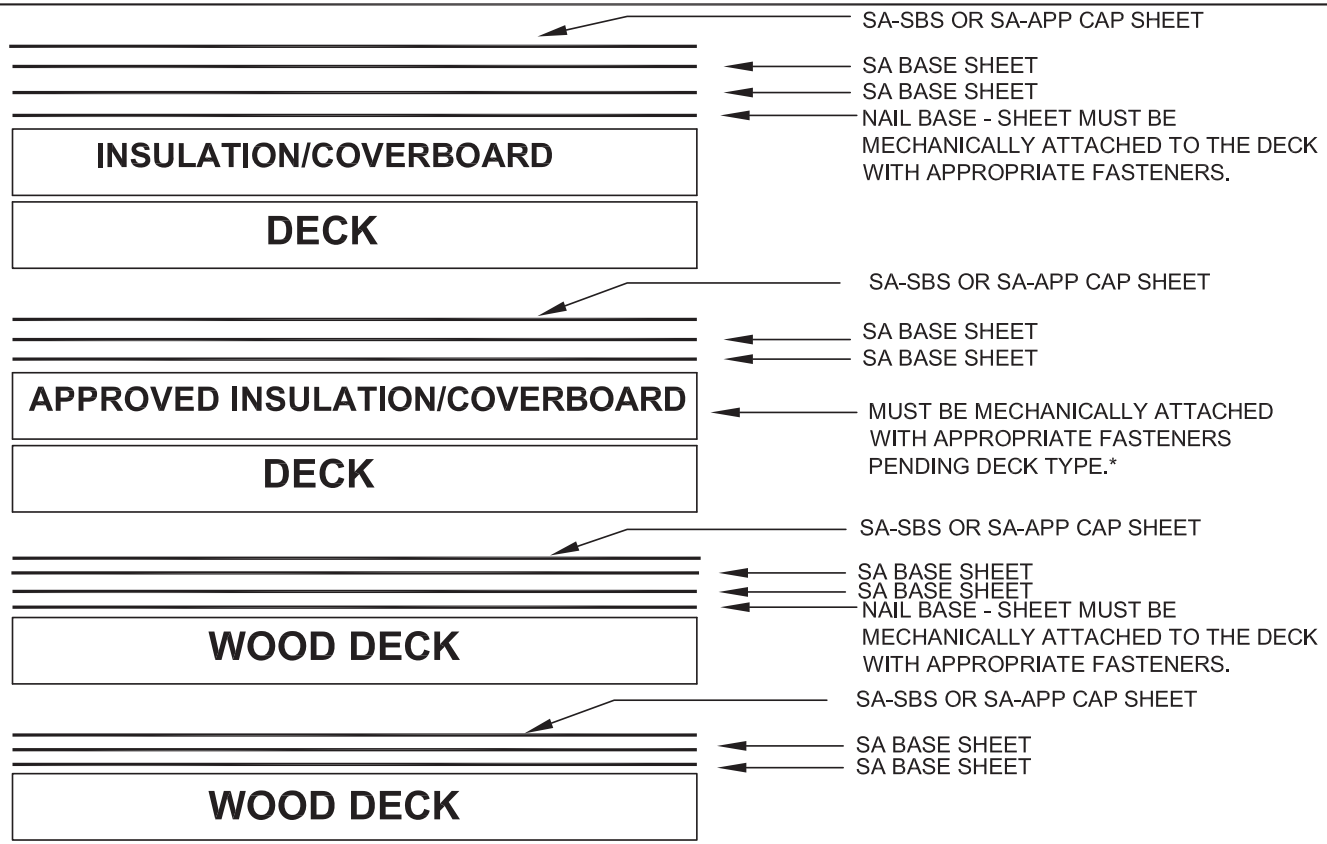

NOTE: MINIMUM OF 2 PLIES REQUIRED FOR VERTICAL SURFACES. REFER TO SPECIFIC DETAILS.

* APPROVED INSULATION MAY BE HOT MOPPED TO PRIMED STRUCTURAL CONCRETE DECK. CONTACT MULE-HIDE FOR SPECIFIC INFORMATION AND REQUIREMENTS.

MULE-HIDE PRODUCTS CO.,INC. 2003	20-YEAR MEMBRANE ASSEMBLIES	DETAIL NO.:
	SELF-ADHERING MOD BIT SYSTEMS	MH-MBA-3

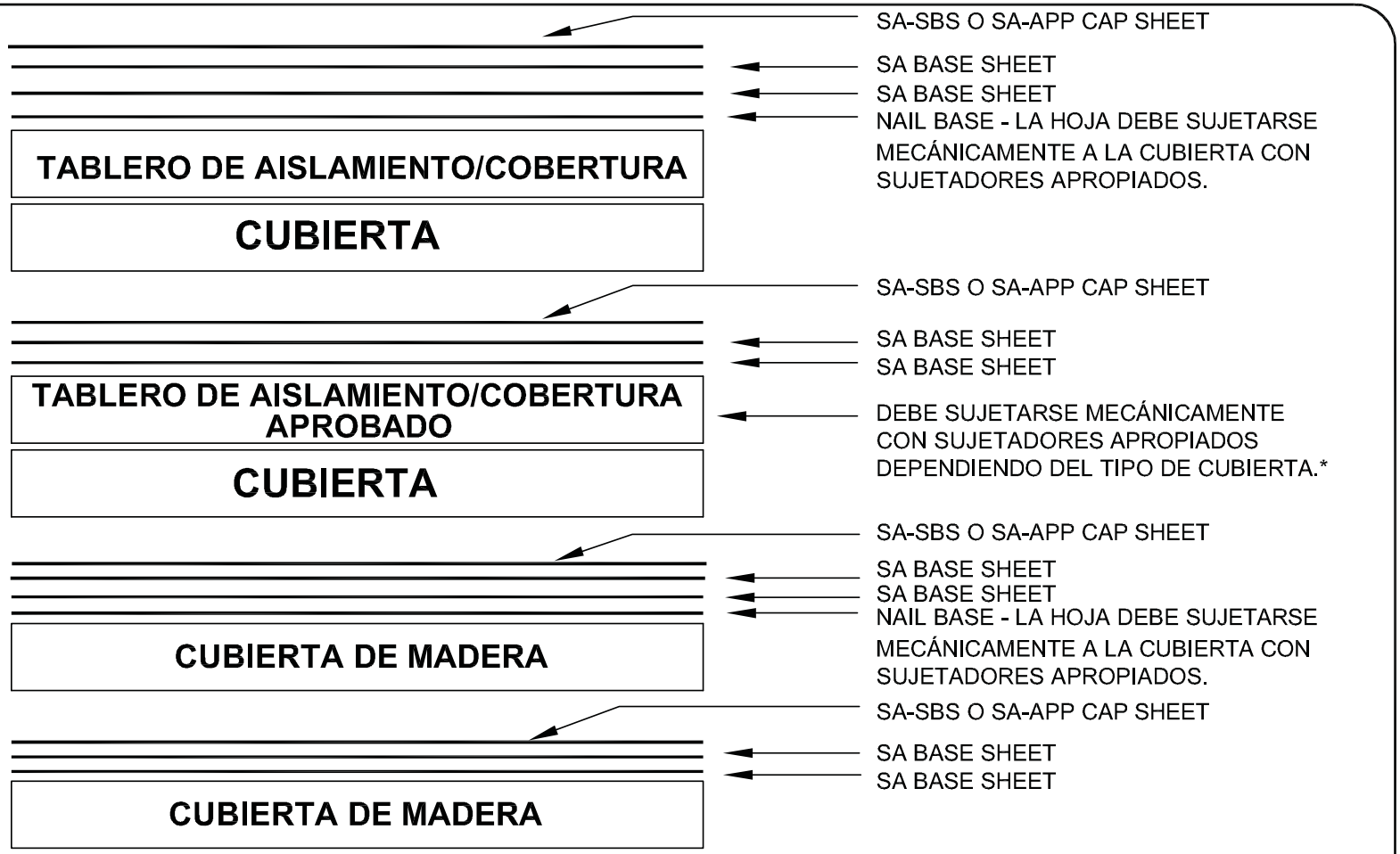

NOTA: SE REQUIERE UN MÍNIMO DE DOS CAPAS PARA SUPERFICIES VERTICALES. CONSULTE LOS DETALLES ESPECÍFICOS.
* EL AISLAMIENTO APROBADO PUEDE APLICARSE CON UN TRAPEADOR EN CALIENTE A UNA CUBIERTA DE HORMIGÓN ESTRUCTURAL IMPRIMADA. PÓNGASE EN CONTACTO CON MULE-HIDE PARA OBTENER INFORMACIÓN Y REQUISITOS ESPECÍFICOS.

MULE-HIDE PRODUCTS CO.,INC. 2003	CONJUNTOS DE MEMBRANAS DE 20 AÑOS	N° DE DETALLE:
	SISTEMAS BITUMINOSOS MODIFICADOS AUTOADHESIVOS	MH-MBA-3

BLANK PAGE